HERZ Systemy zabezpieczeń, ul.Ługi 74, 05-400 Otwock

tel. (22) 788 10 44, 797 108 180, e-mail: sklep@napedy24.pl

Dane aktualne na dzień: 22-10-2026 14:24

Link do produktu: https://napedy24.pl/beninca-9686703-wal-wyjsciowy-do-bull-58-p-8327.html

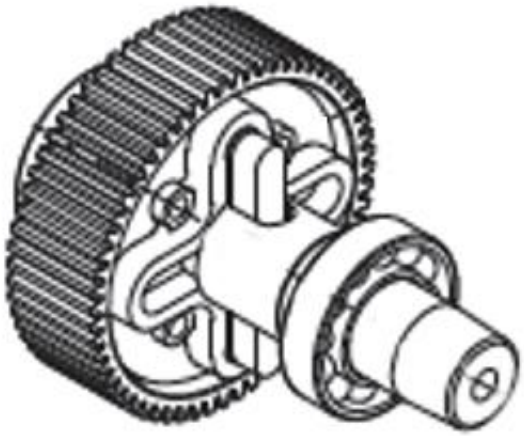

BENINCA 9686703 wał wyjściowy do BULL 5/8

Cena	**439,99 zł**
DOSTĘPNOŚĆ	**na zamówienie**
CZAS WYSYŁKI	**zapytaj o termin wysyłki**
NUMER KATALOGOWY	**9686703**
KOD PRODUCENTA	**wał wyjściowy do BULL 5/8**
PRODUCENT	**BENINCA**
PRODUCENT	**BENINCA**
KOMPLETACJA	**CZĘŚCI ZAMIENNE**

OPIS PRODUKTU

BENINCA 9686703 wał wyjściowy do BULL 5/8

BENINCA®
AUTOMATYKA DO BRAM

SERWIS

Autoryzowany serwis BENINCA
Naprawa i wymiana części w serwisie - gwarancja jakości.
Fachowe porady serwisowe.
Możliwość przyjazdu serwisu bezpośrednio do klienta.

Posiadamy części zamienne i serwis do napędów i siłowników **BENINCA**:
do napędów skrzydłowych, do napędów przesuwnych, do napędów garażowych, do szlabanów i słupków parkingowych, bramek, tripodów, kołowrotów.

Nie wiesz jaką część potrzebujesz albo nie znasz modelu siłownika?

Skontaktuj się z naszym biurem handlowym: **+48 (22) 788 - 10 - 44** lub **biuro@herz.waw.pl**

MONTAŻ

Istnieje możliwość montażu urządzania przez profesjonalnego instalatora produktów BENINCA.

W przypadku chęci poznania szczegółów montażu prosimy o kontakt z naszym biurem handlowym:

tel. +48 797108180

BENINCA

BENINCA - automaty do bram, domofony, szlabany
Bezpieczeństwo każdego domu, siedziby firmy, biurowca czy parkingu wymaga zastosowania sprawdzonych, wysokiej jakości rozwiązań.

Solidne automaty do bram, odporne na czynniki atmosferyczne domofony zaprojektowane z największą precyzją, szybkie i bezpieczne szlabany – w przypadku wszystkich tych urządzeń liczy się niezawodność. Zastosowanie innowacyjnych rozwiązań technologicznych pozwala połączyć stabilność konstrukcji z szybkością działania mechanizmów, a nawet z atrakcyjnym wyglądem urządzeń. Osoby ceniące sobie wartości takie jak rodzina czy dobro pracowników wiedzą, że w bezpieczeństwo warto inwestować, dlatego wybierają najwyższej jakości rozwiązania.

BENINCA to jeden z najbardziej znanych i cenionych, a zarazem jeden z najbardziej doświadczonych producentów napędów do bram na świecie. Aby oferta tej firmy była kompletna, wzbogacono ją o sprzedaż domofonów, szlabanów i innych produktów. Wszystkie urządzenia marki BENINCA produkowane są w fabrykach we Włoszech – nie jest to więc azjatycki import o wątpliwej jakości. Od 40 lat firma stawia przede wszystkim na najwyższą jakość, innowacyjne rozwiązania technologiczne, bezpieczeństwo i atrakcyjny wygląd – tak aby trafiać w potrzeby nawet najbardziej wymagających klientów.

Zapraszamy do zapoznania się z ofertą produktów marki **BENINCA**. Wśród bardzo szerokiego asortymentu znaleźć można m.in. napędy do bram przesuwnych i skrzydłowych, napędy do bram garażowych, domofony, szlabany, słupki parkingowe oraz wszelkiego rodzaju niezbędne akcesoria – piloty do bram, fotokomórki, lampy, centrale, urządzenia zabezpieczające i wiele innych.

Kompleksowe wyposażenie domu czy posesji firmy w sprzęt marki **BENINCA** to dla Klienta nie tylko pewność bezpieczeństwa i najwyższej jakości, ale też oszczędność – łatwiejsza jest bowiem instalacja systemu, a w późniejszym czasie prostsze i szybsze wykonanie wszelkich czynności serwisowych. Znalezienie rozwiązania najlepiej trafiającego w potrzeby domu czy firmy wymaga jednak wsparcia doświadczonego eksperta-instalatora, który dobierze urządzenia optymalnie pod względem jakości i kosztów.

MONTAŻ

Wykwalifikowany instalator produktów **BENINCA** może przeprowadzić montaż urządzeń takich jak:

- Automatyka do bram skrzydłowych
- Napędy do bram przesuwnych
- Siłowniki do bram garażowych
- Szlabany parkingowe
- Akcesoria itp.

W celu uzyskania szczegółowych informacji dotyczących montażu zapraszamy do kontaktu z naszym biurem handlowym.

tel. +48 797108180