HERZ Systemy zabezpieczeń, ul.Ługi 74, 05-400 Otwock

tel. (22) 788 10 44, 797 108 180, e-mail: sklep@napedy24.pl

Dane aktualne na dzień: 22-10-2026 06:09

Link do produktu: https://napedy24.pl/centrala-sterujaca-bft-shyra-f-ac-p-5459.html

Centrala sterująca BFT SHYRA-F AC

Cena	**875,00 zł**
DOSTĘPNOŚĆ	**dostępny**
CZAS WYSYŁKI	**2-3 dni**
NUMER KATALOGOWY	**2610715 (5459)**
KOD PRODUCENTA	**SHYRA-F AC - I700040 10001**
PRODUCENT	**BFT**
PRODUCENT	**BFT**
KOMPLETACJA	**AKCESORIA**

OPIS PRODUKTU

Centrala sterująca BFT SHYRA-F AC I700040 10001

Centrala sterująca do sterowania jednym silnikiem na 230V - 500W max.

Zintegrowana w napędach DEIMOS AC A800. (F1-3.15A/F; F2-100mA/T)

SPECYFIKACJA TECHNICZNA

- Centrala sterująca do sterowania jednym silnikiem na 230V - 500W max.
- Zintegrowana w napędach DEIMOS AC A600.
- Napięcie zasilania centrali: 230V AC
- Napięcie zasilania silnika: 230V AC 500W max
- Główne funkcje: szybkie zamykanie, blokowanie impulsów
- Programowanie przy pomocy potencjometrów, przycisków i przełączników DIP
- Diagnostyka na LED
- Wbudowany odbiornik dwukanałowy CLONIX64
- 2 zweryfikowane wejścia bezpieczeństwa, w tym jedno dedykowane dla listwy krawędziowej 8k2
- Funkcja furtki (8s) sterowana 2-gim kanałem radiowym

SCHEMAT PODŁĄCZENIA

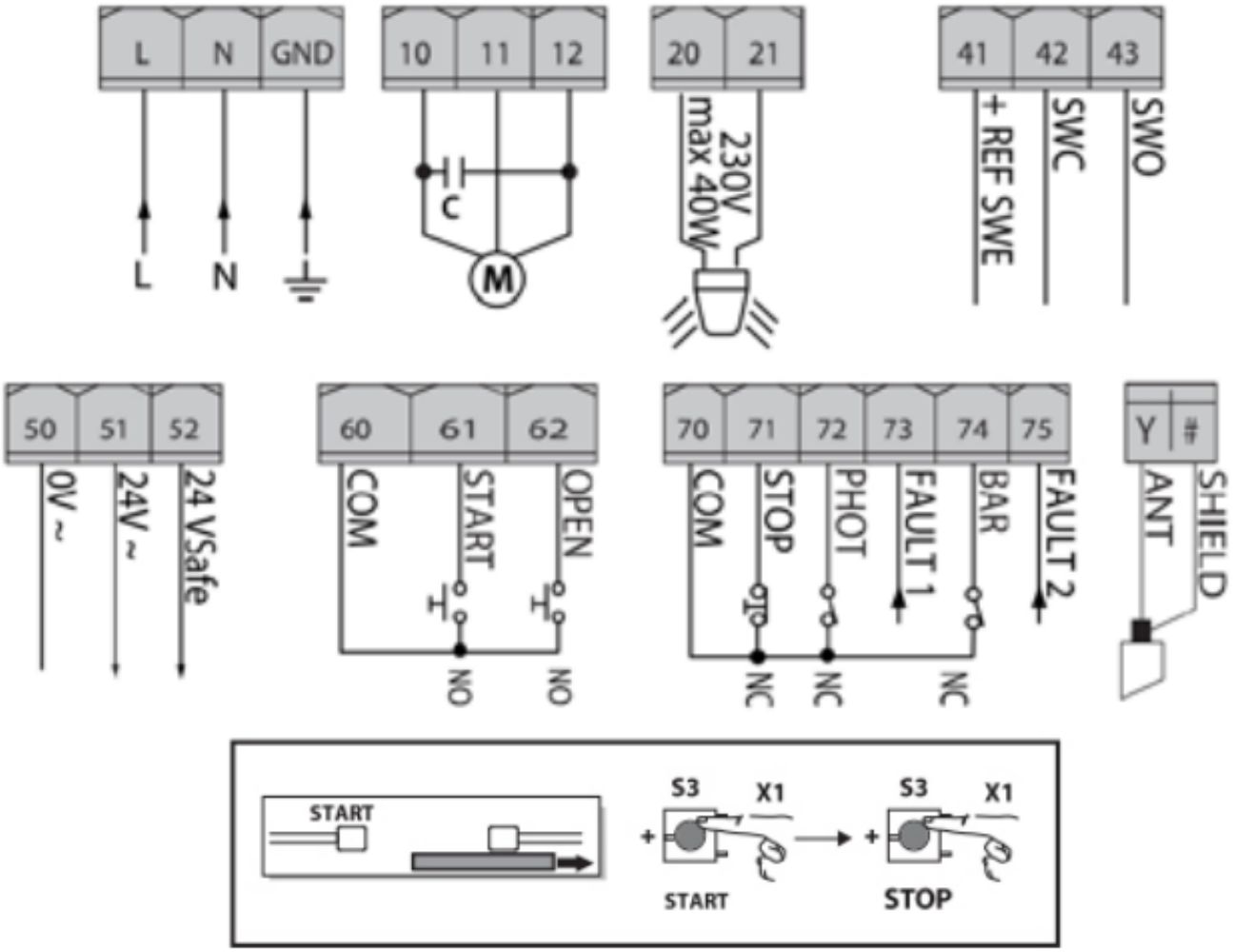

MONTAŻ

Istnieje możliwość montażu urządzania przez profesjonalnego instalatora produktów BFT.

W przypadku chęci poznania szczegółów montażu prosimy o kontakt z naszym biurem handlowym:

tel. +48 797108180

BFT

Obecnie firma BFT jest aktywna na całym świecie, posiada 20 filii i ponad 530 dystrybutorów działających na terenie ponad 120 krajów.

BFT to jeden z wiodących producentów automatyki do bram, systemów kontroli dostępu, słupków automatycznych, automatyki domowej i wielu innych produktów.

Firma powstała w roku 1981 w miejscowości Thiene, a jej powołaniem jest od początku bycie zawsze do dyspozycji swoich klientów i zorientowanie na tych, którzy pracują z jej produktami. Ten duch pozwolił natychmiast stworzyć bardzo ścisły program lojalnościowy z

podmiotami prowadzącymi działalność związaną z instalacjami i systemami automatyki. Ta radykalna zmiana przesądziła o przejściu z modelu firmy lokalnej do niewielkiej firmy międzynarodowej. W roku 2004 tych spółek zagranicznych było tylko trzy, ale w ciągu niecałej dekady ich liczba wzrosła do dziesięciu. Przekroczenie pomiędzy rokiem 2012 a 2013 wartości obrotów 100 milionów to tylko jeden krok na ich drodze.
Naturalną ewolucją stało się przejęcie najsilniejszych klientów i otwarcie pierwszej filii w Niemczech w roku 2002, co stanowiło pierwszy krok ku zagłębieniu się w miejscowe realia i zrozumienie różnych aspektów każdego kraju.
Od tego momentu zaczęli różnicować wachlarz usług, dostosowując go do każdej kultury, zawsze traktując jako priorytet maksymalną satysfakcję klienta.
Od roku 2004 wchodzą w skład grupy Somfy: zapewniło to przyspieszenie niezbędne do zdobycia znacznych udziałów w rynku i stworzenia ustrukturyzowanej sieci dystrybucji.
Obecnie międzynarodowa sieć dystrybucji dzieli się na zarządzaną przez filie i zarządzaną przez bezpośrednich dystrybutorów.

Zaawansowane rozwiązania z unikalnymi, ekskluzywnymi funkcjami. Ale również proste, dostępne i bliskie ludziom. Technologie nowej generacji zaprojektowane z myślą o ułatwieniu życia wszystkim: instalatorom i użytkownikom. To firma skupiającą się na aktualnych potrzebach, równocześnie ukierunkowaną na przyszłość.

Profesjonalną i rozumiejącą firmą, wyciągającą do swoich partnerów pomocną dłoń, która dzięki swojemu wszechstronnemu doświadczeniu specjalisty ds. dostępu pozwala im osiągać postępy w szybkim tempie, by zawsze pozostawać w czołówce.
Firmą, w której czynnik techniczny wspierany jest przez siłę pasji i w której doświadczenie inżynieryjne idzie w parze z żywą inwencją. Są nią dlatego, że lubią Was słuchać, rozumieć, wychodzić naprzeciw Waszym potrzebom i oferować Wam nowe możliwości; zawsze dając Wam to, co najlepsze, dzięki coraz bardziej wyrafinowanym narzędziom zaprojektowanym z myślą o poprawie niezawodności działania. Szybka i inteligentna technologia, która zawsze przyspiesza, by nadążyć za innowacją i by - wraz z Wami - zawsze być o krok do przodu.

BFT

Automatyka do bram BFT – nowoczesne napędy i inteligentne systemy kontroli dostępu

BFT to jeden z najbardziej rozpoznawalnych producentów automatyki do bram, szlabanów oraz systemów kontroli dostępu na świecie. Marka od ponad 40 lat rozwija innowacyjne technologie przeznaczone dla domów prywatnych, osiedli mieszkaniowych, firm oraz obiektów przemysłowych.

Zobacz automatykę BFT

Napędy do bram

BFT oferuje nowoczesne napędy do bram przesuwnych, skrzydłowych oraz garażowych. Automatyka marki ceniona jest za płynną pracę, wysoką kulturę działania oraz niezawodność nawet przy intensywnej eksploatacji.

Inteligentne technologie

Systemy BFT wykorzystują zaawansowane rozwiązania umożliwiające sterowanie bramą pilotem, smartfonem oraz integrację z systemami smart home. Technologia U-Link pozwala na komunikację urządzeń oraz ich zdalne zarządzanie.

Bezpieczeństwo i trwałość

Automatyka BFT wyposażona jest w systemy wykrywania przeszkód, zabezpieczenia przeciążeniowe oraz nowoczesne centrale sterujące. Solidna konstrukcja urządzeń gwarantuje wieloletnią i bezpieczną pracę.

Dlaczego warto wybrać automatykę BFT?

Produkty BFT projektowane są z myślą o maksymalnym komforcie użytkowania oraz niezawodności działania. Marka oferuje szeroką gamę rozwiązań do bram posesyjnych, przemysłowych, parkingowych oraz systemów kontroli dostępu. Dzięki temu użytkownik może dopasować odpowiedni napęd zarówno do lekkiej bramy przydomowej, jak i ciężkiej bramy przemysłowej.

BFT należy do międzynarodowej grupy SOMFY i działa w ponad 120 krajach świata. Producent stale rozwija swoje technologie, koncentrując się na bezpieczeństwie, energooszczędności oraz inteligentnym sterowaniu automatyką. Wiele urządzeń wyposażonych jest w silniki 24V zapewniające cichą pracę, płynne spowolnienia oraz wykrywanie przeszkód zwiększające bezpieczeństwo użytkowników.

Ogromną popularnością cieszą się napędy BFT do bram skrzydłowych oraz przesuwnych, takie jak serie PHOBOS, KUSTOS, DEIMOS czy ARES. Produkty te wykorzystywane są zarówno w instalacjach prywatnych, jak i komercyjnych, gdzie liczy się niezawodność oraz odporność na intensywną eksploatację.

Marka oferuje również szeroką gamę akcesoriów, takich jak piloty BFT, fotokomórki, lampy ostrzegawcze, centrale sterujące czy systemy radiowe. Wszystkie elementy tworzą spójny i nowoczesny system automatyki bramowej.

✓ BFT to połączenie włoskiej jakości, nowoczesnych technologii oraz wieloletniego doświadczenia w branży automatyki do bram i systemów kontroli dostępu.

Rozwiązania BFT znajdują zastosowanie w domach jednorodzinnych, wspólnotach mieszkaniowych, parkingach, obiektach przemysłowych oraz przestrzeni publicznej. Producent oferuje zarówno automatykę do bram posesyjnych, jak i zaawansowane systemy szlabanów, słupków automatycznych oraz kontroli ruchu pojazdów.

Dzięki połączeniu nowoczesnego designu, trwałości oraz inteligentnych funkcji sterowania produkty BFT należą do najczęściej wybieranych systemów automatyki bramowej w Europie.