HERZ Systemy zabezpieczeń, ul.Ługi 74, 05-400 Otwock

tel. (22) 788 10 44, 797 108 180, e-mail: sklep@napedy24.pl

Dane aktualne na dzień: 22-10-2026 09:04

Link do produktu: https://napedy24.pl/fotokomorki-podtynkowe-fadini-zeroph-141l-p-9730.html

Fotokomórki podtynkowe FADINI ZERO.PH 141L

DOSTĘPNOŚĆ	**dostępny**
CZAS WYSYŁKI	**2-3 dni**
NUMER KATALOGOWY	**9730**
KOD PRODUCENTA	**141L**
PRODUCENT	**FADINI**
PRODUCENT	**FADINI**
KOMPLETACJA	**AKCESORIA**

OPIS PRODUKTU

Fotokomórki podtynkowe FADINI ZERO.PH 141L

141L ZERO.PH para fotokomórek podtynkowych (1 szt./opakowanie)

OLŚNIEWAJĄCY DESIGN
Urządzenie bezpieczeństwa zgodne z normą EN 12453, wyposażone w jeden odbiornik i jeden nadajnik. Elementy elektroniczne i optyczne są zamknięte w hermetycznej obudowie z tworzywa sztucznego. Ramka z białym światłem LED

ŁATWE W MONTAŻU
Kompaktowe wymiary: wystaje tylko 18 mm ponad powierzchnię w wersji podtynkowej, obudowa ABS z wysokim stopniem odporności na warunki atmosferyczne. Linia produktowa zawiera również kompletną ofertę kolumn i dodatkowych uchwytów montażowych.

BEZPIECZNA
Zasięg 20 m. Wyjście przekaźnikowe umożliwiające podłączenie do dowolnej centrali sterującej z serii ELPRO lub istniejącej już instalacji. Napięcie zasilania 24 V AC/DC.

DANE TECHNICZNE

DANE TECHNICZNE	140L | 141L	160L | 161L
Częstotliwość modulacji (Hz)	625/320	110 | 114 | 182 | 195
Zasilanie (Vac/dc)	12/24	24
Pobór prądu nadajnika (mA)	26	13
Pobór prądu odbiornika (mA)	36	35
Temperatura pracy (°C)	-20 ÷ +70	-20 ÷ +70
Obciążalnoś zestyku przekaźnika (Vdc, A/Vac, A)	30, 1/125, 0,3	30, 1/125, 0,3
Zasięg (m) *[N]*	20	20
Czas wykrywania przeszkody (ms)	6	6
Stopień ochrony IP	55	55

[N]: Odległość zmniejsza się o około 30-50% w przypadku mgły, deszczu lub pyłów.

WYMIARY INSTALACYJNE

WYMIARY OGÓLNE

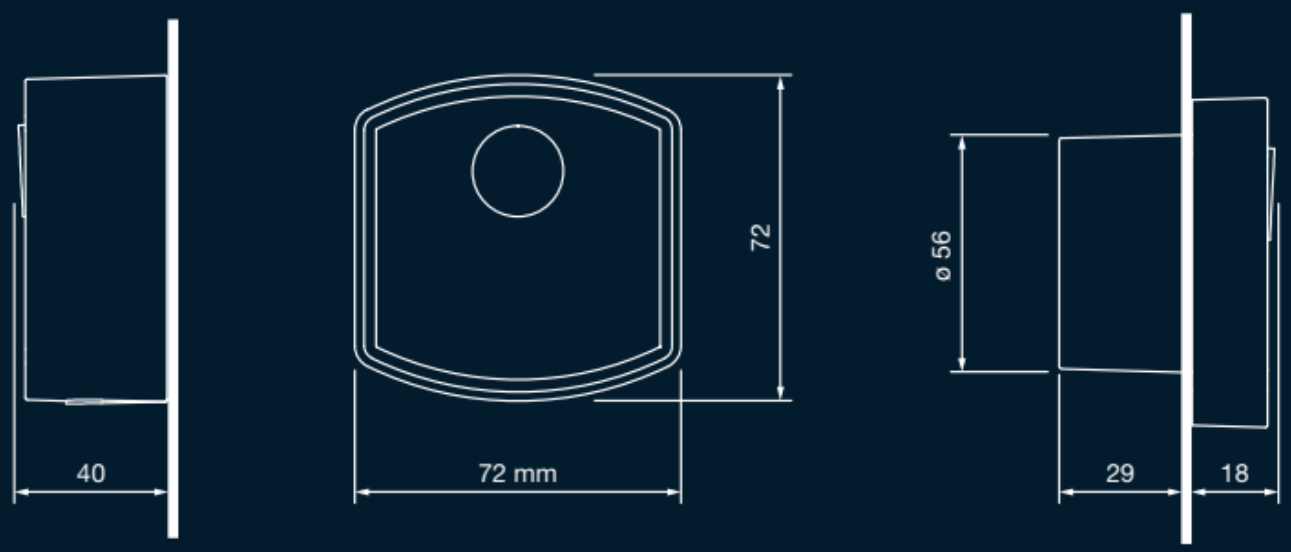

MONTAŻ

Istnieje możliwość montażu urządzania przez profesjonalnego instalatora produktów **FADINI**.

W przypadku chęci poznania szczegółów montażu prosimy o kontakt z naszym biurem handlowym:

tel. +48 797 108 180

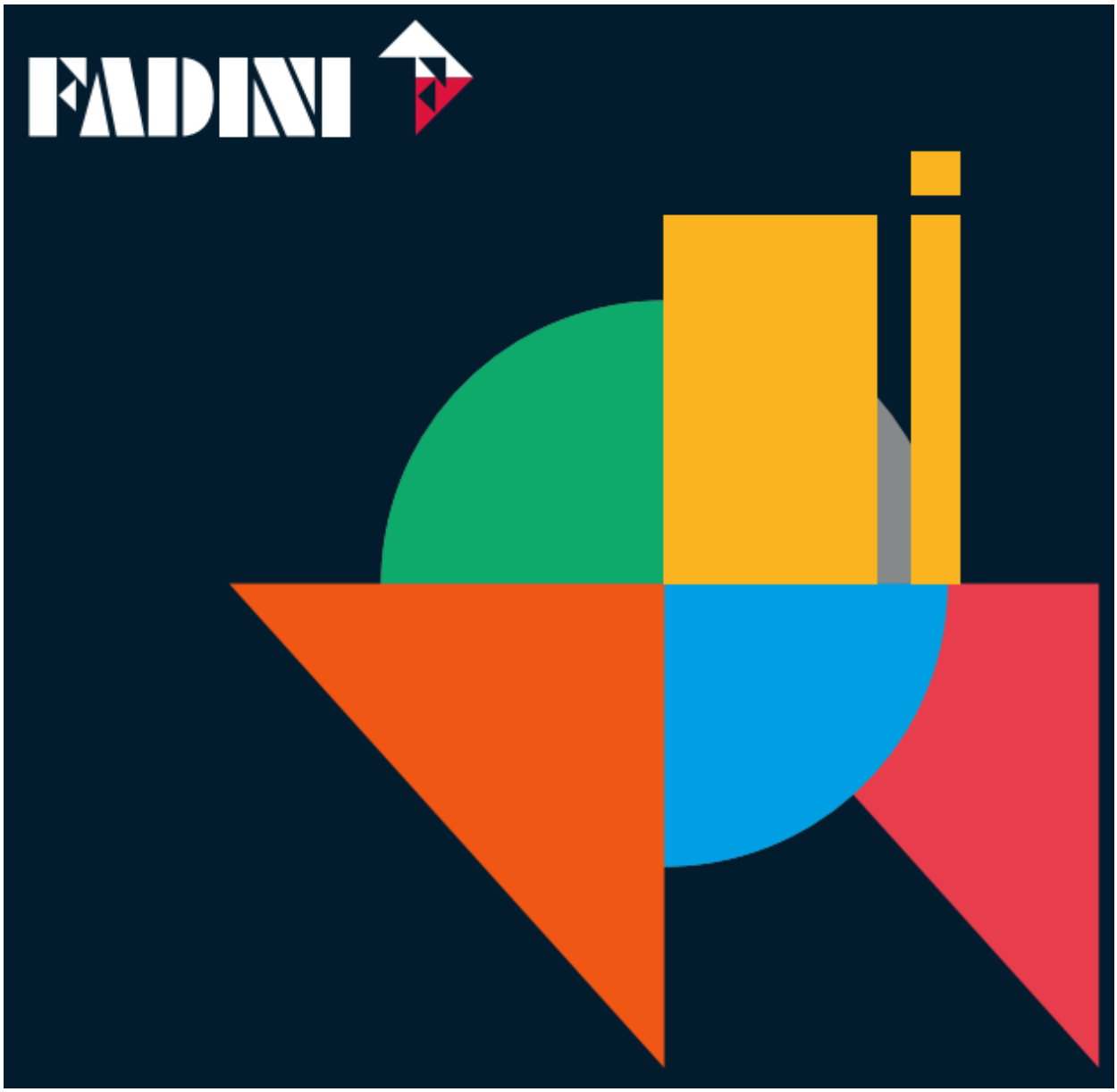

FADINI

Fadini zalicza się do światowych liderów w produkcji i dystrybucji **automatyki do bram, drzwi i furtek, garaży, szlabanów automatycznych, słupków parkingowych** automatycznych, półautomatycznych, przenośnych i stałych. Od chwili powstania firmy niezmienna pozostaje jej filozofia, którą cechuje zrównoważone połączenie tradycji i nowoczesności, jakości i niezawodności. **Fadini**, produkt ekskluzywny i rozpoznawalny.

Meccanica Fadini S.r.l. to obecnie **europejski i światowy lider** posiadający oddziały handlowe i serwisowe w ponad 60 krajach. Siedziba firmy znajduje się we Włoszech, w miejscowości Cerea w prowincji Werony i obejmuje łączną powierzchnię ponad 130 000 m², z czego 30 000 m² jest zadaszone, gdzie są projektowane i produkowane rozwiązania do automatyzacji bram, garaży, drzwi przemysłowych i automatycznych szlabanów, a także szeroka gama hydraulicznych słupków automatycznych, półautomatycznych, przenośnych i stałych. Dwa pozostałe zakłady usytuowane w prowincji miasta Vicenza specjalizują się w produkcji systemów sterowania i bezpieczeństwa.