HERZ Systemy zabezpieczeń, ul.Ługi 74, 05-400 Otwock

tel. (22) 788 10 44, 797 108 180, e-mail: sklep@napedy24.pl

Dane aktualne na dzień: 22-10-2026 10:26

Link do produktu: https://napedy24.pl/jednostka-hydrauliczna-bft-xpass-b-3301200-hydr-unit-efo-p-4172.html

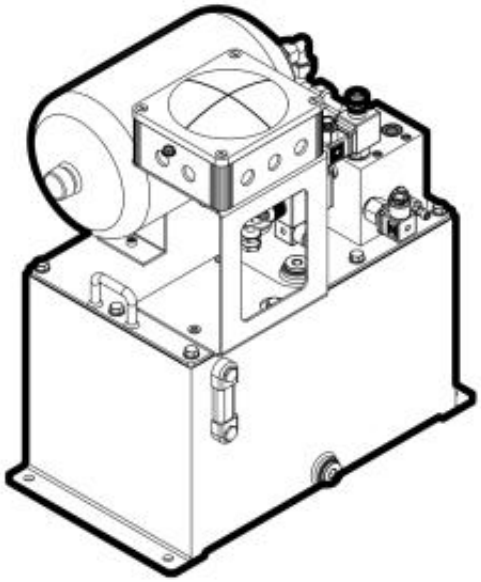

Jednostka hydrauliczna BFT XPASS B 330/1200 HYDR. UNIT + EFO

CZAS WYSYŁKI	**6-8 tygodni**
NUMER KATALOGOWY	**D113829**
KOD PRODUCENTA	**XPASS B 330/1200 HYDR. UNIT + EFO**
PRODUCENT	**BFT**

OPIS PRODUKTU

Jednostka hydrauliczna BFT XPASS B 330/1200 HYDR. UNIT + EFO

Zapory antyterrorystyczne BFT serii XPASS B 330/1200 K12 przeznaczone są do blokowania przejazdu w miejscach wymagających szczególnej formy zabezpieczenia. Poziom bezpieczeństwa bazuje na poddaniu badaniom zderzeniowym przez niezależny certyfikowany organ zgodnie z normami IWA14-1:2013 V/7200[N3C]/80/90 (wcześniej K12). Gwarantowana jest ochrona nawet w przypadku pojedynczej zapory. Wyposażona jest w oświetlenie LED w górnej części zapory oraz pas odblaskowy o wysokości 100 mm. Zapora oferowana jest o średnicy 330 mm oraz wysokości 1200 mm. Bardzo wysoką odporność zapewnia grubość ścianki cylindra wynosząca aż 25 mm. Na życzenie klienta dostępne jest wykonanie ze stali nierdzewnej. W wersji EFO szybkość awaryjnego podnoszenia poniżej 1.5 s.

Jednostka hydrauliczna do XPASS B 330/1200 BODY L / LI z systemem EFO do szybkiego podnoszenia awaryjnego. Niezależna jednostka hydrauliczna z systemem EFO

Zapora (bez jednostki) BFT XPASS B 330/1200 BODY L (link)

Zapora (bez jednostki) BFT XPASS B 330/1200 BODY L-RAL (link)

Zapora (bez jednostki) BFT XPASS B 330/1200 BODY LI INOX (link)

Zapora (bez jednostki) BFT XPASS B 330/1200 BODY LI STAINLESS STEEL 316 (link)

Firma Herz posiada wieloletnie doświadczenie projektowe umożliwiające dopasowanie najlepszego rozwiązania do zabezpieczenia każdego rodzaju obiektu.
Zapewniamy także montaż elementów bezpieczeństwa i urządzeń antyterrorystycznych wraz z serwisem.

Skontaktuj się z nami. Odpowiemy na wszelkie pytania.

Konsultacje:
Tel. +48 660 446 204
e-mail: biuro@herz.waw.pl

Projektowanie:
Tel. +48 733 335 207, 733 335 208
e-mail: biuro@herz.waw.pl

DANE TECHNICZNE

DANE TECHNICZNE SŁUPKÓW ANTYTERRORYSTYCZNYCH BFT XPASS B 330/1200

Parametr	XPASS B 330/1200 BODY L	XPASS B 330/1200 BODY L-RAL	XPASS B 330/1200 BODY LI	XPASS B 330/1200 BODY LI STAINLESS STEEL 316
Wysokość słupka	1200 mm	1200 mm	1200 mm	1200 mm
Średnica słupka	330 mm	330 mm	330 mm	330 mm
Grubość słupka	25 mm	25 mm	25 mm	25 mm
Zasilanie	230 V	230 V	230 V	230 V
Centrala sterująca	PERSEO CBE	PERSEO CBE	PERSEO CBE	PERSEO CBE
Odporność na wyłamanie	2 100 000 J	2 100 000 J	2 100 000 J	2 100 000 J
Rozwiązanie antyterrorystyczne	IWA14-1:2013 V/7200(N3C)/80/90	IWA14-1:2013 V/7200(N3C)/80/90	IWA14-1:2013 V/7200(N3C)/80/90	IWA14-1:2013 V/7200(N3C)/80/90
Obsługa ręczna	Zmiana kierunku za pomocą mechanicznego klucza w przypadku braku napięcia	Zmiana kierunku za pomocą mechanicznego klucza w przypadku braku napięcia	Zmiana kierunku za pomocą mechanicznego klucza w przypadku braku napięcia	Zmiana kierunku za pomocą mechanicznego klucza w przypadku braku napięcia
Częstotliwość użytkowania	2000 Op/gg	2000 Op/gg	2000 Op/gg	2000 Op/gg
Rodzaj wyłącznika krańcowego	Czujnik magnetyczny REED	Czujnik magnetyczny REED	Czujnik magnetyczny REED	Czujnik magnetyczny REED

HERZ Systemy zabezpieczeń, ul.Ługi 74, 05-400 Otwock

tel. (22) 788 10 44, 797 108 180, e-mail: sklep@napedy24.pl

Wykończenie słupka	Powłoka kataforetyczna 7015 i farba	Specjalna powłoka kataforetyczna RAL i farba	Stal nierdzewna AISI 304	Stal nierdzewna AISI 316L
Środowisko pracy (maks.)	-40 ÷ 60 °C	-40 ÷ 60 °C	-40 ÷ 60 °C	-40 ÷ 60 °C
Stopień ochrony	IP67	IP67	IP67	IP67

WYMIARY

WYMIARY SŁUPKA ANTYTERRORYSTYCZNEGO BFT XPASS B 330/1200

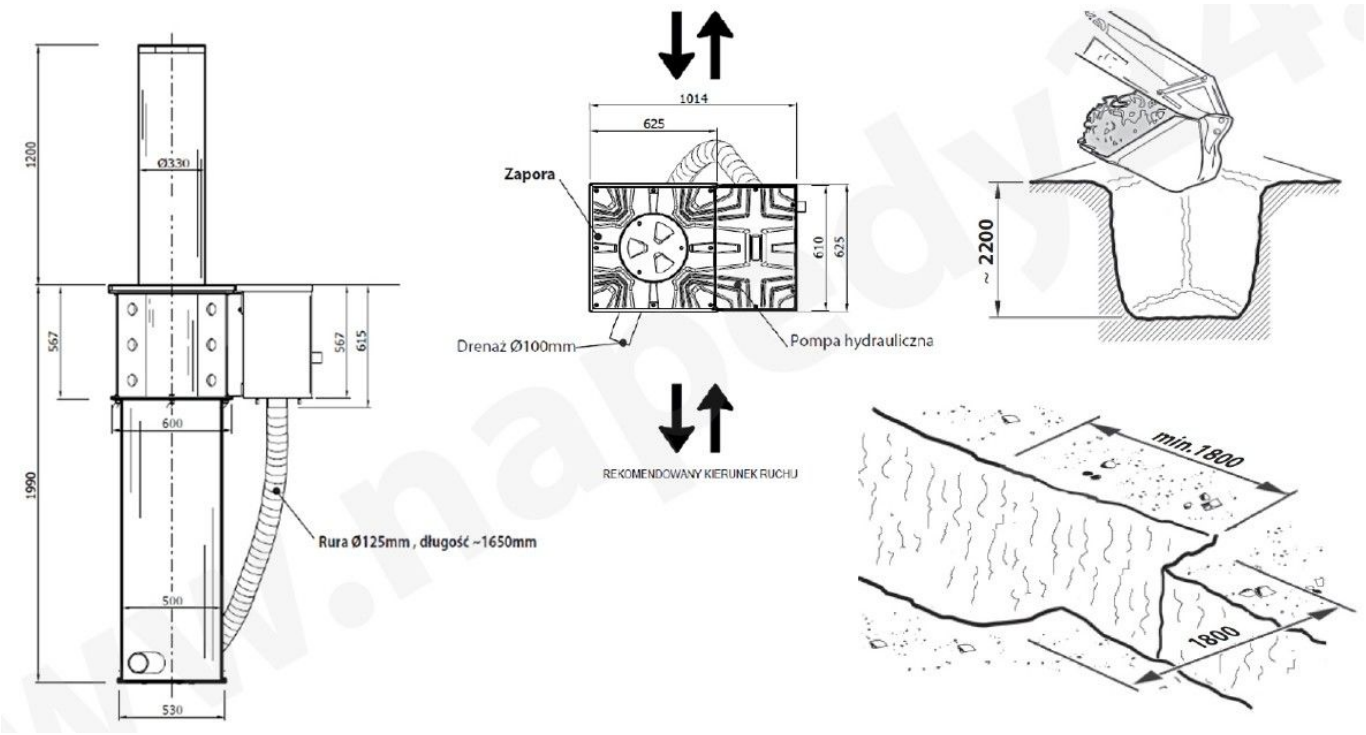

BFT

Automatyka do bram BFT – nowoczesne napędy i inteligentne systemy kontroli dostępu

BFT to jeden z najbardziej rozpoznawalnych producentów automatyki do bram, szlabanów oraz systemów kontroli dostępu na świecie. Marka od ponad 40 lat rozwija innowacyjne technologie przeznaczone dla domów prywatnych, osiedli mieszkaniowych, firm oraz obiektów przemysłowych.

Zobacz automatykę BFT

Napędy do bram

BFT oferuje nowoczesne napędy do bram przesuwnych, skrzydłowych oraz garażowych. Automatyka marki ceniona jest za płynną pracę, wysoką kulturę działania oraz niezawodność nawet przy intensywnej eksploatacji.

Inteligentne technologie

Systemy BFT wykorzystują zaawansowane rozwiązania umożliwiające sterowanie bramą pilotem, smartfonem oraz integrację z systemami smart home. Technologia U-Link pozwala na komunikację urządzeń oraz ich zdalne zarządzanie.

Bezpieczeństwo i trwałość

Automatyka BFT wyposażona jest w systemy wykrywania przeszkód, zabezpieczenia przeciążeniowe oraz nowoczesne centrale sterujące. Solidna konstrukcja urządzeń gwarantuje wieloletnią i bezpieczną pracę.

Dlaczego warto wybrać automatykę BFT?

Produkty BFT projektowane są z myślą o maksymalnym komforcie użytkowania oraz niezawodności działania. Marka oferuje szeroką gamę rozwiązań do bram posesyjnych, przemysłowych, parkingowych oraz systemów kontroli dostępu. Dzięki temu użytkownik może dopasować odpowiedni napęd zarówno do lekkiej bramy przydomowej, jak i ciężkiej bramy przemysłowej.

BFT należy do międzynarodowej grupy SOMFY i działa w ponad 120 krajach świata. Producent stale rozwija swoje technologie, koncentrując się na bezpieczeństwie, energooszczędności oraz inteligentnym sterowaniu automatyką. Wiele urządzeń wyposażonych jest w silniki 24V zapewniające cichą pracę, płynne spowolnienia oraz wykrywanie przeszkód zwiększające bezpieczeństwo użytkowników.

Ogromną popularnością cieszą się napędy BFT do bram skrzydłowych oraz przesuwnych, takie jak serie PHOBOS, KUSTOS, DEIMOS czy ARES. Produkty te wykorzystywane są zarówno w instalacjach prywatnych, jak i komercyjnych, gdzie liczy się niezawodność oraz odporność na intensywną eksploatację.

Marka oferuje również szeroką gamę akcesoriów, takich jak piloty BFT, fotokomórki, lampy ostrzegawcze, centrale sterujące czy systemy radiowe. Wszystkie elementy tworzą spójny i nowoczesny system automatyki bramowej.

✓ BFT to połączenie włoskiej jakości, nowoczesnych technologii oraz wieloletniego doświadczenia w branży automatyki do bram i systemów kontroli dostępu.

Rozwiązania BFT znajdują zastosowanie w domach jednorodzinnych, wspólnotach mieszkaniowych, parkingach, obiektach przemysłowych oraz przestrzeni publicznej. Producent oferuje zarówno automatykę do bram posesyjnych, jak i zaawansowane systemy szlabanów, słupków automatycznych oraz kontroli ruchu pojazdów.

Dzięki połączeniu nowoczesnego designu, trwałości oraz inteligentnych funkcji sterowania produkty BFT należą do najczęściej wybieranych systemów automatyki bramowej w Europie.

MONTAŻ

Profesjonalna instalacja systemów antyterrorystycznych BFT – zespół HERZ do Twojej dyspozycji

W HERZ doskonale rozumiemy, jak kluczowe znaczenie ma bezpieczeństwo – zarówno w przestrzeni publicznej, jak i prywatnej. Dlatego nasz wykwalifikowany zespół specjalistów oferuje kompleksową obsługę w zakresie instalacji zaawansowanych systemów zabezpieczeń antyterrorystycznych, takich jak automatyczne słupki parkingowe renomowanej marki BFT.

Dzięki wieloletniemu doświadczeniu i eksperckiej wiedzy jesteśmy w stanie nie tylko zrealizować precyzyjny i bezpieczny montaż, ale także pomóc naszym klientom na etapie doboru technologii oraz szczegółowej wyceny inwestycji. Zawsze dopasowujemy rozwiązania do konkretnych potrzeb i uwarunkowań technicznych – tak, by zapewnić maksymalną skuteczność i niezawodność działania systemu.

Zaufaj HERZ – Twojemu partnerowi w zakresie nowoczesnych systemów bezpieczeństwa.

tel. +48 797108180