HERZ Systemy zabezpieczeń, ul.Ługi 74, 05-400 Otwock

tel. (22) 788 10 44, 797 108 180, e-mail: sklep@napedy24.pl

Dane aktualne na dzień: 22-10-2026 07:05

Link do produktu: https://napedy24.pl/kamera-kopulowa-vidos-ip-h1140-cctv-ip-p-7601.html

KAMERA KOPUŁOWA VIDOS IP-H1140 CCTV IP

Cena	**750,30 zł**
DOSTĘPNOŚĆ	**dostępny**
CZAS WYSYŁKI	**2-3 dni**
NUMER KATALOGOWY	**IP-H1140**
KOD PRODUCENTA	**IP-H1140**
PRODUCENT	**VIDOS**

OPIS PRODUKTU

Kupując produkt Vidos IP-H1140 otrzymujesz:

- kamerę kopułową **Vidos IP-H1140** - 1szt
- akcesoria montażowe
- instrukcję obsługi
- karta gwarancyjna
- dowód zakupu paragon/faktura VAT

IP-H1140 VIDOS Kopułkowa Kamera IP CCTV - Telewizja przemysłowa

Sieciowa kamera kompułkowa IP-H1140 marki Vidos to mocne, kompaktowe urządzenie odporna na niekorzystne warunki atmosferyczne, dzięki zastosowaniu stopnia szczelności IP67.

Model IP-H1140 pozwala na uzyskanie zapis z maksymalną prędkością 20 kl/s w rozdzielczości 4Mpx, dzięki zastosowaniu przetwornik 1/3″ CMOS z funkcją skanowania progresywnego.

Kamera Vidos IP-H1140, jak pozostałe kamery również została wyposażona w szereg zaawansowanych funkcji, jak np. analiza i zmiana wartości, naświetlonych i prześwietlonych miejsc obrazu w celu jego uwidocznienia i dokładnej rejestracji WDR (Wide Dynamic Range), ale również system ROI (Region of Interest), który pozwala na poprawę jakości wybranych fragmentów obrazu, DNR (Digital Noise Reduction) minimalizujący szumy w obrazie czy również maski prywatności.

Sieciowa kamera telewizji przemysłowej przeznaczona do obsługi najnowszych systemów wizyjnych w technologii IP.

Kamera może służyć jako dodatkowy punkt obserwacyjny kompatybilny w wideodomofonem lub jako samodzielna kamera w zintegrowanym systemie CCTV. Dzięki współpracy z sieciową aplikacją VIDOS ONE użytkownik uzyskuje możliwość zdalnej obsługi, przeglądu nagrań i monitorowania na żywo bezpośrednio z poziomu smartfona lub tabletu.

DANE OGÓLNE

- Przetwornik 1/3″ CMOS z funkcją skanowania progresywnego
- Obiektyw: 2,8mm, stałoogniskowa
- Rozdzielczość: 4Mpx (2560 x 1440 pikseli)
- Czułość: 0.01 Lux@(F2.0, AGC Wł.), 0 Lux z IR (tryb nocny czarno-biały)
- Inteligentny promiennik podczerwieni: zasięg do 30m / długość fali 850nm
- Tryb dzień/noc: Automatyczny filtr podczerwieni ICR
- Migawka: 1/3 s. do 1/100,000 s.
- Wolna migawka – TAK

- Wspierane systemy ulepszania obrazu: AGC / DWDR / 3D DNR / BLC / ROI
- Kąt widzenia obiektywu: szerokość 98° / wysokość 53,1° / diagonalny 114,7°
- Zakres regulacji: poziom: 0 – 360°, pion: 0 – 75°, rotacja: 0 – 360°
- Regulowane przez dedykowane oprogramowanie lub przeglądarkę internetową: nasycenie, jasność, kontrast, ostrość, AGC, balans bieli
- Wyzwalanie alarmu: detekcja ruchu, alarm sabotażu wideo, błąd logowania
- Podgląd na żywo: do 6 kanałów jednocześnie
- Obsługa do 32 użytkowników / 3 poziomy dostępu: Administrator, Operator, Użytkownik
- Maski prywatności, znak wodny, ochrona hasłem, filtrowanie adresów IP, lustrzane odbicie
- Zgodność ze standardami ONVIF / ISAPI
- Interfejs: 1x RJ-45 10/100 Base-T na przewodzie
- Program do obsługi – VIDOS ONE PC / Aplikacja mobilna : VIDOS ONE
- Kompatybilna z : iVMS-4200, iVMS-4500, iVMS-5200 , Hik-Connect

PARAMETRY TECHNICZNE

- Materiał: Metal / tworzywo sztuczne
- Klasa szczelności: IP67
- Wymiary: Ø 110mm x 85,3mm (Ø4,3″ x 3,4″)
- Waga: 320g (556g z opakowaniem)
- Zakres temperatur pracy: -30° C ~ 60° C / Wilgotność 90% lub mniej (bez kondensacji)
- Zasilanie: 12V DC ± 25% / PoE 802.3af, klasa 3
- Pobór mocy: 12V DC, 0.4 A, maks. 5 W / PoE: (802.3af, 36V-57V), 0.2A-0.15A, maks. 6.5 W
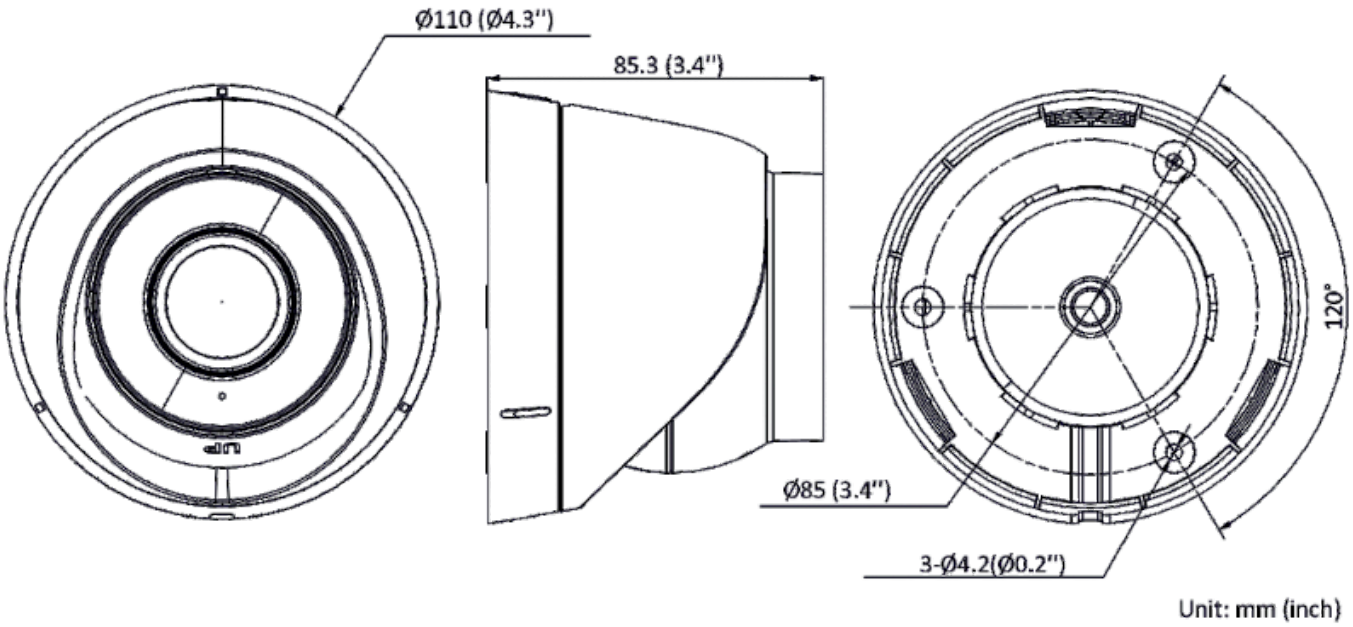
RYSUNEK TECHNICZNY WYMIARY VIDOS IP-H1140