HERZ Systemy zabezpieczeń, ul.Ługi 74, 05-400 Otwock

tel. (22) 788 10 44, 797 108 180, e-mail: sklep@napedy24.pl

Dane aktualne na dzień: 22-10-2026 03:42

Link do produktu: https://napedy24.pl/kolumna-aluminiowa-avo-ego-eg100l-100-cm-dla-fotokomorek-oswietlenie-led-p-11848.html

Kolumna aluminiowa AVO EGO EG100L 100 cm, dla fotokomórek, oświetlenie LED

Cena	**947,10 zł**
DOSTĘPNOŚĆ	**dostępny**
CZAS WYSYŁKI	**2-3 dni**
NUMER KATALOGOWY	**11848**
KOD PRODUCENTA	**EG100L**
PRODUCENT	**AVO**
PRODUCENT	**AVO**
KOMPLETACJA	**AKCESORIA**

OPIS PRODUKTU

Kolumna aluminiowa AVO EGO EG100L LED 100 cm

AVO EG100L Kolumna, wysokość 100 cm, z wbudowanym oświetleniem LED (10W LED) kolor RAL7016

Ledowe światła do oświetlania dużych powierzchni. Całkowicie wykonana z aluminium.

Kolumna przeznaczona między innymi do fotokomórek AFT23 lub AFT180

Wysokość kolumny 100cm

Kupując przedmiot AVO EG100L otrzymujesz:

- kolumna aluminiowa 100cm AVO EG100L - 1 szt
- instrukcja obsługi w języku polskim
- karta gwarancyjna
- paragon lub faktura Vat

DANE TECHNICZNE

DANE TECHNICZNE AVO EGO EG100L

DANE ELEKTRYCZNE		
zasilanie	Vdc	24-35
współczynnik oddawania barw		CRI>90
barwa światła paska LED	K	3000
moc strumienia świetlnego	lm	450-900
DANE OGÓLNE		
stopień ochrony	IP	54

WYMIARY

WYMIARY KOLUMNY ALUMINIOWEJ AVO EGO EG100L LED

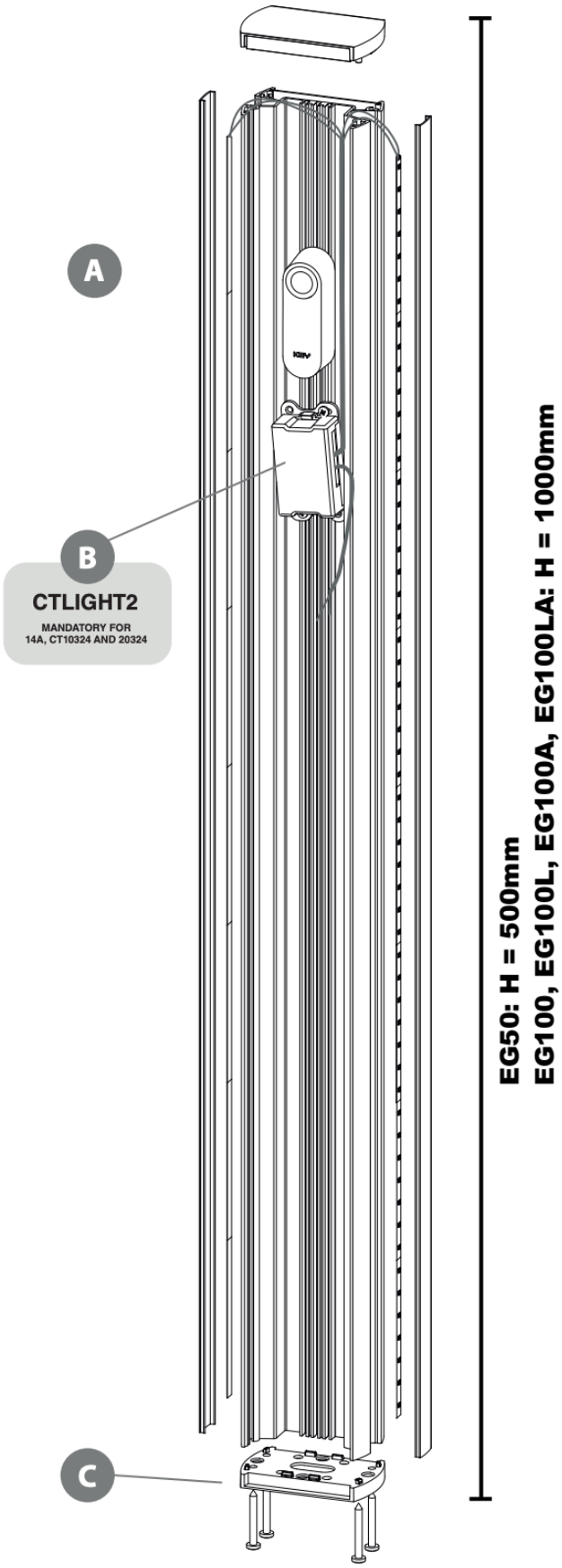

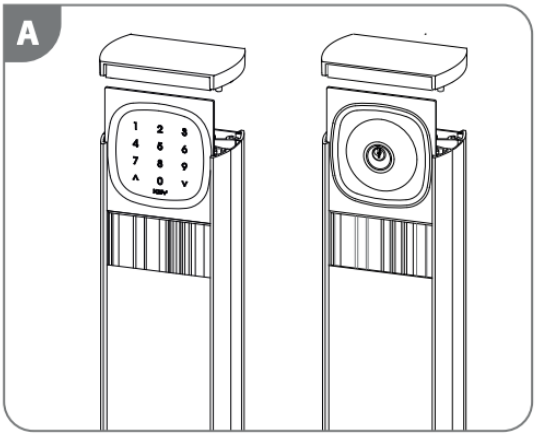

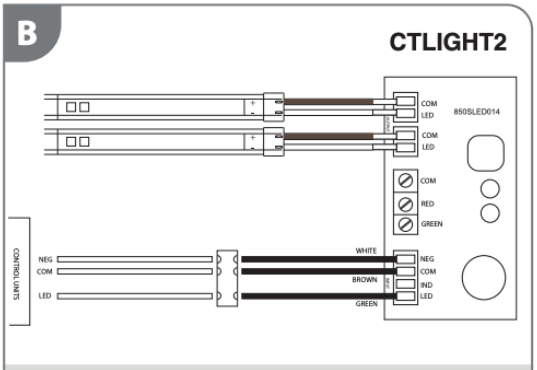

CONTROL UNITS CT10324 - CT20324 - 14A

N.B. ONLY FOR CT10324 AND CT20324 CONFIGURE PARAMETER "COURTESY LIGHT SET UP" (FCY/TCY)

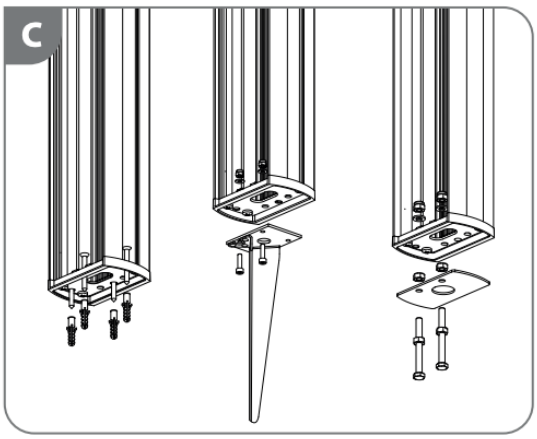

HERZ Systemy zabezpieczeń, ul.Ługi 74, 05-400 Otwock

tel. (22) 788 10 44, 797 108 180, e-mail: sklep@napedy24.pl

ZASIĘG OŚWIETLENIA

ZASIĘG OŚWIETLENIA KOLUMNY AVO EGO EG100L LED

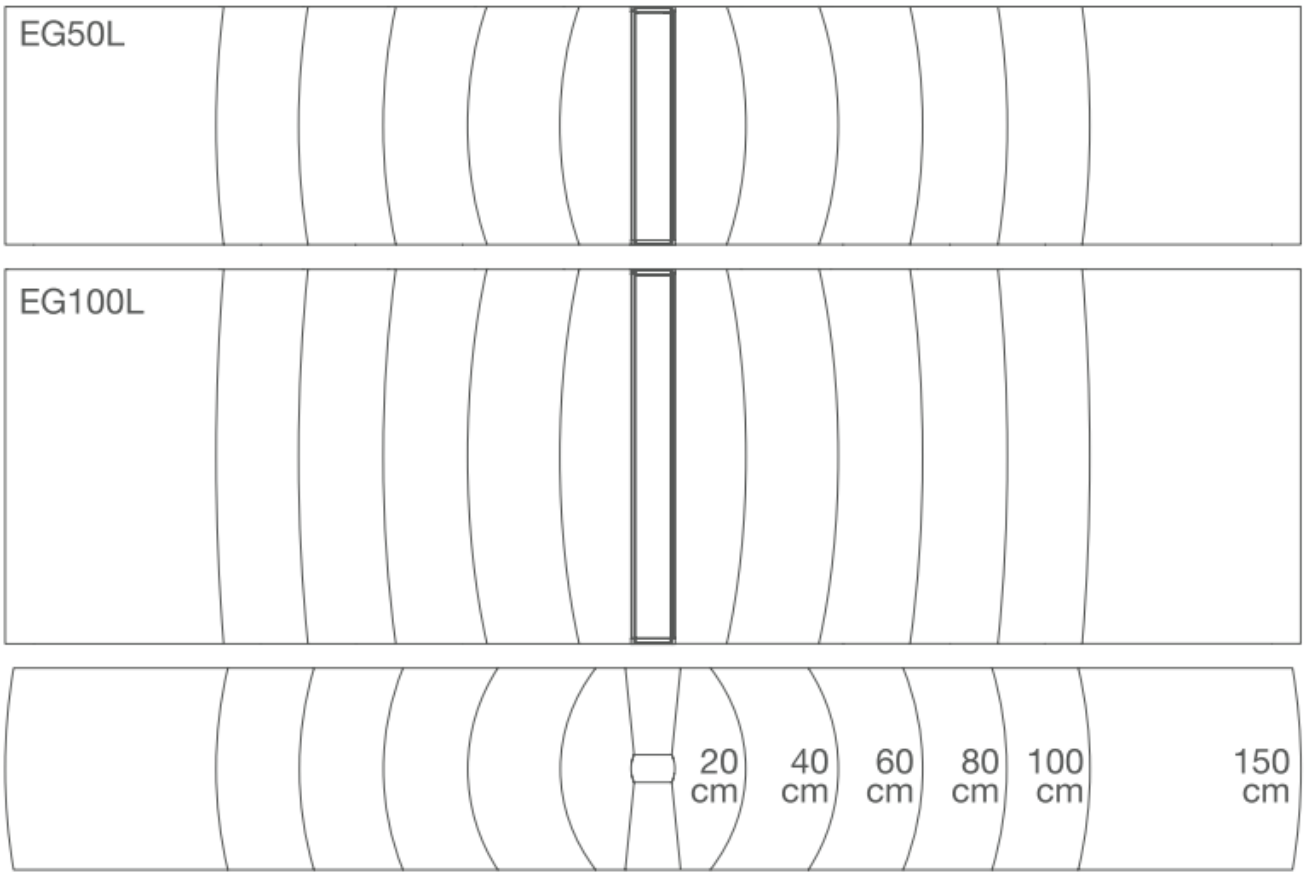

AVO

AVO GROUP to marka, która wyrosła z włoskiej tradycji, innowacyjności i designu. Firma została założona przez zespół ekspertów branży automatyki wjazdowej i parkingowej, którzy przez lata zdobywali doświadczenie w tworzeniu i wdrażaniu nowoczesnych systemów automatyki. AVO oferuje szeroką gamę produktów, obejmującą automatykę do bram, zarówno przesuwnych, skrzydłowych,garażowych, jak i przemysłowych, a także zaawansowane systemy parkingowe, rozwiązania do kontroli ruchu pieszych. AVO oferuje nie tylko bramy garażowe – zarówno przydomowe, jak i przemysłowe, ale także nowoczesne wideodomofony. Firma wprowadza również innowacyjne rozwiązanie w postaci Systemu Oświetlenia Nocnego, które zapewnia dodatkową funkcjonalność i bezpieczeństwo w nocy.

W ofercie AVO GROUP znajdują się między innymi napędy do bram wjazdowych, zarówno przesuwnych, jak i skrzydłowych, oraz do bram garażowych. Firma wyróżnia się na rynku dzięki innowacyjnym rozwiązaniom, takim jak Night Light System, oświetlenie LED w siłownikach oraz centrala, która pozwala na sterowanie systemem oświetlenia zewnętrznego, w tym lampami LED.

AVO GROUP to dynamiczna i młoda firma, która koncentruje się na opracowywaniu i produkcji napędów do bram ogrodzeniowych, garażowych, szlabanów drogowych oraz drzwi automatycznych. Misją AVO jest dostarczanie nowatorskich rozwiązań dla przestrzeni mieszkalnych, komercyjnych i przemysłowych, łączących funkcjonalność, bezpieczeństwo i estetykę. Firma stawia na ciągły rozwój i wykorzystanie najnowszych technologii, aby sprostać wymaganiom zarówno instalatorów, jak i użytkowników końcowych.

HERZ Systemy zabezpieczeń, ul.Ługi 74, 05-400 Otwock

tel. (22) 788 10 44, 797 108 180, e-mail: sklep@napedy24.pl

MONTAŻ

Profesjonalny instalator produktów AVO może zająć się montażem urządzeń.

AUTOMATYKA DO BRAM SKRZYDŁOWYCH, NAPĘDY DO BRAM PRZESUWNYCH, SIŁOWNIKI DO BRAM GARAŻOWYCH, SZLABANY PARKINGOWE

Aby uzyskać szczegółowe informacje na temat montażu, prosimy o kontakt z naszym biurem handlowym:

tel. +48 797108180