HERZ Systemy zabezpieczeń, ul.Ługi 74, 05-400 Otwock

tel. (22) 788 10 44, 797 108 180, e-mail: sklep@napedy24.pl

Dane aktualne na dzień: 22-10-2026 07:10

Link do produktu: https://napedy24.pl/naped-do-bram-garazowych-d700-hs-24v-faac-p-8093.html

NAPĘD DO BRAM GARAŻOWYCH D700 HS 24V FAAC

Cena	**1 076,99 zł**
DOSTĘPNOŚĆ	**dostępny**
CZAS WYSYŁKI	**2-3 dni**
NUMER KATALOGOWY	**D700 HS**
KOD PRODUCENTA	**11060201**
PRODUCENT	**FAAC**
PRODUCENT	**FAAC**
KOMPLETACJA	**SIŁOWNIK**
POWIERZCHNIA BRAMY	**do 19m2**
CYKL PRACY	**UŻYCIE BARDZO INTENSYWNE**
PRĘDKOŚĆ OTWIERANIA	**HI-SPEED**
ENKODER	**TAK**
WYŁĄCZNIK KRAŃCOWY	**BRAK**
ZASILANIE SILNIKA	**24V**

OPIS PRODUKTU

FAAC D700 HS SIŁOWNIK DO BRAM GARAŻOWYCH

Maks. siła ciągu 700 N
Częstotliwość użytkowania 100%

W ofercie również: zestaw startowy z napędem FAAC D700 HS do zautomatyzowania bramy garażowej uchylnej lub segmentowej. **W celu skonfigurowania odpowiedniego zestawu dla twojej bramy skontaktuj się z naszymi specjalistami.**

FAAC D700 HS – Ekspresowy komfort w Twoim garażu

Najwyższa prędkość, maksymalna niezawodność, bezkompromisowe bezpieczeństwo

Poznaj **FAAC D700 HS** – wyjątkowo szybki i wydajny **napęd elektromechaniczny 24 V**, stworzony z myślą o garażach przydomowych oraz zastosowaniach półprzemysłowych. Dzięki **prędkości otwierania aż 12 m/min** i nowoczesnym rozwiązaniom technicznym, to idealny wybór dla wymagających użytkowników.

⚡ Najszybszy w swojej klasie:

- **12 m/min** – błyskawiczne otwieranie i zamykanie bramy

- **Maksymalna siła ciągu 700 N** – doskonała do bram garażowych jedno- i dwustanowiskowych
- **Częstotliwość użytkowania: 100%** – gotowy do pracy bez przerw, nawet przy intensywnym użytkowaniu

---

Montaż bez komplikacji:

- **Szyna 2-częściowa z dodatkowym punktem podparcia** – łatwa w transporcie i montażu *(sprzedawana osobno)*
- **Szybki montaż bez użycia narzędzi** – dzięki systemowi zatrzaskowemu
- **Wstępnie zmontowane elementy** – jeszcze mniej pracy przy instalacji

---

Bezpieczeństwo, które działa 24/7:

- **Samoblokujący mechanizm przeciwwłamaniowy** – nie wymaga dodatkowych zabezpieczeń
- **Podwójnie stabilizowane odblokowanie (opatentowane)** – niezawodne działanie nawet w razie awarii
- **Regulowany ogranicznik prędkości i elektroniczne spowalnianie** – płynne, ciche zamykanie

---

FAAC D700 HS – Z myślą o przyszłości:

- Napęd stworzony do **nowoczesnych garaży i małych obiektów komercyjnych**
- Kompatybilny z systemami **inteligentnego domu**
- **Wytrzymała przekładnia łańcuchowa lub paskowa** – dostosowana do Twoich potrzeb

---

Zainwestuj w **FAAC D700 HS** – **najbardziej dynamiczny napęd w swojej klasie**, który zapewni Ci wygodę, bezpieczeństwo i nowoczesny styl każdego dnia.
Skontaktuj się z nami – doradzimy i pomożemy dobrać najlepsze rozwiązanie do Twojej bramy!

KUPUJĄC ZESTAW FAAC D700 HS OTRZYMUJESZ :

- Napęd elektromechaniczny **FAAC D700 HS** z centralą sterującą i czasowym oświetleniem wnętrza garażu, akcesoria montażowe i wewnętrzny mechanizm odblokowujący - 1 szt.
- Instrukcja obsługi
- Karta gwarancyjna
- Dowód zakupu paragon / faktura VAT

HERZ Systemy zabezpieczeń, ul.Ługi 74, 05-400 Otwock

tel. (22) 788 10 44, 797 108 180, e-mail: sklep@napedy24.pl

ZAPRASZAMY DO KONTAKTU TELEFONICZNEGO

W CELU WYBRANIA ODPOWIEDNIEJ LAMPY

DANE TECHNICZNE

DANE TECHNICZNE SIŁOWNIKA FAAC D700 HS	
Model	**D700 HS**
Napięcie zasilania	220–240 V AC 50/60 Hz
Rodzaj silnika	Szczotkowy 24 V DC
Maksymalny pobór mocy	440 W
Maksymalna siła ciągu	700 N
Minimalna wysokość nadproża	35 mm
Oświetlenie wnętrza	230 V – 40 W (max)
Czas świecenia oświetlenia	120 sek.
Maksymalna prędkość wózka	12 m/min
Prędkość wózka przy spowolnieniu	2,5 m/min
Enkoder	Elektroniczny
Głośność	45 dBA
Temperatura pracy	-20 °C ÷ +55 °C
Stopień ochrony	Tylko do użytku wewnętrznego (IP20)
Ciężar urządzenia	6,3 kg
Wymiary (DxSxW)	360 × 200 × 145 mm
Maks. wymiar drzwi (SxW)	Zobacz tabelę SZYNY
Centrala sterująca	E700HS (wbudowana)
Częstotliwość użytkowania	100,00%

WYBÓR LAMPY:

HERZ Systemy zabezpieczeń, ul.Ługi 74, 05-400 Otwock

tel. (22) 788 10 44, 797 108 180, e-mail: sklep@napedy24.pl

WYMIARY

WYMIARY NAPEDU DRZWI GARAŻOWYCH FAAC D700 HS

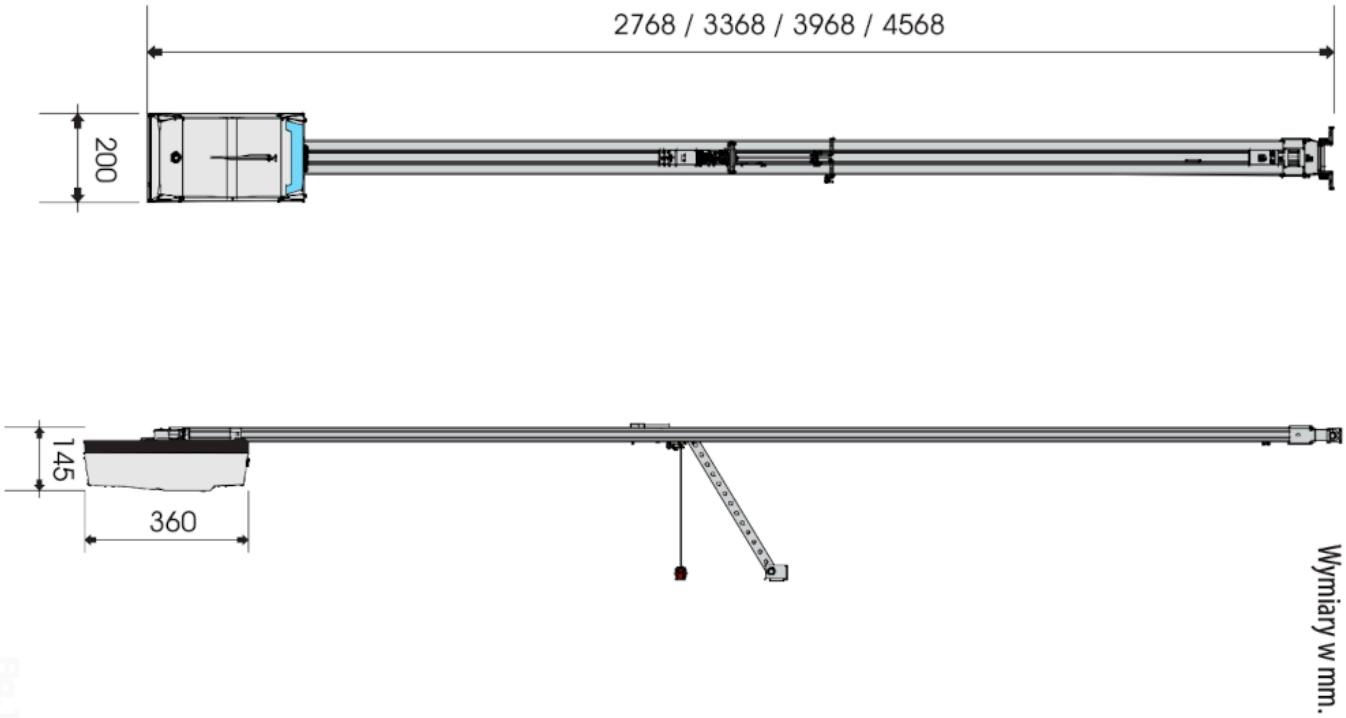

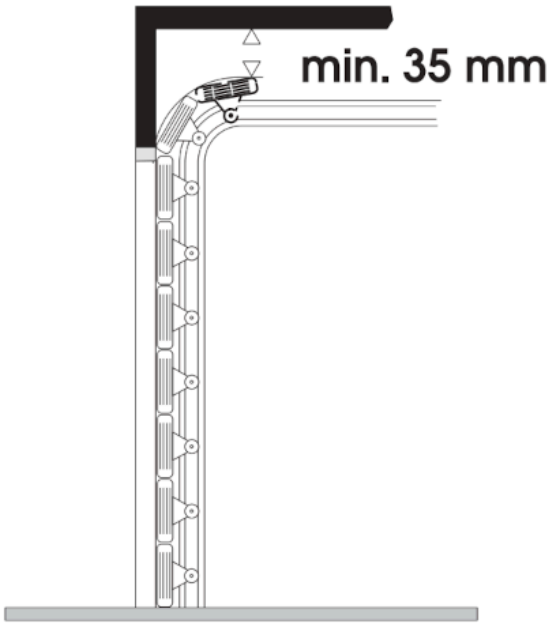

PRZYKŁAD INSTALACJI

HERZ Systemy zabezpieczeń, ul.Ługi 74, 05-400 Otwock

tel. (22) 788 10 44, 797 108 180, e-mail: sklep@napedy24.pl

PRZYKŁADOWA INSTALACJA SIŁOWNIKA BRAMY GARAŻOWEJ FAAC D700 HS

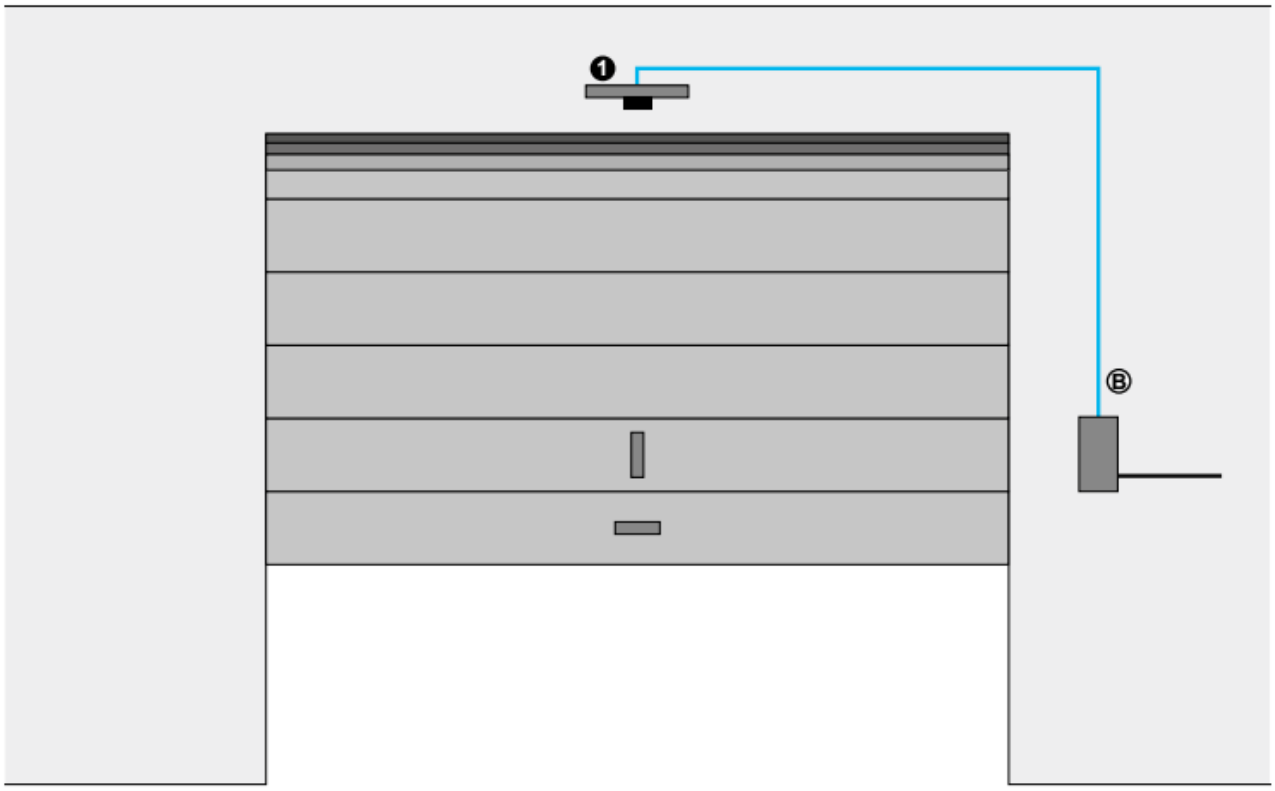

■ Ⓐ **Przewody zasilające (230 V)**

■ przewód 3x1,5

Uwaga: Przekroje przewodów podano w mm^2.

PRZYKŁAD TYPOWEJ INSTALACJI FAAC D700 HS			
Ref.	**Ilość**	**Opis**	**Kod**
1	1	Naped garażowy D700HS	**11060201**
1	1	Szyna pojedyncza 3000 mm	**390126**
	1	Odbiornik radiowy 1-kanałowy FAAC RP FDS 433-868	**787021**
	3	Pilot 2-kanałowy FAAC XT2 FDS 433-868	**7870091**
	1	Lampa FAAC XL 24	**410017**
	1	Para fotokomórek XP 20B D	**785103**
	1	Przełącznik kluczykowy XK10	**401302**
	1	Zamek z kluczem spersonalizowanym do XK10	**71275101/10**

Adaptor do bram podnoszonych z siłownikiem

HERZ Systemy zabezpieczeń, ul.Ługi 74, 05-400 Otwock

tel. (22) 788 10 44, 797 108 180, e-mail: sklep@napedy24.pl

	1	GDA 2400	**390548**
Ramię do bram segmentowych			
	1	Ramię do bram segmentowych	**390768**