HERZ Systemy zabezpieczeń, ul.Ługi 74, 05-400 Otwock

tel. (22) 788 10 44, 797 108 180, e-mail: sklep@napedy24.pl

Dane aktualne na dzień: 23-10-2026 09:27

Link do produktu: https://napedy24.pl/naped-do-bram-przesuwnych-bft-ares-veloce-bt-b500-24v-do-500-kg-szybki-p-12901.html

NAPĘD DO BRAM PRZESUWNYCH BFT ARES VELOCE BT B500 - 24V, do 500 kg SZYBKI

DOSTĘPNOŚĆ	Zapytaj o dostępność !
CZAS WYSYŁKI	**zapytaj o termin wysyłki**
NUMER KATALOGOWY	**2618289 (12901)**
KOD PRODUCENTA	**ARES VELOCE BT B500**
PRODUCENT	**BFT**
PRODUCENT	**BFT**
KOMPLETACJA	**SIŁOWNIK**
WAGA BRAMY	**500 kg**
CYKL PRACY	**UŻYCIE INTENSYWNE**
PRĘDKOŚĆ OTWIERANIA	**HI-SPEED**
WYŁĄCZNIK KRAŃCOWY	**MECHANICZNY**
ZASILANIE SILNIKA	**24V**

OPIS PRODUKTU

Siłownik do bramy przesuwnej BFT ARES VELOCE SMART BT B500

Siłownik do bram przesuwnych BFT ARES VELOCE SMART BT – szybkość, inteligencja i pełna kontrola

BFT ARES VELOCE SMART BT to nowoczesny elektromechaniczny napęd do bram przesuwnych, stworzony z myślą o użytkownikach, którzy oczekują **maksymalnej szybkości działania, wysokiego poziomu bezpieczeństwa oraz inteligentnych funkcji przyszłości**. To rozwiązanie idealne zarówno do **posesji prywatnych**, jak i **obiektów komercyjnych**, gdzie liczy się intensywna praca, niezawodność i komfort codziennego użytkowania.

Nowa linia **Veloce Smart** podnosi poprzeczkę w segmencie automatyki bramowej – brama otwiera się szybciej, działa ciszej i zużywa mniej energii.

Warianty i zakres zastosowania

Siłownik **BFT ARES VELOCE SMART BT** dostępny jest w dwóch wersjach:

- **ARES VELOCE SMART BT B500** – do bram przesuwnych o masie do **500 kg**
- **ARES VELOCE SMART BT B1000** – do bram przesuwnych o masie do **1000 kg**

Napęd przeznaczony jest do **intensywnego użytkowania**, oferując imponującą **prędkość do 25 m/min**, co znacząco skraca czas otwierania i zamykania bramy.

Superszybka praca i inteligentna technologia

Szybkość to kluczowa cecha modelu **ARES VELOCE SMART BT**. Wyższa prędkość ruchu skrzydła oznacza nie tylko większą wygodę, ale również **większe bezpieczeństwo** – krótszy czas otwarcia to mniejsze ryzyko wtargnięcia osób niepowołanych.

Napęd wyposażono w inteligentne systemy **U-Link 2.0** oraz **U-Security**, które umożliwiają nowoczesną komunikację i integrację z systemami smart. Po zastosowaniu karty łączności **B-EBA EasyAXS (Wi-Fi lub 4G)** użytkownik zyskuje możliwość sterowania bramą z poziomu aplikacji **TaHoma® od Somfy**, natomiast instalator – dostęp do aplikacji **EasyAXS** do konfiguracji i diagnostyki.

Za energooszczędność odpowiada moduł **SBCM (Stand-by Low Consumption Module)**, który gwarantuje **minimalne zużycie energii w trybie czuwania**, zgodne z najnowszymi przepisami europejskimi.

Zalety dla użytkownika końcowego

ARES VELOCE SMART BT to rozwiązanie, które realnie poprawia komfort codziennego użytkowania:

- **Bardzo szybka praca** – większa wygoda i bezpieczeństwo
- Napęd do bram przesuwnych do **1000 kg**
- **Niskie zużycie energii** w trybie czuwania
- Gotowość do integracji z **systemami inteligentnego domu**
- **Elektroniczna detekcja przeszkód D-Track**
- **Awaryjne rozsprzęglenie** umożliwiające ręczne otwarcie bramy
- Możliwość zaprogramowania do **128 pilotów**
- **Automatyczne zamykanie**
- **Strefy spowolnienia** – płynne i ciche domykanie
- **Częściowe otwieranie** – idealne rozwiązanie dla pieszych

Korzyści dla instalatorów i profesjonalistów

Napęd został zaprojektowany z myślą o maksymalnym uproszczeniu montażu i konfiguracji:

- **Zintegrowana centrala sterująca**
- Precyzyjna **kontrola momentu obrotowego D-Track**
- **Magnetyczne wyłączniki krańcowe** – szybki i dokładny montaż
- Centrala z **wyświetlaczem**, przygotowana do komunikacji **U-Link 2.0**
- **Kolorowe listwy zaciskowe** dostępne bez zdejmowania obudowy
- Przyciski **+ / – / OK** dostępne nawet przy zamkniętej pokrywie
- **Uproszczone programowanie** z poziomu wyświetlacza lub aplikacji EasyAXS

- **Wymienna pamięć** ustawień i pilotów
- Regulowane **spowolnienia**, automatyczne zamykanie
- Funkcja **częściowego otwierania**

Dlaczego warto wybrać BFT ARES VELOCE SMART BT?

✔ bardzo szybki napęd – do 25 m/min
✔ inteligentne funkcje i smart home
✔ energooszczędność i zgodność z normami UE
✔ wysoki poziom bezpieczeństwa
✔ idealny do intensywnej pracy
✔ jakość i niezawodność marki BFT

W skład zestawu wchodzą:

- **BFT ARES VELOCE BT B500 (2618289)** - siłownik do bram przesuwnych max 1000kg, 24V z centralą sterującą MERAK ARES VELOCE BT B
- Akcesoria montażowe
- Instrukcja w języku polskim
- Gwarancja na 24 miesiące
- Paragon/Faktura VAT

HERZ Systemy zabezpieczeń, ul.Ługi 74, 05-400 Otwock

tel. (22) 788 10 44, 797 108 180, e-mail: sklep@napedy24.pl

ZAPRASZAMY DO KONTAKTU TELEFONICZNEGO

W CELU WYBRANIA ODPOWIEDNIEJ LAMPY

NYLONOWA STALOWA

MOŻLIWY JEST RÓWNIEŻ WYBÓR LISTWY ZĘBATEJ

WYBÓR LAMPY:

DANE TECHNICZNE

PARAMETRY TECHNICZNE NAPĘDU BFT ARES VELOCE BT		
Parametr	**ARES VELOCE BT B 500**	**ARES VELOCE BT B 1000**
Zasilanie	**220–230 V 50/60 Hz**	**220–230 V 50/60 Hz**
Zużycie energii w trybie czuwania	0,43 W	0,43 W
Moc maksymalna	130 W	160 W
Centrala sterująca	MERAK ARES VELOCE BT B	MERAK ARES VELOCE BT B
Maks. ciężar skrzydła	500 KG	1000 KG
Napięcie zasilania silnika	24.05.2026	24.05.2026
Indeks ochronny	IP44	IP44
Poziom hałasu	<70 dBA	<70 dBA
Czas otwarcia	25 m/min	18 m/min
Ciężar siłownika	9,1 kg	9,2 kg
Zakres temperatur pracy	-20°C ÷ +60°C	-20°C ÷ +60°C
Wyłączniki krańcowe	Mechaniczna	Mechaniczna
Reakcja na zderzenie	D-Track	D-Track
Blokada	Mechaniczna samohamowna	Mechaniczna samohamowna

WYBÓR LISTWY:

Odblokowanie	Dźwignia i klucz osobisty	Dźwignia i klucz osobisty

WYMIARY

WYMIARY SIŁOWNIKA BFT ARES VELOCE SMART BT

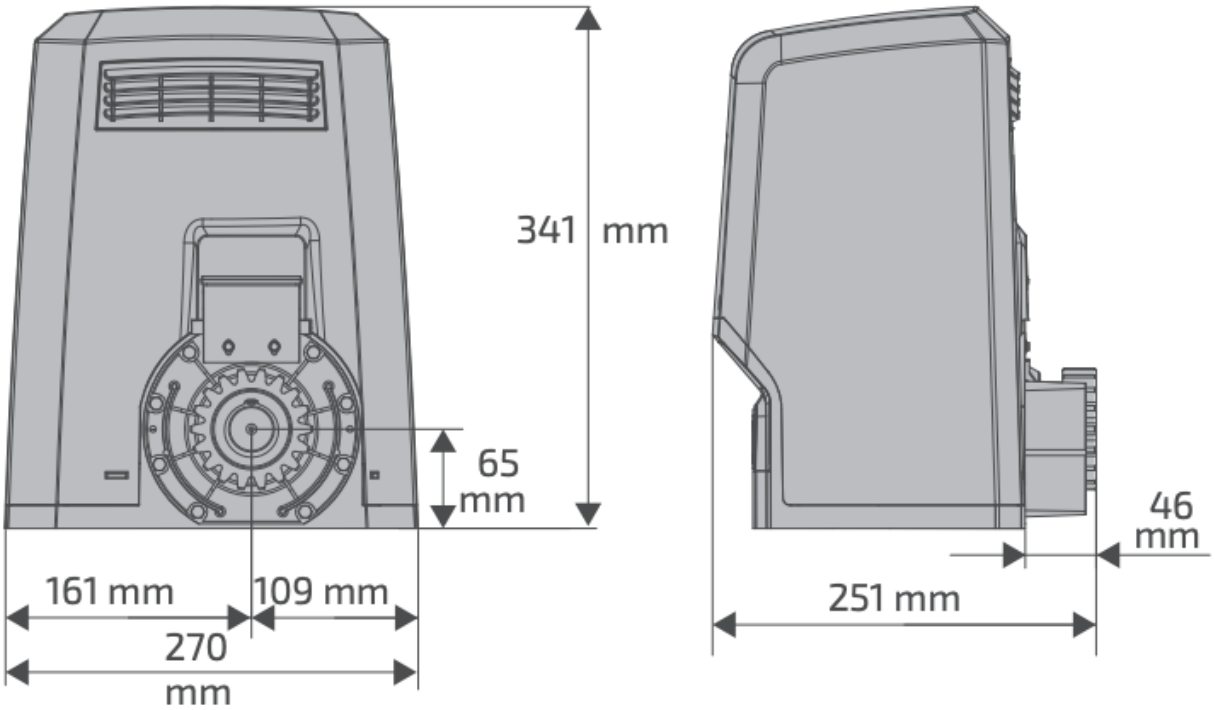

INSTALACJA

PRZYKŁADOWA INSTALACJA SIŁOWNIKA BFT VELOCE SMART BT

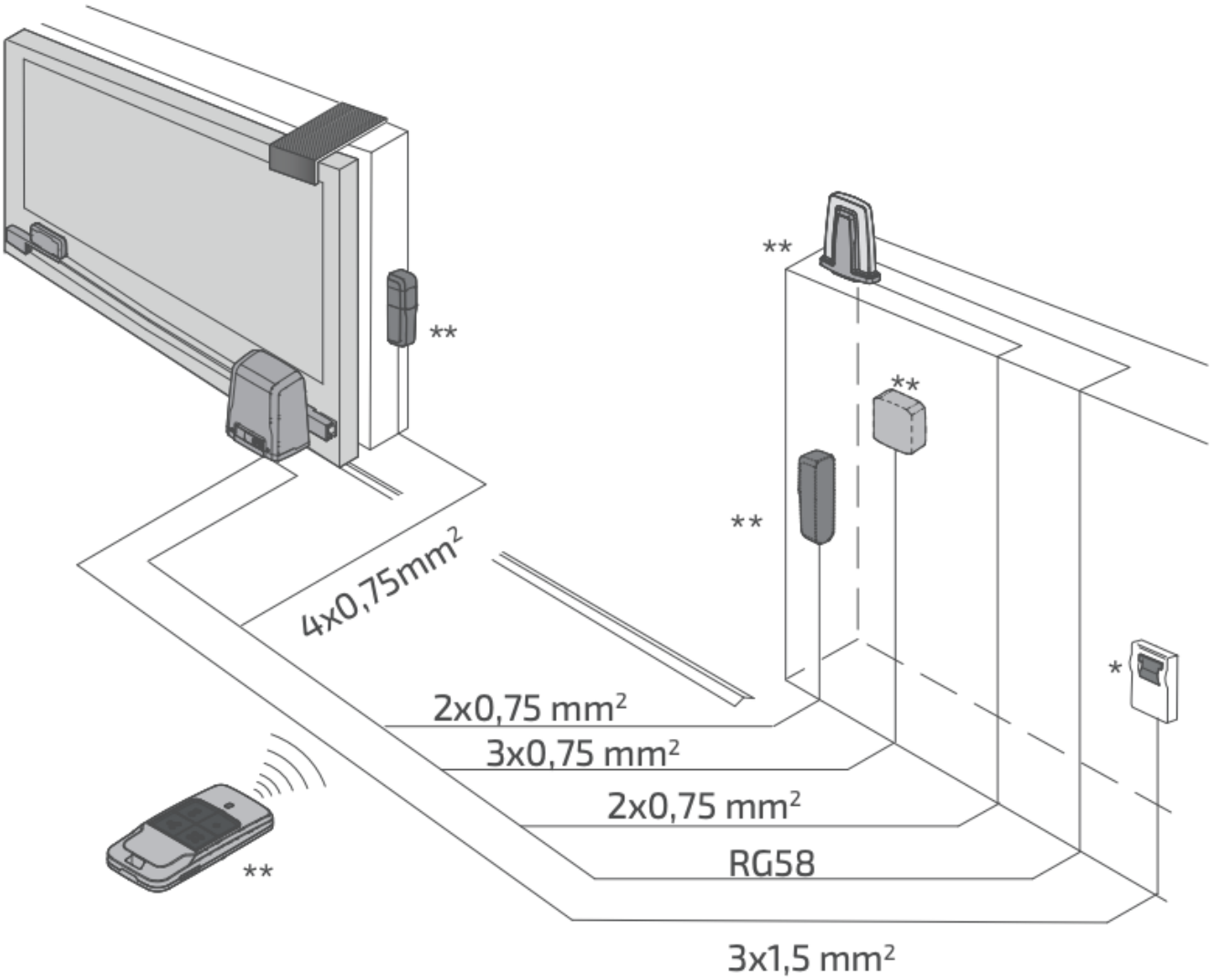

BFT

Automatyka do bram BFT – nowoczesne napędy i inteligentne systemy kontroli dostępu

BFT to jeden z najbardziej rozpoznawalnych producentów automatyki do bram, szlabanów oraz systemów kontroli dostępu na świecie. Marka od ponad 40 lat rozwija innowacyjne technologie przeznaczone dla domów prywatnych, osiedli mieszkaniowych, firm oraz obiektów przemysłowych.

Zobacz automatykę BFT

Napędy do bram

BFT oferuje nowoczesne napędy do bram przesuwnych, skrzydłowych oraz garażowych. Automatyka marki ceniona jest za płynną pracę, wysoką kulturę działania oraz niezawodność nawet przy intensywnej eksploatacji.

Inteligentne technologie

Systemy BFT wykorzystują zaawansowane rozwiązania umożliwiające sterowanie bramą pilotem, smartfonem oraz integrację z systemami smart home. Technologia U-Link pozwala na komunikację urządzeń oraz ich zdalne zarządzanie.

Bezpieczeństwo i trwałość

Automatyka BFT wyposażona jest w systemy wykrywania przeszkód, zabezpieczenia przeciążeniowe oraz nowoczesne centrale sterujące. Solidna konstrukcja urządzeń gwarantuje wieloletnią i bezpieczną pracę.

Dlaczego warto wybrać automatykę BFT?

Produkty BFT projektowane są z myślą o maksymalnym komforcie użytkowania oraz niezawodności działania. Marka oferuje szeroką gamę rozwiązań do bram posesyjnych, przemysłowych, parkingowych oraz systemów kontroli dostępu. Dzięki temu użytkownik może dopasować odpowiedni napęd zarówno do lekkiej bramy przydomowej, jak i ciężkiej bramy przemysłowej.

BFT należy do międzynarodowej grupy SOMFY i działa w ponad 120 krajach świata. Producent stale rozwija swoje technologie, koncentrując się na bezpieczeństwie, energooszczędności oraz inteligentnym sterowaniu automatyką. Wiele urządzeń wyposażonych jest w silniki 24V zapewniające cichą pracę, płynne spowolnienia oraz wykrywanie przeszkód zwiększające bezpieczeństwo użytkowników.

Ogromną popularnością cieszą się napędy BFT do bram skrzydłowych oraz przesuwnych, takie jak serie PHOBOS, KUSTOS, DEIMOS czy ARES. Produkty te wykorzystywane są zarówno w instalacjach prywatnych, jak i komercyjnych, gdzie liczy się niezawodność oraz odporność na intensywną eksploatację.

Marka oferuje również szeroką gamę akcesoriów, takich jak piloty BFT, fotokomórki, lampy ostrzegawcze, centrale sterujące czy systemy radiowe. Wszystkie elementy tworzą spójny i nowoczesny system automatyki bramowej.

✓ BFT to połączenie włoskiej jakości, nowoczesnych technologii oraz wieloletniego doświadczenia w branży automatyki do bram i systemów kontroli dostępu.

Rozwiązania BFT znajdują zastosowanie w domach jednorodzinnych, wspólnotach mieszkaniowych, parkingach, obiektach przemysłowych oraz przestrzeni publicznej. Producent oferuje zarówno automatykę do bram posesyjnych, jak i zaawansowane systemy szlabanów, słupków automatycznych oraz kontroli ruchu pojazdów.

Dzięki połączeniu nowoczesnego designu, trwałości oraz inteligentnych funkcji sterowania produkty BFT należą do najczęściej wybieranych systemów automatyki bramowej w Europie.

MONTAŻ

Montaż, serwis i profesjonalne doradztwo automatyki BFT

Firma **PPHU HERZ** od lat zajmuje się sprzedażą, montażem oraz serwisem automatyki do bram marki BFT. Dzięki doświadczeniu oraz praktycznej wiedzy pomagamy naszym klientom dobrać odpowiednie rozwiązania zarówno do posesji prywatnych, jak i obiektów przemysłowych.

Oferujemy profesjonalny montaż napędów do bram przesuwnych, skrzydłowych, garażowych oraz systemów kontroli dostępu BFT. Każda instalacja wykonywana jest z dbałością o bezpieczeństwo, estetykę oraz prawidłowe działanie całego systemu automatyki.

Zapewniamy również serwis urządzeń BFT, pomoc techniczną oraz fachowe doradztwo przy wyborze odpowiedniego napędu, szlabanu lub akcesoriów. Pomożemy dobrać automatykę dopasowaną do długości i wagi bramy, intensywności użytkowania oraz warunków montażowych.

✓ Skontaktuj się z nami, a pomożemy dobrać odpowiednią automatykę BFT oraz przygotujemy indywidualną wycenę montażu i konfiguracji systemu.

Chętnie odpowiemy na pytania dotyczące montażu, konfiguracji oraz wyboru produktów marki BFT.

+48 797 108 180

HERZ Systemy zabezpieczeń, ul.Ługi 74, 05-400 Otwock

tel. (22) 788 10 44, 797 108 180, e-mail: sklep@napedy24.pl