HERZ Systemy zabezpieczeń, ul.Ługi 74, 05-400 Otwock

tel. (22) 788 10 44, 797 108 180, e-mail: sklep@napedy24.pl

Dane aktualne na dzień: 22-10-2026 13:28

Link do produktu: https://napedy24.pl/naped-do-bram-przesuwnych-bft-icaro-ultra-ac-a2000-24v-do-2000-kg-p-12904.html

NAPĘD DO BRAM PRZESUWNYCH BFT ICARO ULTRA AC A2000 - 24V, do 2000 kg

Cena	**2 919,99 zł**
Cena poprzednia	**~~3 691,85 zł~~**
DOSTĘPNOŚĆ	**dostępny**
CZAS WYSYŁKI	**2-3 dni**
NUMER KATALOGOWY	**2600854 (12904)**
KOD PRODUCENTA	**ICARO ULTRA AC A2000**
PRODUCENT	**BFT**
PRODUCENT	**BFT**
KOMPLETACJA	**SIŁOWNIK**
WAGA BRAMY	**2000 kg**
CYKL PRACY	**UŻYCIE BARDZO INTENSYWNE**
PRĘDKOŚĆ OTWIERANIA	**NORMALNA**
WYŁĄCZNIK KRAŃCOWY	**MAGNETYCZNY**
ZASILANIE SILNIKA	**230V**

OPIS PRODUKTU

Siłownik do bramy przesuwnej BFT ICARO ULTRA AC A2000

U-Link d-track 2 YEARS WARRANTY

Siłownik do bram przesuwnych BFT ICARO AC – przemysłowa moc i niezawodność bez kompromisów

BFT ICARO AC to elektromechaniczny napęd do bram przesuwnych klasy **heavy-duty**, zaprojektowany specjalnie do **bardzo intensywnego użytkowania** w wymagających warunkach. Jest to rozwiązanie dedykowane dla obiektów przemysłowych, logistycznych, magazynów, zakładów produkcyjnych, osiedli mieszkaniowych oraz wszędzie tam, gdzie brama pracuje często,

długo i pod dużym obciążeniem.

Seria **ICARO** łączy w sobie **wysoką kulturę pracy**, **precyzyjną kontrolę ruchu**, **maksymalne bezpieczeństwo** oraz legendarną trwałość marki **BFT**.

Warianty i zakres zastosowania

Napęd **BFT ICARO AC** dostępny jest w dwóch wersjach, przeznaczonych do bram przesuwnych o masie do **2000 kg**:

ICARO SMART AC A2000
– wyłączniki krańcowe **elektromechaniczne**

ICARO ULTRA AC A2000
– wyłączniki krańcowe **magnetyczne**
– podwyższony stopień ochrony **IP55**

Obie wersje zostały zaprojektowane z myślą o **ciągłej i intensywnej eksploatacji**, nawet w trudnych warunkach środowiskowych.

Konstrukcja stworzona do ciężkiej pracy

ICARO AC to napęd 230 V przeznaczony do ciężkich bram przesuwnych, wyposażony w **enkoder inkrementalny o wysokiej rozdzielczości**, który stale monitoruje ruch skrzydła. Prędkość bramy wynosi **9 m/min (Z18)**, co zapewnia płynną i bezpieczną pracę nawet przy dużych masach.

Za trwałość i niezawodność odpowiadają:

- **przekładnie pracujące w kąpieli olejowej**,
- **mechaniczne sprzęgło bezpieczeństwa**,
- inteligentne zarządzanie momentem obrotowym dzięki technologii **D-Track**.

Wariant **ULTRA** dodatkowo wyróżnia się podwyższoną odpornością na kurz i wilgoć (IP55), co czyni go idealnym rozwiązaniem do pracy na zewnątrz, w trudnych warunkach atmosferycznych.

Zalety dla użytkownika końcowego

BFT ICARO AC to maksymalne bezpieczeństwo i niezawodność w codziennej eksploatacji:

- **Elektroniczna detekcja przeszkód** – wysoki poziom ochrony
- Stabilna prędkość pracy **do 9 m/min**
- **Awaryjne odblokowanie** umożliwiające ręczne otwarcie bramy
- Możliwość zaprogramowania do **64 pilotów zdalnego sterowania**
- **Automatyczne zamykanie**
- **Strefy spowolnienia** przy otwieraniu i zamykaniu
- Płynna, kontrolowana praca nawet przy bardzo ciężkich bramach
- **Kompatybilność z protokołem U-Link** – gotowość do rozbudowy systemu

Korzyści dla instalatorów i profesjonalistów

Napęd ICARO AC został zaprojektowany z myślą o instalatorach oraz firmach serwisowych:

- **Technologia D-Track** ułatwiająca spełnienie wymagań norm i certyfikacji
- Bezpieczna praca niezależnie od temperatury, warunków pogodowych i stopnia zużycia mechanicznego
- **Uproszczone programowanie** za pomocą wyświetlacza i przycisków

- **Odczepiana listwa zaciskowa**, znormalizowana kolorystycznie
- **Enkoder inkrementalny** zapewniający szybkie wykrywanie przeszkód
- Płynne przyspieszanie i spowalnianie skrzydła
- **Wbudowany 2-kanałowy odbiornik radiowy**
- Funkcje spowolnienia, automatycznego i szybkiego zamykania
- **Częściowe otwieranie** – idealne dla ruchu pieszego

Produkty kompatybilne i możliwości rozbudowy

BFT ICARO AC można łatwo rozbudować o dodatkowe akcesoria i systemy:

- **Listwy zębate**:
  - nylonowe z metalowym wzmocnieniem (1 m)
  - stalowe **CVZ 30×12 mm, moduł 4** (1 m)
- **B-EBA io-homecontrol®** – sterowanie radiowe i integracja z centralą **TaHoma® switch**
- **B-EBA RS-485 LINK** – przewodowe podłączenie do centralnego systemu sterowania

Dlaczego warto wybrać BFT ICARO AC?

✔ napęd do bardzo ciężkich bram do 2000 kg
✔ stworzony do intensywnej i ciągłej pracy
✔ przemysłowa trwałość i bezpieczeństwo
✔ technologia D-Track i enkoder inkrementalny
✔ wersja ULTRA z ochroną IP55
✔ sprawdzona jakość marki BFT

W skład zestawu wchodzą:

- **BFT ICARO ULTRA AC A2000 (2600854)** - siłownik do bram przesuwnych max 2000kg, 230V z centralą sterującą **LEO B CBB L02**
- Akcesoria montażowe
- Instrukcja w języku polskim
- Gwarancja na 24 miesiące
- Paragon/Faktura VAT

ZAPRASZAMY DO KONTAKTU TELEFONICZNEGO

W CELU WYBRANIA ODPOWIEDNIEJ LAMPY

NYLONOWA STALOWA

MOŻLIWY JEST RÓWNIEŻ WYBÓR LISTWY ZĘBATEJ

WYBÓR LAMPY:

DANE TECHNICZNE

DANE TECHNICZNE NAPĘDU DO BRAM PRZESUWNYCH ICARO AC	
Model	**ICARO SMART AC A2000/ULTRA AC A2000**
Napięcie zasilania jednostki sterującej	230 V
Centrala sterująca	LEO B CBB L02
Napięcie zasilania silnika	230 V
Prędkość skrzydła	9 m/min (Z18)
Moduł listwy zębatej	4
Maks. ciężar skrzydła	2000 kg
Reakcja na zderzenie	Sprzęgło mechaniczne + enkoder inkrementalny
Wyłączniki krańcowe	Elektromechaniczne / Magnetyczne
Spowolnienia	Tak
Blokada	Mechaniczna samohamowna

WYBÓR LISTWY:

HERZ Systemy zabezpieczeń, ul.Ługi 74, 05-400 Otwock

tel. (22) 788 10 44, 797 108 180, e-mail: sklep@napedy24.pl

Odblokowanie	Dźwignia i klucz osobisty
Maks. liczba sterowników	do 64

WYMIARY

WYMIARY SIŁOWNIKA BFT ICARO AC

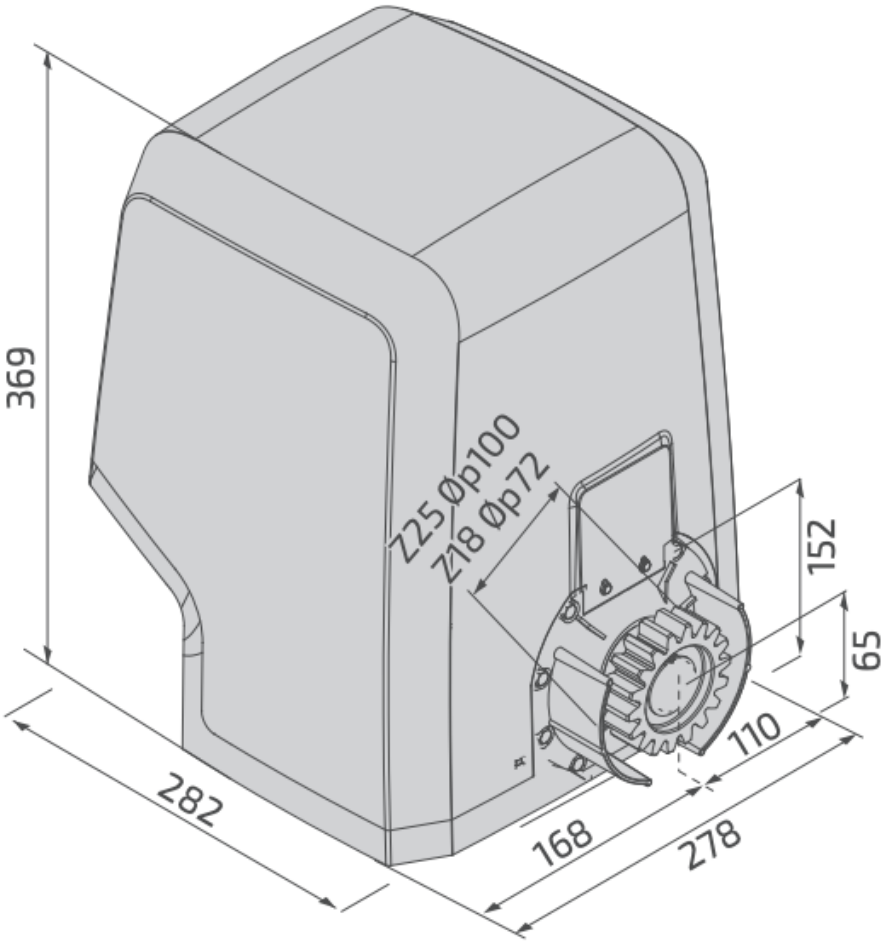

BFT

Automatyka do bram BFT – nowoczesne napędy i inteligentne systemy kontroli dostępu

BFT to jeden z najbardziej rozpoznawalnych producentów automatyki do bram, szlabanów oraz systemów kontroli dostępu na świecie. Marka od ponad 40 lat rozwija innowacyjne technologie przeznaczone dla domów prywatnych, osiedli mieszkaniowych, firm oraz obiektów przemysłowych.

Zobacz automatykę BFT

Napędy do bram

BFT oferuje nowoczesne napędy do bram przesuwnych, skrzydłowych oraz garażowych. Automatyka marki ceniona jest za płynną pracę, wysoką kulturę działania oraz niezawodność nawet przy intensywnej eksploatacji.

Inteligentne technologie

Systemy BFT wykorzystują zaawansowane rozwiązania umożliwiające sterowanie bramą pilotem, smartfonem oraz integrację z systemami smart home. Technologia U-Link pozwala na komunikację urządzeń oraz ich zdalne zarządzanie.

Bezpieczeństwo i trwałość

Automatyka BFT wyposażona jest w systemy wykrywania przeszkód, zabezpieczenia przeciążeniowe oraz nowoczesne centrale sterujące. Solidna konstrukcja urządzeń gwarantuje wieloletnią i bezpieczną pracę.

Dlaczego warto wybrać automatykę BFT?

Produkty BFT projektowane są z myślą o maksymalnym komforcie użytkowania oraz niezawodności działania. Marka oferuje szeroką gamę rozwiązań do bram posesyjnych, przemysłowych, parkingowych oraz systemów kontroli dostępu. Dzięki temu użytkownik może dopasować odpowiedni napęd zarówno do lekkiej bramy przydomowej, jak i ciężkiej bramy przemysłowej.

BFT należy do międzynarodowej grupy SOMFY i działa w ponad 120 krajach świata. Producent stale rozwija swoje technologie, koncentrując się na bezpieczeństwie, energooszczędności oraz inteligentnym sterowaniu automatyką. Wiele urządzeń wyposażonych jest w silniki 24V zapewniające cichą pracę, płynne spowolnienia oraz wykrywanie przeszkód zwiększające bezpieczeństwo użytkowników.

Ogromną popularnością cieszą się napędy BFT do bram skrzydłowych oraz przesuwnych, takie jak serie PHOBOS, KUSTOS, DEIMOS czy ARES. Produkty te wykorzystywane są zarówno w instalacjach prywatnych, jak i komercyjnych, gdzie liczy się niezawodność oraz odporność na intensywną eksploatację.

Marka oferuje również szeroką gamę akcesoriów, takich jak piloty BFT, fotokomórki, lampy ostrzegawcze, centrale sterujące czy systemy radiowe. Wszystkie elementy tworzą spójny i nowoczesny system automatyki bramowej.

✓ BFT to połączenie włoskiej jakości, nowoczesnych technologii oraz wieloletniego doświadczenia w branży automatyki do bram i systemów kontroli dostępu.

Rozwiązania BFT znajdują zastosowanie w domach jednorodzinnych, wspólnotach mieszkaniowych, parkingach, obiektach przemysłowych oraz przestrzeni publicznej. Producent oferuje zarówno automatykę do bram posesyjnych, jak i zaawansowane systemy szlabanów, słupków automatycznych oraz kontroli ruchu pojazdów.

Dzięki połączeniu nowoczesnego designu, trwałości oraz inteligentnych funkcji sterowania produkty BFT należą do najczęściej wybieranych systemów automatyki bramowej w Europie.

MONTAŻ

Montaż, serwis i profesjonalne doradztwo automatyki BFT

Firma **PPHU HERZ** od lat zajmuje się sprzedażą, montażem oraz serwisem automatyki do bram marki BFT. Dzięki doświadczeniu oraz praktycznej wiedzy pomagamy naszym klientom dobrać odpowiednie rozwiązania zarówno do posesji prywatnych, jak i obiektów przemysłowych.

Oferujemy profesjonalny montaż napędów do bram przesuwnych, skrzydłowych, garażowych oraz systemów kontroli dostępu BFT. Każda instalacja wykonywana jest z dbałością o bezpieczeństwo, estetykę oraz prawidłowe działanie całego systemu automatyki.

Zapewniamy również serwis urządzeń BFT, pomoc techniczną oraz fachowe doradztwo przy wyborze odpowiedniego napędu, szlabanu lub akcesoriów. Pomożemy dobrać automatykę dopasowaną do długości i wagi bramy, intensywności użytkowania oraz warunków montażowych.

✓ Skontaktuj się z nami, a pomożemy dobrać odpowiednią automatykę BFT oraz przygotujemy indywidualną wycenę montażu i konfiguracji systemu.

Chętnie odpowiemy na pytania dotyczące montażu, konfiguracji oraz wyboru produktów marki BFT.

HERZ Systemy zabezpieczeń, ul.Ługi 74, 05-400 Otwock

tel. (22) 788 10 44, 797 108 180, e-mail: sklep@napedy24.pl

+48 797 108 180