HERZ Systemy zabezpieczeń, ul.Ługi 74, 05-400 Otwock

tel. (22) 788 10 44, 797 108 180, e-mail: sklep@napedy24.pl

Dane aktualne na dzień: 22-10-2026 05:29

Link do produktu: https://napedy24.pl/naped-do-bram-przesuwnych-proteco-matrix-18-230v-o-ciezarze-1800-kg-przemyslowy-p-12981.html

Napęd do bram przesuwnych PROTECO MATRIX 18 230V o ciężarze 1800 kg - PRZEMYSŁOWY

Cena	**3 136,50 zł**
DOSTĘPNOŚĆ	**dostępny**
CZAS WYSYŁKI	**2-3 dni**
NUMER KATALOGOWY	**(12981)**
KOD PRODUCENTA	**MATRIX 18**
PRODUCENT	**PROTECO**
PRODUCENT	**PROTECO**
KOMPLETACJA	**SIŁOWNIK**
WAGA BRAMY	**1800 kg**
CYKL PRACY	**UŻYCIE BARDZO INTENSYWNE**
PRĘDKOŚĆ OTWIERANIA	**NORMALNA**
WYŁĄCZNIK KRAŃCOWY	**MECHANICZNY, MAGNETYCZNY**
ZASILANIE SILNIKA	**230V**

OPIS PRODUKTU

Siłownik napędowy do bramy przesuwnej PROTECO MATRIX 18

SIŁOWNIK Z WBUDOWANĄ CENTRALĄ

Napęd do ciężkich bram przesuwnych PROTECO MATRIX – przemysłowa moc i inteligentna kontrola

PROTECO **MATRIX** to zaawansowany technologicznie napęd do ciężkich i przemysłowych bram przesuwnych, zaprojektowany z myślą o maksymalnej wydajności, bezpieczeństwie i niezawodności. To kompletna gama wysokowydajnych systemów, dostępna w **czterech wersjach**, obsługujących bramy o masie nawet do **2500 kg**.

Napęd MATRIX wyróżnia się nowoczesną konstrukcją oraz inteligentnym sterowaniem, które gwarantują płynną i precyzyjną pracę nawet przy bardzo intensywnej eksploatacji. **Wersja bezszczotkowa** umożliwia do **250 cykli otwarcia dziennie**,

natomiast **wersja High Speed** oferuje prędkość otwierania do **20 m/min** dla bram o wadze do **1800 kg**, znacząco zwiększając przepustowość obiektu.

Zaawansowany elektroniczny układ hamowania wraz z dodatkową mocą podczas zwalniania skutecznie kontroluje bezwładność ciężkich skrzydeł. Stalowe, modułowe koła zębate **M4 i M6** zapewniają trwałe i płynne przeniesienie napędu. Napęd dostępny jest z mechanicznymi lub magnetycznymi wyłącznikami krańcowymi, a **pełna kontrola enkodera** gwarantuje precyzyjne wykrywanie przeszkód.

Technologia **Memo Adaptive** automatycznie dostosowuje parametry pracy do zmiennych warunków pogodowych i oporów ruchu, eliminując ryzyko fałszywych zatrzymań. Nowoczesna płyta sterująca **Q90**, umieszczona na górze motoreduktora, ułatwia okablowanie i zwiększa ochronę elektroniki.

Dodatkowe funkcje, takie jak **Twinning** (synchronizacja dwóch lustrzanych bram), **Konserwacja Planowa** (licznik cykli i przypomnienia serwisowe) oraz **tryb energooszczędny**, czynią PROTECO MATRIX rozwiązaniem idealnym dla obiektów przemysłowych, logistycznych i komercyjnych. Opcjonalna obudowa akumulatorów zapasowych oraz bezpośrednie złącze do listew bezpieczeństwa zwiększają niezawodność i poziom bezpieczeństwa całego systemu.

PROTECO MATRIX to najwyższa półka automatyki do ciężkich bram przesuwnych – tam, gdzie liczy się moc, precyzja i ciągłość pracy.

W skład zestawu wchodzą:

- **Napęd PROTECO MATRIX 18 230V -** siłownik z centralą Q90S - 1szt
- Akcesoria montażowe
- Instrukcja w języku polskim
- Gwarancja na 24 miesiące
- Paragon/Faktura VAT

HERZ Systemy zabezpieczeń, ul.Ługi 74, 05-400 Otwock

tel. (22) 788 10 44, 797 108 180, e-mail: sklep@napedy24.pl

ZAPRASZAMY DO KONTAKTU TELEFONICZNEGO

W CELU WYBRANIA ODPOWIEDNIEJ LAMPY

NYLONOWA STALOWA

MOŻLIWY JEST RÓWNIEŻ WYBÓR LISTWY ZĘBATEJ

WYBÓR LAMPY:

DANE TECHNICZNE

DANE TECHNICZNE NAPĘDU DO BRAM PRZESUWNYCH PROTECO MATRIX	
MODEL	**MATRIX 18**
Wersja:	230V
Użycie:	półintensywne
Silnik:	wspomagany przez wentylator
Zasilanie:	230V 50/60 Hz
Napięcie silnika:	4.5 A
Prąd rozruchowy:	2 A
Prąd znamionowy:	230V 50/60 Hz
Moc znamionowa:	500 W
Kondensator rozruchowy:	30 µF
Standardowy kondensator:	20 µF
Siła rozruchowa:	1400 N
Znamionowy ciąg:	900 N

WYBÓR LISTWY:

Odcięcie termiczne:	150° C
Maksymalna prędkość otwierania:	11 m/min
Maksymalna waga skrzydła:	1800 Kg
Cykl pracy:	50,00%
Zakres temperatur pracy:	-30°C do 55°C
Ochrona klasy IP:	44

WYMIARY

WYMIARY NAPĘDU DO BRAM PRZESUWNYCH PROTECO MATRIX

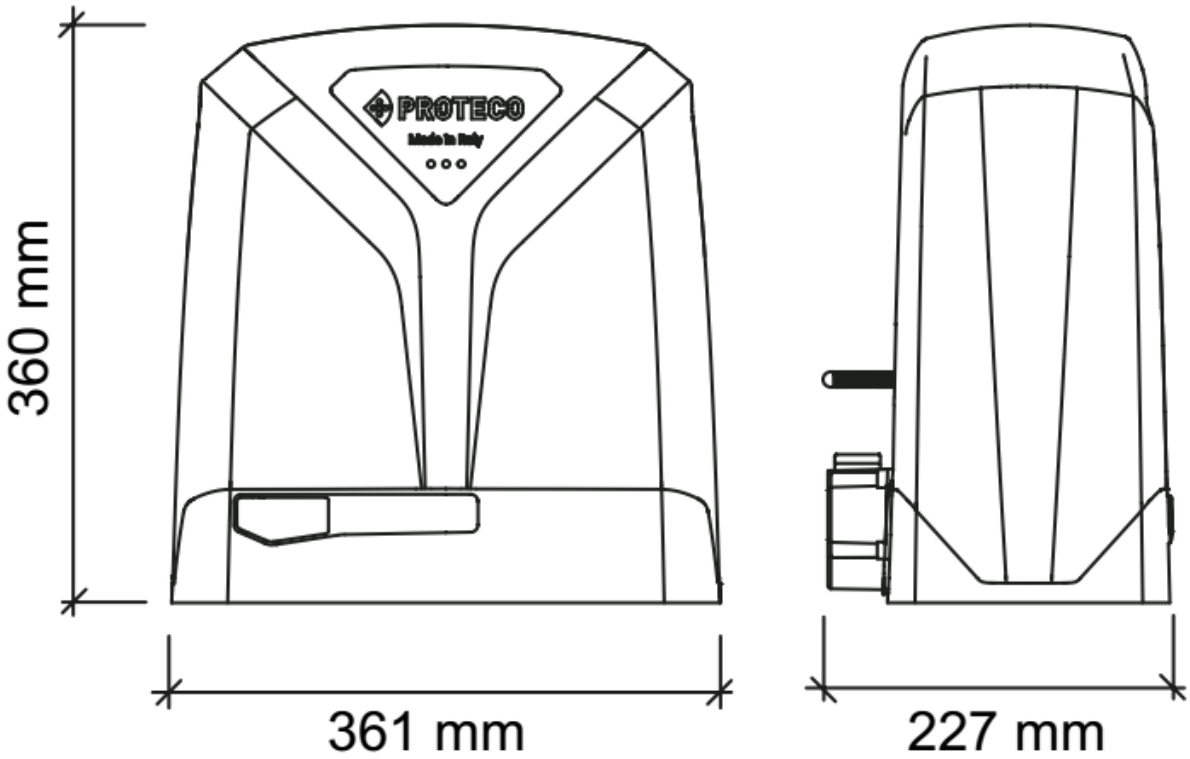

PROTECO

PROTECO – włoska technologia, której możesz zaufać

Od niemal **30 lat** z pasją i konsekwencją dostarczamy **niezawodne, bezpieczne i nowoczesne systemy automatyki do bram**, które spełniają oczekiwania zarówno instalatorów, jak i użytkowników końcowych. Jesteśmy **wyłącznym dystrybutorem automatyki do bram włoskiej marki PROTECO na terenie Polski**, co pozwala nam oferować oryginalne rozwiązania, pełne wsparcie techniczne oraz najwyższy standard obsługi.

Marka z historią i globalnym zasięgiem

Firma **PROTECO** powstała w **1971 roku** we Włoszech i od ponad pięciu dekad konsekwentnie rozwija technologie automatyki do bram. Dziś jej produkty są obecne w **kilkudziesięciu krajach na całym świecie**, stanowiąc synonim trwałości, innowacyjności i precyzji wykonania. To efekt wieloletniego doświadczenia, stałych inwestycji w rozwój oraz rygorystycznej kontroli jakości.

Sprawdzone rozwiązania i pewność wyboru

Lata współpracy z producentami i instalatorami pozwoliły nam **wyselekcjonować niezawodne komponenty**, które sprawdzają się w codziennym użytkowaniu – zarówno w zastosowaniach prywatnych, jak i przemysłowych. Oferowane przez nas urządzenia spełniają najwyższe standardy bezpieczeństwa, posiadają certyfikaty **CE, TÜV** oraz są w pełni zgodne z **normami Unii Europejskiej**.

Na wszystkie produkty udzielamy **2-letniej gwarancji** z możliwością jej **przedłużenia aż do 4 lat**, co dodatkowo potwierdza ich jakość i trwałość.

Kompleksowa oferta i wsparcie na każdym etapie

Naszą siłą jest **szeroka oferta automatyki do bram** w połączeniu z atrakcyjnymi cenami i fachowym doradztwem. Do dyspozycji klientów pozostaje **wyspecjalizowany zespół**, który zapewnia pomoc zarówno na etapie wyboru urządzeń, jak i ich konfiguracji, montażu oraz późniejszej eksploatacji.

Dlaczego warto wybrać PROTECO z nami?

Oferujemy:

- **niezawodne i sprawdzone produkty**,
- **szybką realizację zamówień**,
- **profesjonalny serwis i wsparcie techniczne**,
- **pomoc w doborze i konfiguracji sprzętu**,
- **sprzedaż wysyłkową na terenie całej Polski**,
- **miłą i kompetentną obsługę klienta**.

Z przyjemnością odpowiemy na wszystkie pytania i pomożemy dobrać rozwiązanie idealnie dopasowane do Państwa potrzeb. **PROTECO** to automatyka, na której można polegać – dziś i przez długie lata.

MONTAŻ

Autoryzowany instalator systemów PROTECO zapewnia fachowy i bezpieczny montaż oferowanych urządzeń.

Realizujemy instalacje takich rozwiązań jak: automatyka do bram skrzydłowych, napędy do bram przesuwnych, siłowniki do bram garażowych oraz szlabany parkingowe.

W celu uzyskania szczegółowych informacji dotyczących montażu i oferty, zapraszamy do kontaktu z biurem handlowym PPHU HERZ.

tel. +48 797108180

HERZ Systemy zabezpieczeń, ul.Ługi 74, 05-400 Otwock
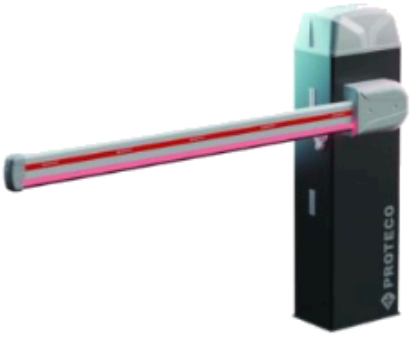
tel. (22) 788 10 44, 797 108 180, e-mail: sklep@napedy24.pl