HERZ Systemy zabezpieczeń, ul.Ługi 74, 05-400 Otwock

tel. (22) 788 10 44, 797 108 180, e-mail: sklep@napedy24.pl

Dane aktualne na dzień: 22-10-2026 11:21

Link do produktu: https://napedy24.pl/naped-do-bram-przesuwnych-proteco-meko-8-o-ciezarze-800-kg-p-12973.html

Napęd do bram przesuwnych PROTECO MEKO 8 o ciężarze 800 kg

Cena	**1 568,25 zł**
DOSTĘPNOŚĆ	**dostępny**
CZAS WYSYŁKI	**2-3 dni**
NUMER KATALOGOWY	**(12973)**
KOD PRODUCENTA	**MEKO 8**
PRODUCENT	**PROTECO**
PRODUCENT	**PROTECO**
KOMPLETACJA	**SIŁOWNIK**
WAGA BRAMY	**800 kg**
CYKL PRACY	**UŻYCIE INTENSYWNE**
PRĘDKOŚĆ OTWIERANIA	**NORMALNA**
WYŁĄCZNIK KRAŃCOWY	**MECHANICZNY**
ZASILANIE SILNIKA	**230V**

OPIS PRODUKTU

Siłownik napędowy do bramy przesuwnej PROTECO MEKO 8

Napęd do bramy przesuwnej PROTECO MEKO – kompaktowa moc i niezawodna automatyka

PROTECO **MEKO** to nowoczesny elektromechaniczny motoreduktor z napędem zębatkowym, przeznaczony do automatyzacji bram przesuwnych w posesjach prywatnych oraz obiektach o większym natężeniu ruchu. Smukła, kompaktowa obudowa w połączeniu z cichą i płynną pracą sprawia, że MEKO doskonale wpisuje się w każdą przestrzeń montażową.

Seria obejmuje modele **MEKO 5** oraz **MEKO 8**, obsługujące bramy o wadze odpowiednio do **500 kg** i **800 kg**. Mechaniczne wyłączniki krańcowe gwarantują precyzyjne i niezawodne zatrzymanie bramy w pozycjach krańcowych, zapewniając bezpieczeństwo oraz długą żywotność systemu.

Napęd wyposażony jest w **wbudowaną jednostkę sterującą** z funkcją wykrywania przeszkód oraz profesjonalną regulacją parametrów pracy, co pozwala idealnie dopasować działanie bramy do warunków instalacji i oczekiwań użytkownika. Regulowana w pionie i poziomie płyta montażowa znacząco ułatwia i przyspiesza instalację, czyniąc MEKO rozwiązaniem uniwersalnym – odpowiednim do niemal każdego scenariusza montażowego.

Dla bardziej wymagających zastosowań dostępna jest również wersja **24V**, idealna do intensywnej eksploatacji oraz umożliwiająca podłączenie akumulatora zapasowego, który zapewnia pracę bramy nawet w przypadku braku zasilania.

HERZ Systemy zabezpieczeń, ul.Ługi 74, 05-400 Otwock

tel. (22) 788 10 44, 797 108 180, e-mail: sklep@napedy24.pl

PROTECO MEKO to doskonałe połączenie włoskiej jakości, bezpieczeństwa i funkcjonalności w nowoczesnej automatyce do bram przesuwnych.

W skład zestawu wchodzą:

- **Napęd PROTECO Meko 8 230V (SIŁOWNIK BEZ CENTRALI STERUJĄCEJ*)** - 1szt
- Akcesoria montażowe
- Instrukcja w języku polskim
- Gwarancja na 24 miesiące
- Paragon/Faktura VAT

***SKONTAKTUJ SIĘ Z NAMI W CELU DOBRANIA ODPOWIEDNIEJ CENTRALI STERUJĄCEJ**

ZAPRASZAMY DO KONTAKTU TELEFONICZNEGO

W CELU WYBRANIA ODPOWIEDNIEJ LAMPY

WYBÓR LAMPY:

HERZ Systemy zabezpieczeń, ul.Ługi 74, 05-400 Otwock

tel. (22) 788 10 44, 797 108 180, e-mail: sklep@napedy24.pl

NYLONOWA

STALOWA

MOŻLIWY JEST RÓWNIEŻ WYBÓR LISTWY ZĘBATEJ

DANE TECHNICZNE

DANE TECHNICZNE NAPĘDU DO BRAM PRZESUWNYCH PROTECO MEKO	
MODEL	**Meko 8**
Wersja:	230V -115V
Układ napędowy:	listwa zębata
Wyłącznik krańcowy:	mechaniczny
Maksymalna waga bramy:	800 kg
Zasilanie:	230V ~ 50Hz
Natężenie prądu:	1,2 – 2A
Moc silnika:	300 W
Kondensator:	10 µF
Ochrona termiczna:	150°C
Maksymalny ciąg:	440 N
Ochrona klasy IP:	4400,00%
Prędkość obrotów:	1400 rpm
Czas otwarcia:	10,5 m/min
Cykl pracy:	40,00%

WYBÓR LISTWY:

WYMIARY

WYMIARY NAPĘDU DO BRAM PRZESUWNYCH PROTECO MEKO

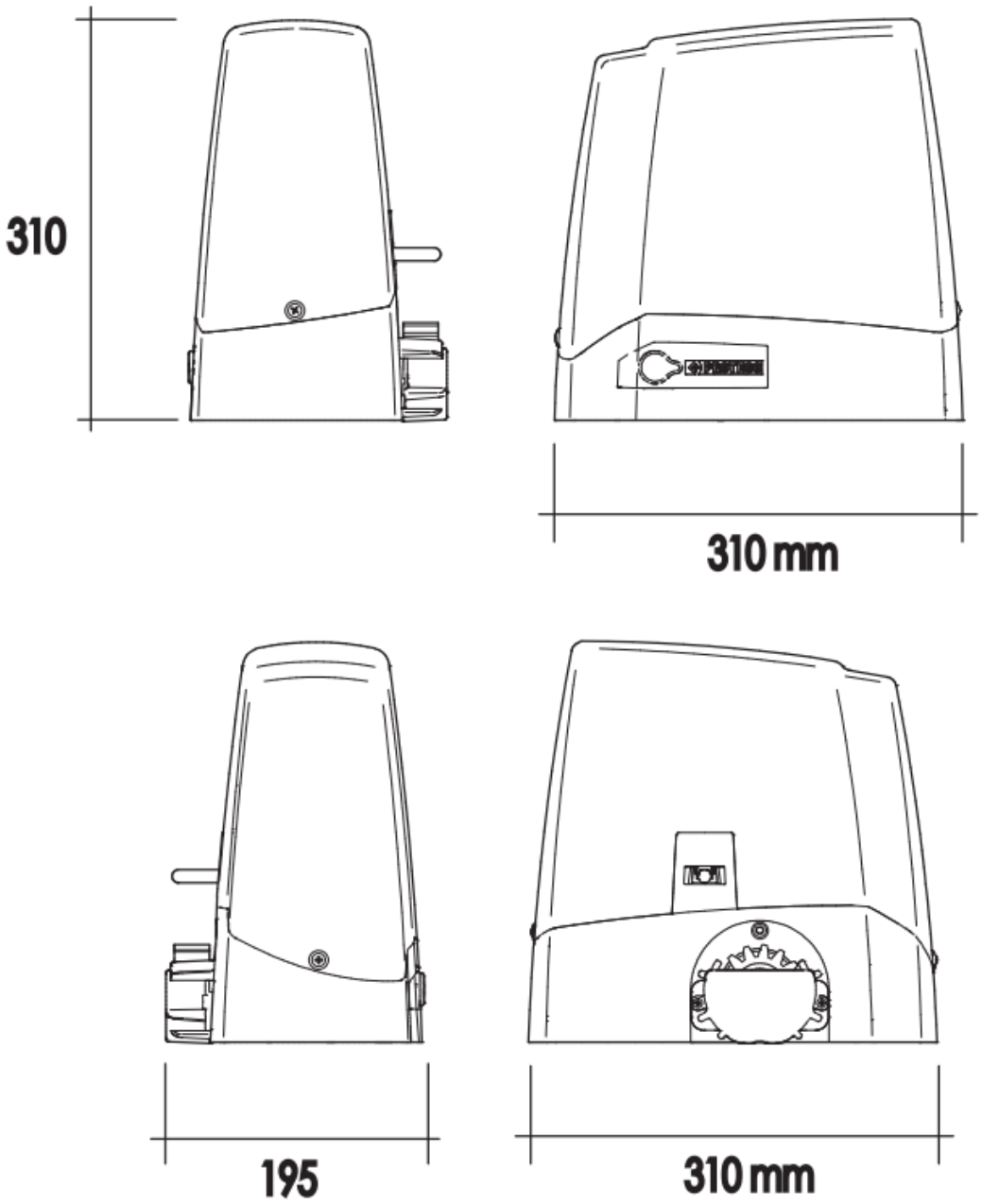

PROTECO

PROTECO – włoska technologia, której możesz zaufać

Od niemal **30 lat** z pasją i konsekwencją dostarczamy **niezawodne, bezpieczne i nowoczesne systemy automatyki do bram**, które spełniają oczekiwania zarówno instalatorów, jak i użytkowników końcowych. Jesteśmy **wyłącznym dystrybutorem automatyki do bram włoskiej marki PROTECO na terenie Polski**, co pozwala nam oferować oryginalne rozwiązania, pełne wsparcie techniczne oraz najwyższy standard obsługi.

Marka z historią i globalnym zasięgiem

Firma **PROTECO** powstała w **1971 roku** we Włoszech i od ponad pięciu dekad konsekwentnie rozwija technologie automatyki do bram. Dziś jej produkty są obecne w **kilkudziesięciu krajach na całym świecie**, stanowiąc synonim trwałości, innowacyjności i precyzji wykonania. To efekt wieloletniego doświadczenia, stałych inwestycji w rozwój oraz rygorystycznej kontroli jakości.

Sprawdzone rozwiązania i pewność wyboru

Lata współpracy z producentami i instalatorami pozwoliły nam **wyselekcjonować niezawodne komponenty**, które sprawdzają się w codziennym użytkowaniu – zarówno w zastosowaniach prywatnych, jak i przemysłowych. Oferowane przez nas urządzenia spełniają najwyższe standardy bezpieczeństwa, posiadają certyfikaty **CE, TÜV** oraz są w pełni zgodne z **normami Unii Europejskiej**.

Na wszystkie produkty udzielamy **2-letniej gwarancji** z możliwością jej **przedłużenia aż do 4 lat**, co dodatkowo potwierdza ich jakość i trwałość.

Kompleksowa oferta i wsparcie na każdym etapie

Naszą siłą jest **szeroka oferta automatyki do bram** w połączeniu z atrakcyjnymi cenami i fachowym doradztwem. Do dyspozycji klientów pozostaje **wyspecjalizowany zespół**, który zapewnia pomoc zarówno na etapie wyboru urządzeń, jak i ich konfiguracji, montażu oraz późniejszej eksploatacji.

Dlaczego warto wybrać PROTECO z nami?

Oferujemy:

- **niezawodne i sprawdzone produkty**,
- **szybką realizację zamówień**,
- **profesjonalny serwis i wsparcie techniczne**,
- **pomoc w doborze i konfiguracji sprzętu**,
- **sprzedaż wysyłkową na terenie całej Polski**,
- **miłą i kompetentną obsługę klienta**.

Z przyjemnością odpowiemy na wszystkie pytania i pomożemy dobrać rozwiązanie idealnie dopasowane do Państwa potrzeb. **PROTECO** to automatyka, na której można polegać – dziś i przez długie lata.

MONTAŻ

Autoryzowany instalator systemów PROTECO zapewnia fachowy i bezpieczny montaż oferowanych urządzeń.

Realizujemy instalacje takich rozwiązań jak: automatyka do bram skrzydłowych, napędy do bram przesuwnych, siłowniki do bram garażowych oraz szlabany parkingowe.

W celu uzyskania szczegółowych informacji dotyczących montażu i oferty, zapraszamy do kontaktu z biurem handlowym PPHU HERZ.

tel. +48 797108180

HERZ Systemy zabezpieczeń, ul.Ługi 74, 05-400 Otwock
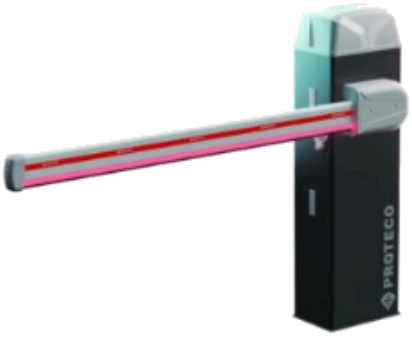
tel. (22) 788 10 44, 797 108 180, e-mail: sklep@napedy24.pl