HERZ Systemy zabezpieczeń, ul.Ługi 74, 05-400 Otwock

tel. (22) 788 10 44, 797 108 180, e-mail: sklep@napedy24.pl

Dane aktualne na dzień: 22-10-2026 13:45

Link do produktu: https://napedy24.pl/naped-do-bram-skrzydlowych-do-2-5m-came-axi-axi25dgs-801mp-0040-p-7953.html

Napęd do bram skrzydłowych do 2,5m CAME AXI AXI25DGS 801MP-0040

Cena	**1 149,99 zł**
DOSTĘPNOŚĆ	**dostępny**
CZAS WYSYŁKI	**2-3 dni**
NUMER KATALOGOWY	**(7953) 801MP-0040**
KOD PRODUCENTA	**AXI25DGS**
PRODUCENT	**CAME**
PRODUCENT	**CAME**
KOMPLETACJA	**SIŁOWNIK**
SZEROKOŚĆ SKRZYDŁA	**2,5m**
CYKL PRACY	**50%**
PRĘDKOŚĆ OTWIERANIA	**NORMALNA**
ENKODER	**TAK**
WYŁĄCZNIK KRAŃCOWY	**MECHANICZNY**
ZASILANIE SILNIKA	**24V**

OPIS PRODUKTU

Napęd dla bramy skrzydłowej max 2.5m CAME AXI25DGS 24V

CAME AXI – nowoczesna automatyka do bram skrzydłowych dla domu i wspólnot mieszkaniowych

Jeśli szukasz napędu do bramy skrzydłowej, który będzie **bezpieczny, cichy, estetyczny i nowoczesny**, a jednocześnie prosty w montażu i niezawodny przez lata – seria **CAME AXI** jest jednym z najlepszych wyborów w swojej klasie.

To rozwiązanie stworzone z myślą o **domach jednorodzinnych**, osiedlach oraz **wspólnotach mieszkaniowych**, gdzie liczy się zarówno komfort codziennego użytkowania, jak i bezpieczeństwo oraz stabilna praca napędu w różnych warunkach.

AXI to siłownik, który idealnie pasuje do bram o długości skrzydła **do 2,5 metra**, czyli dokładnie do najpopularniejszych konstrukcji spotykanych na posesjach prywatnych.

Płynny i cichy ruch – przekładnia kątowa robi różnicę

Jednym z największych atutów CAME AXI jest zastosowanie **motoreduktora z przekładnią kątową**. To rozwiązanie, które realnie wpływa na kulturę pracy bramy.

W praktyce oznacza to:

- płynniejsze ruszanie skrzydła
- stabilniejszy ruch w trakcie otwierania i zamykania
- mniej szarpnięć i wibracji
- cichszą pracę całego układu

Dzięki temu AXI świetnie sprawdza się tam, gdzie brama pracuje blisko domu, tarasu, ogrodu lub wjazdu przy oknach – czyli tam, gdzie hałas potrafi być naprawdę uciążliwy.

Estetyka i dopracowany design – napęd, który pasuje do nowoczesnej bramy

CAME AXI to nie jest „kolejny siłownik”, który wygląda jak przypadkowy metalowy element przykręcony do bramy.

To seria zaprojektowana tak, aby **dobrze komponować się z wyglądem ogrodzenia i architektury domu**. Minimalistyczna forma, solidna konstrukcja i kolor **szary RAL7024** sprawiają, że AXI wygląda nowocześnie i profesjonalnie.

To szczególnie ważne, jeśli inwestujesz w ładną bramę, a automatyka ma być jej naturalnym uzupełnieniem – a nie czymś, co psuje efekt wizualny.

Regulowane ograniczniki mechaniczne – precyzyjne ustawienie bramy

W siłowniku AXI zastosowano **zintegrowane i regulowane ograniczniki mechaniczne**. To ogromna wygoda zarówno dla instalatora, jak i użytkownika.

Dzięki temu:

- ustawienie pozycji otwarcia i zamknięcia jest szybkie i precyzyjne
- brama pracuje stabilnie i zawsze zatrzymuje się w tym samym miejscu
- cały system jest bardziej przewidywalny i bezpieczny

To rozwiązanie, które daje większą kontrolę nad pracą automatyki i wpływa na żywotność całego układu.

Montaż prostszy niż myślisz – tylko jeden przewód

CAME AXI został stworzony tak, aby maksymalnie ułatwić instalację.

Jedną z największych zalet jest uproszczone wykonanie połączeń elektrycznych dzięki temu, że napęd wykorzystuje **tylko jeden, trzyżyłowy przewód**.

Efekt?

- szybszy montaż
- mniej przewodów w skrzynce
- mniejsze ryzyko pomyłki

- czystsza, bardziej estetyczna instalacja

Dla użytkownika końcowego oznacza to jedno: mniej problemów, mniej potencjalnych błędów i większa niezawodność.

Nowoczesna centrala sterująca w zestawie – pełna kontrola nad automatyką

AXI to nie tylko siłownik – to kompletny, nowoczesny system automatyki.

W zestawie znajduje się karta elektroniczna z:

- panelem zaciskowym
- wyświetlaczem
- możliwością zapamiętania do 250 użytkowników (pilotów)

To ogromna przewaga nad prostymi centralami, które oferują jedynie podstawowe funkcje.

W praktyce AXI jest idealny do miejsc, gdzie z bramy korzysta więcej osób, np.:

- domy z kilkoma mieszkańcami
- wspólnoty
- osiedla
- firmy z niewielkim ruchem

Obsługa nawet 250 pilotów – wygoda w domu i w małej wspólnocie

Centrala w AXI obsługuje sterowanie radiowe z kodem:

- stałym
- zmiennym

Dzięki temu system jest wygodny i jednocześnie bezpieczny.

Możliwość zapisania **do 250 pilotów** sprawia, że AXI spokojnie wystarczy nawet do większej liczby użytkowników – bez potrzeby dokładania dodatkowych sterowników.

Autodiagnostyka zabezpieczeń – bezpieczeństwo, które działa automatycznie

CAME AXI to napęd, który myśli za Ciebie.

Wbudowana funkcja **autodiagnostyki urządzeń zabezpieczających** sprawia, że system kontroluje poprawność działania elementów bezpieczeństwa, takich jak fotokomórki czy listwy.

To ważne, bo:

- zwiększa bezpieczeństwo użytkowników
- minimalizuje ryzyko błędów instalacji
- ułatwia serwis i diagnostykę
- pozwala szybciej wykryć problem, zanim stanie się uciążliwy

Zasilanie awaryjne – brama działa nawet przy braku prądu

Jednym z największych plusów serii AXI jest możliwość zapewnienia działania napędu również w przypadku przerwy w zasilaniu.

Dzięki opcjonalnemu układowi **zasilania awaryjnego**, brama może pracować nawet wtedy, gdy w okolicy zabraknie prądu.

To funkcja, którą docenisz szczególnie wtedy, gdy:

- mieszkasz w miejscu, gdzie zdarzają się awarie sieci
- brama jest jedynym wjazdem na posesję
- chcesz mieć pełną niezależność i komfort

Technologia CONNECT – nowoczesne zarządzanie bramą zdalnie i cyfrowo

CAME AXI został opracowany z wykorzystaniem technologii **CAME CONNECT**, co oznacza możliwość zdalnego zarządzania instalacją.

System można obsługiwać:

- przez bramę sieciową
- lokalnie za pomocą CAME KEY
- w zaawansowany sposób z poziomu urządzeń mobilnych (smartfon, tablet)

To rozwiązanie dla osób, które chcą mieć automatykę na poziomie „smart home”, ale w wersji profesjonalnej, a nie półamatorskiej.

CAME KEY – szybkie programowanie i konfiguracja

AXI jest kompatybilny z CAME KEY oraz aplikacją **CAME SETUP**, co pozwala na wygodne programowanie i konfigurację napędu.

Dla instalatora oznacza to szybsze uruchomienie, a dla użytkownika – pewność, że system jest ustawiony poprawnie, bez chaosu i przypadkowych parametrów.

RIO System 2.0 – bezprzewodowa technologia CAME (opcjonalnie)

Jeżeli zależy Ci na maksymalnym uproszczeniu instalacji, AXI oferuje również kompatybilność z **RIO System 2.0**.

To bezprzewodowa technologia CAME, która pozwala instalować urządzenia sterowania i bezpieczeństwa radiowo, bez prowadzenia przewodów.

Świetne rozwiązanie, gdy:

- nie chcesz kuć kostki lub podjazdu
- brama jest już wykończona
- modernizujesz starą instalację
- zależy Ci na czystym montażu

Moduł Energy Saving – niższe zużycie energii

W serii AXI dostępna jest opcja zastosowania modułu **Energy Saving**, który obniża zużycie energii w trybie stand-by.

To szczególnie ważne, jeśli:

- chcesz ograniczyć pobór prądu w domu
- zależy Ci na energooszczędnym systemie
- automatyka pracuje przez cały rok

Dwie wersje – dopasuj AXI do swojej bramy

CAME AXI występuje w dwóch popularnych wariantach, dzięki czemu łatwo dobierzesz napęd do swojej konstrukcji.

Dostępne modele:

- **AXI20DGS 801MP-0030** – motoreduktor 24 V, nieodwracalny, z koderem, do bram ze skrzydłami do 2 m i wadze do 200 kg
- **AXI25DGS 801MP-0040** – motoreduktor 24 V, nieodwracalny, z koderem, do bram ze skrzydłami do 2,5 m i wadze do 250 kg

Oba modele dostępne są w kolorze **szary RAL7024**, co świetnie pasuje do większości bram i ogrodzeń.

Dlaczego AXI to jeden z najlepszych wyborów do domu?

Bo łączy wszystko, czego oczekuje się od nowoczesnej automatyki do bramy skrzydłowej:

- płynną i cichą pracę dzięki przekładni kątowej
- wygodny montaż dzięki jednemu przewodowi
- wbudowaną centralę z wyświetlaczem
- możliwość zapisania aż 250 użytkowników
- autodiagnostykę zabezpieczeń
- opcję działania podczas braku prądu
- kompatybilność z CAME CONNECT i CAME KEY
- możliwość rozbudowy o systemy bezprzewodowe RIO 2.0
- nowoczesny wygląd dopasowany do estetyki bramy

CAME AXI – najlepsze rozwiązanie pod względem techniki, wzornictwa i bezpieczeństwa

Biorąc pod uwagę estetykę bramy oraz wymagania nowoczesnych użytkowników, **CAME AXI** jest jednym z najlepszych rozwiązań w swojej kategorii.

To napęd, który zapewnia komfort każdego dnia, stabilną pracę przez lata i możliwość rozbudowy systemu wtedy, gdy Twoje potrzeby się zmienią.

Jeśli chcesz zautomatyzować bramę skrzydłową w sposób profesjonalny, bez kompromisów – AXI będzie wyborem, z którego naprawdę będziesz zadowolony.

KUPUJĄC TEN ZESTAW OTRZYMUJESZ:

- **CAME AXI25DGS 801MP-0040** - motoreduktor 24 V nieodwracalny z koderem, do bram ze skrzydłami na zawiasach do 2 m i 200 kg wagi. Kolor szary RAL7024. - **1 szt.**
- Akcesoria montażowe
- Instrukcja w języku polskim
- Gwarancja na 24 miesiące
- Paragon / Faktura VAT

HERZ Systemy zabezpieczeń, ul.Ługi 74, 05-400 Otwock

tel. (22) 788 10 44, 797 108 180, e-mail: sklep@napedy24.pl

ZAPRASZAMY DO KONTAKTU TELEFONICZNEGO

W CELU WYBRANIA ODPOWIEDNIEJ LAMPY

DANE TECHNICZNE

ZAKRES ZASTOSOWAŃ SIŁOWNIKA CAME AXI		
MODELE	**AXI20DGS 801MP-0030**	**AXI25DGS 801MP-0040**
Maks. długość skrzydła (m)	1,5 / 2	1,80 / 2,5
Maks. masa skrzydła (kg)	**250 / 200**	**300 / 250**
Maks. kąt otwierania (°)	115	115

DANE TECHNICZNE SIŁOWNIKA CAME AXI		
MODELE WYBÓR LAMPY:	**AXI20DGS 801MP-0030**	**AXI25DGS 801MP-0040**
Stopień ochrony (IP)	44	44
Zasilanie silnika (V)	**24 DC**	**24 DC**
Pobór prądu (A)	Maks. 5	Maks. 5
Moc (W)	**120**	**120**
Czas otwarcia do 90° (s)	15*	15*
Sprawność (%)	**50**	**50**
Siła ciągu (N)	400 ÷ 2000	400 ÷ 2000
Temperatura pracy (°C)	**-20 ÷ +55**	**-20 ÷ +55**

WYMIARY

WYMIARY SIŁOWNIKA AXI

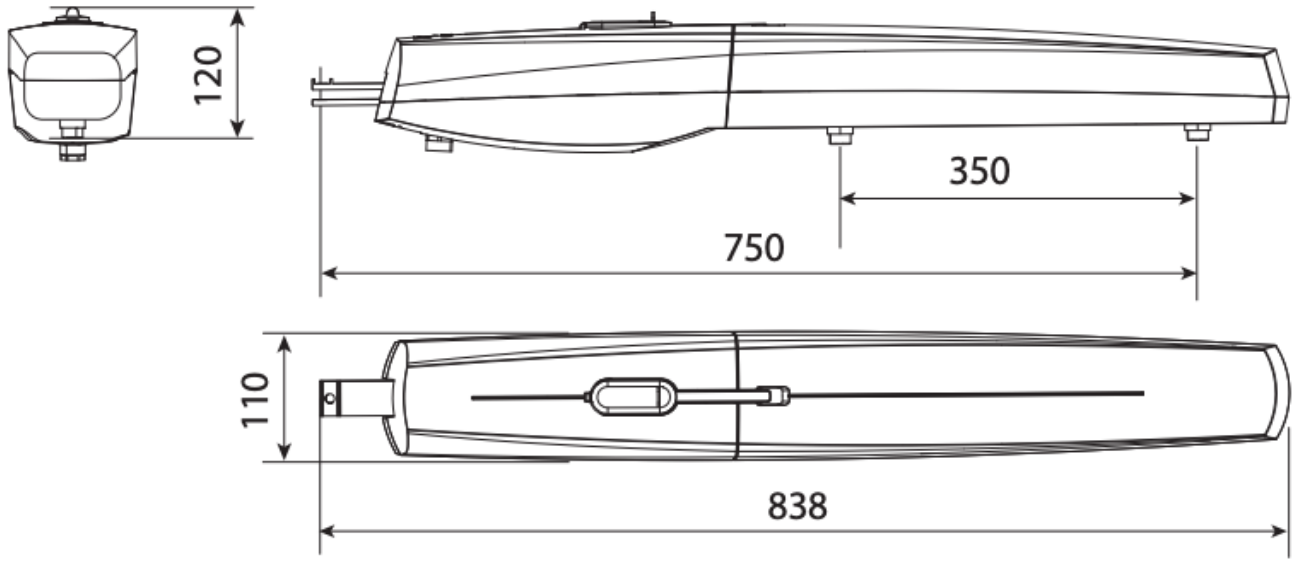

INSTALACJA

HERZ Systemy zabezpieczeń, ul.Ługi 74, 05-400 Otwock

tel. (22) 788 10 44, 797 108 180, e-mail: sklep@napedy24.pl

PRZYKŁADOWA INSTALACJA

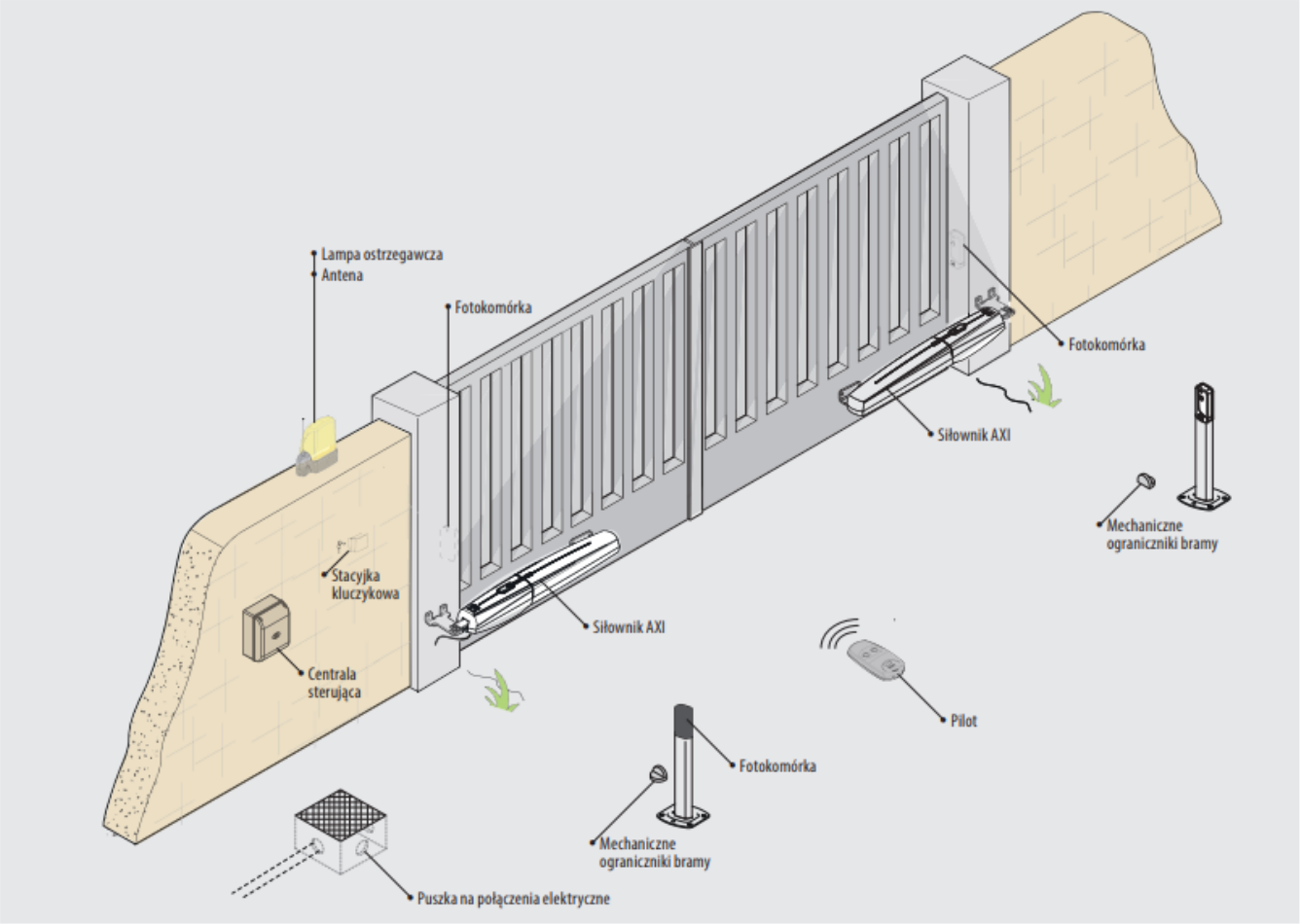

CAME

CAME – Inteligentna automatyka dla Twojego domu i firmy

W świecie, gdzie liczy się **komfort, bezpieczeństwo i oszczędność czasu**, automatyka staje się nieodłącznym elementem nowoczesnego stylu życia. Dlatego warto postawić na **rozwiązania, które po prostu działają – zawsze i wszędzie**. Postaw na **CAME** – lidera w dziedzinie automatyki, który od ponad 45 lat tworzy technologie usprawniające codzienne funkcjonowanie tysięcy rodzin i firm na całym świecie.

Dlaczego CAME? Bo niezawodność to standard, nie opcja

Od **napędów do bram skrzydłowych i przesuwnych**, przez **szlabany, słupki automatyczne, domofony audio i wideo**, aż po **systemy alarmowe i inteligentne sterowanie całym domem** – **CAME** oferuje kompletne rozwiązania, które można łatwo zintegrować w jednym spójnym systemie. To automatyka, która **dostosowuje się do Twoich potrzeb**, a nie odwrotnie.

Dom, który myśli za Ciebie. Biuro, które zarządza się samo

Z CAME Twój dom może stać się **inteligentną przestrzenią**, która wita Cię po powrocie, otwiera bramę, włącza oświetlenie i pilnuje bezpieczeństwa Twoich bliskich – bez konieczności Twojej ingerencji. A jeśli prowadzisz firmę, zadbaj o **profesjonalny system kontroli dostępu, zarządzanie parkingiem czy zabezpieczenia antywłamaniowe** – wszystko od jednego producenta.

Kompatybilność. Prostota. Spokój.

Korzystając z pełnej oferty CAME, masz pewność, że wszystkie elementy będą ze sobą idealnie współpracować. To nie tylko **oszczędność czasu i pieniędzy przy instalacji**, ale też **maksymalna wydajność i minimalne ryzyko awarii**. Jeden dostawca = jedna gwarancja jakości.

Nie czekaj na przyszłość. Wprowadź ją dziś z CAME

Wybierz **CAME**, jeśli zależy Ci na rozwiązaniach, które **wyprzedzają oczekiwania**. Niezależnie od tego, czy budujesz dom marzeń, modernizujesz biuro czy zarządzasz dużą inwestycją – **CAME ma dla Ciebie rozwiązanie**, które uczyni codzienne życie **prostsze, bezpieczniejsze i bardziej komfortowe**.

CAME – Technologia, która myśli o Tobie.