HERZ Systemy zabezpieczeń, ul.Ługi 74, 05-400 Otwock

tel. (22) 788 10 44, 797 108 180, e-mail: sklep@napedy24.pl

Dane aktualne na dzień: 22-10-2026 08:32

Link do produktu: https://napedy24.pl/naped-do-bram-skrzydlowych-montaz-podziemny-beninca-du350n-p-8072.html

NAPĘD DO BRAM SKRZYDŁOWYCH MONTAŻ PODZIEMNY BENINCA DU.350N

Cena	**1 962,68 zł**
DOSTĘPNOŚĆ	**dostępny**
CZAS WYSYŁKI	**2-3 dni**
NUMER KATALOGOWY	**9590695**
KOD PRODUCENTA	**DU.350N**
PRODUCENT	**BENINCA**
PRODUCENT	**BENINCA**
KOMPLETACJA	**SIŁOWNIK**
SZEROKOŚĆ SKRZYDŁA	**4,0m**
PRĘDKOŚĆ OTWIERANIA	**NORMALNA**
ENKODER	**NIE**
WYŁĄCZNIK KRAŃCOWY	**MECHANICZNY**
ZASILANIE SILNIKA	**230V**

OPIS PRODUKTU

NAPĘD DO BRAM SKRZYDŁOWYCH MONTAŻ PODZIEMNY BENINCA DU.350N

NAPĘDY DO BRAM SKRZYDŁOWYCH
MONTAŻ PODZIEMNY
Przekładnia w kąpieli olejowej.
Do 4,0 m

OPIS PRODUKTU:
230VAC
• Siłownik elektromechaniczny nienawrotny na napięcie 230Vac.
• Wyposażony w regulowane mechaniczne wyłączniki krańcowe.
• Elektromechaniczne wyłączniki krańcowe dostępne jako akcesoria (DU.350FC)
• Dostępny w wersji szybkobieżnej DU.350NV do bram do 3m dł.
• Wersja z enkoderem DU.350NVE zapewnia ochronę przed zgnieceniem oraz gwarantuje precyzyjne działanie.

Cena za pojedynczy siłownik.

ZAPRASZAMY DO KONTAKTU TELEFONICZNEGO

W CELU WYBRANIA ODPOWIEDNIEJ LAMPY

PARAMETRY TECHNICZNE

PARAMETRY TECHNICZNE SIŁOWNIKA:

Kod siłownika 9590695
Zasilanie 230 Vac (50-60Hz)
Zasilanie silnika 230 Vac
Natężenie 1.7 A
Moment obrotowy 450 Nm
Czas otwarcia 22”
Cykl pracy użycie intensywne
Stopień ochrony IP67
Enkoder Nie
Temperatura pracy -20°C /+50°C
Długość skrzydła 4 m
Smarowanie OLEJ
Waga 18.5 kg

WYBÓR LAMPY:

WYMIARY INSTALACYJNE

HERZ Systemy zabezpieczeń, ul.Ługi 74, 05-400 Otwock

tel. (22) 788 10 44, 797 108 180, e-mail: sklep@napedy24.pl

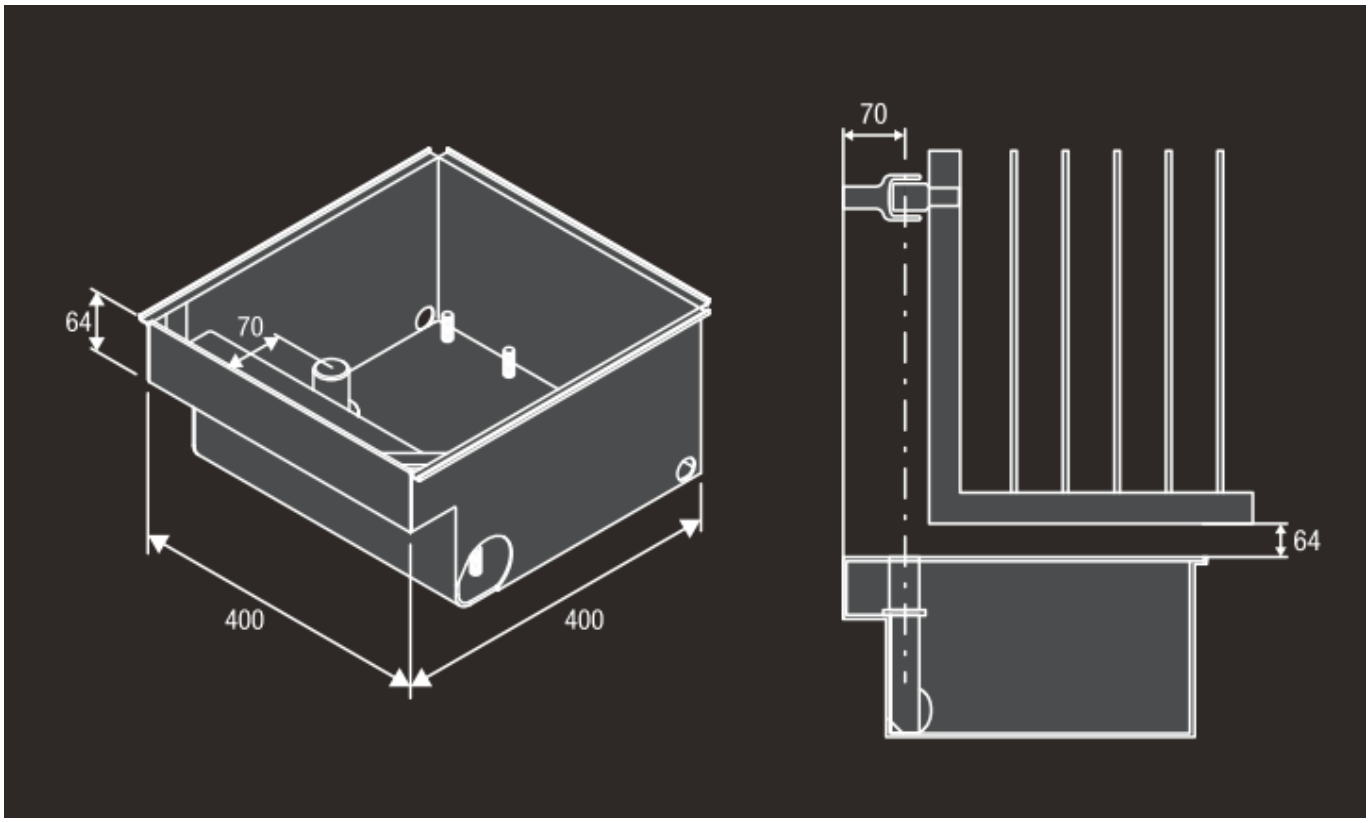

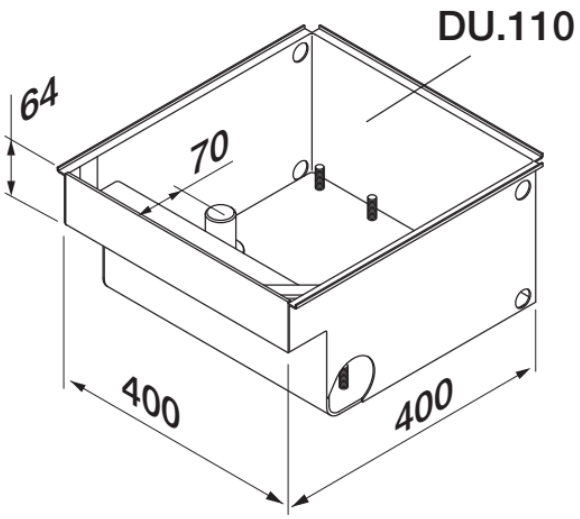

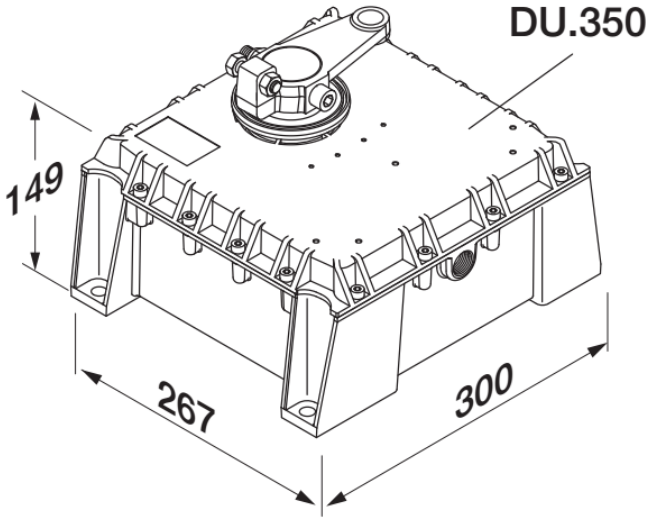

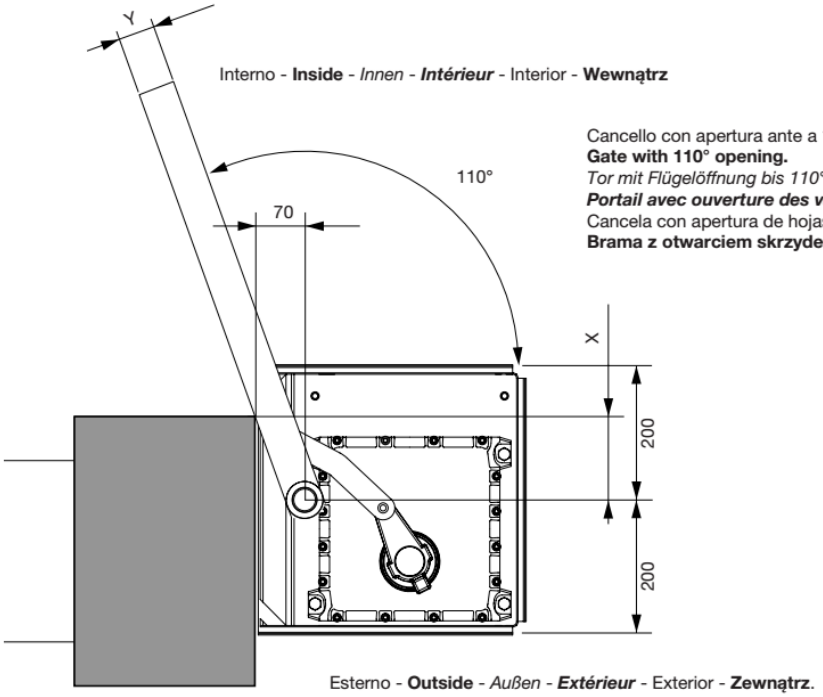

Cancello con apertura ante a 110°.
Gate with 110° opening.
Tor mit Flügelöffnung bis 110°.
Portail avec ouverture des vantaux à 110°.
Cancela con apertura de hojas hasta 110°.
Brama z otwarciem skrzydeł na 110°.

X	Y
130	30
115	40
100	50
85	60
70	70
55	80

In tabella si riportano alcune quote minime X in base ad alcuni spessori di portone Y.

This table shows some min. X dimensions based on gate thickness Y.

Die Tabelle enthält einige Mindestwerte X aufgrund einiger Tordicken Y.

Dans le tableau sont indiqués quelques cotes minimales et quelques épaisseurs de porte Y.

En la tabla se exponen algunas cotas mínimas X en base a algunos espesores del portón Y.

W tabeli podane są niektóre minimalne odległości X w zależności od grubości bramy Y.

MONTAŻ

Istnieje możliwość montażu urządzenia przez profesjonalnego

instalatora produktów BENINCA.

W przypadku chęci poznania szczegółów montażu prosimy o kontakt z naszym biurem handlowym:

tel. +48 797108180

BENINCA

BENINCA – automaty do bram, domofony, szlabany
Bezpieczeństwo każdego domu, siedziby firmy, biurowca czy parkingu wymaga zastosowania sprawdzonych, wysokiej jakości rozwiązań. Solidne automaty do bram, odporne na czynniki atmosferyczne domofony zaprojektowane z największą precyzją, szybkie i bezpieczne szlabany – w przypadku wszystkich tych urządzeń liczy się niezawodność. Zastosowanie innowacyjnych rozwiązań technologicznych pozwala połączyć stabilność konstrukcji z szybkością działania mechanizmów, a nawet z atrakcyjnym wyglądem urządzeń. Osoby ceniące sobie wartości takie jak rodzina czy dobro pracowników wiedzą, że w bezpieczeństwo warto inwestować, dlatego wybierają najwyższej jakości rozwiązania.

BENINCA to jeden z najbardziej znanych i cenionych, a zarazem jeden z najbardziej doświadczonych producentów napędów do bram na świecie. Aby oferta tej firmy była kompletna, wzbogacono ją o sprzedaż domofonów, szlabanów i innych produktów. Wszystkie urządzenia marki BENINCA produkowane są w fabrykach we Włoszech – nie jest to więc azjatycki import o wątpliwej jakości. Od 40 lat firma stawia przede wszystkim na najwyższą jakość, innowacyjne rozwiązania technologiczne, bezpieczeństwo i atrakcyjny wygląd – tak aby trafiać w potrzeby nawet najbardziej wymagających klientów.

Zapraszamy do zapoznania się z ofertą produktów marki **BENINCA**. Wśród bardzo szerokiego asortymentu znaleźć można m.in. napędy do bram przesuwnych i skrzydłowych, napędy do bram garażowych,

domofony, szlabany, słupki parkingowe oraz wszelkiego rodzaju niezbędne akcesoria – piloty do bram, fotokomórki, lampy, centrale, urządzenia zabezpieczające i wiele innych.

Kompleksowe wyposażenie domu czy posesji firmy w sprzęt marki **BENINCA** to dla Klienta nie tylko pewność bezpieczeństwa i najwyższej jakości, ale też oszczędność – łatwiejsza jest bowiem instalacja systemu, a w późniejszym czasie prostsze i szybsze wykonanie wszelkich czynności serwisowych. Znalezienie rozwiązania najlepiej trafiającego w potrzeby domu czy firmy wymaga jednak wsparcia doświadczonego eksperta-instalatora, który dobierze urządzenia optymalnie pod względem jakości i kosztów.

MONTAŻ

Wykwalifikowany instalator produktów **BENINCA** może przeprowadzić montaż urządzeń takich jak:

- Automatyka do bram skrzydłowych
- Napędy do bram przesuwnych
- Siłowniki do bram garażowych
- Szlabany parkingowe
- Akcesoria itp.

W celu uzyskania szczegółowych informacji dotyczących montażu zapraszamy do kontaktu z naszym biurem handlowym.

tel. +48 797108180

HERZ Systemy zabezpieczeń, ul.Ługi 74, 05-400 Otwock

tel. (22) 788 10 44, 797 108 180, e-mail: sklep@napedy24.pl