HERZ Systemy zabezpieczeń, ul.Ługi 74, 05-400 Otwock

tel. (22) 788 10 44, 797 108 180, e-mail: sklep@napedy24.pl

Dane aktualne na dzień: 22-10-2026 14:25

Link do produktu: https://napedy24.pl/naped-do-bramy-przesuwnej-beninca-bull624esa-p-8005.html

Napęd Do Bramy Przesuwnej BENINCA BULL624ESA

DOSTĘPNOŚĆ	**dostępny**
CZAS WYSYŁKI	**2-3 dni**
NUMER KATALOGOWY	**959001606**
KOD PRODUCENTA	**BULL624ESA**
PRODUCENT	**BENINCA**
PRODUCENT	**BENINCA**
KOMPLETACJA	**SIŁOWNIK**
WAGA BRAMY	**600 kg**
CYKL PRACY	**UŻYCIE INTENSYWNE**
PRĘDKOŚĆ OTWIERANIA	**NORMALNA**
ENKODER	**TAK**
WYŁĄCZNIK KRAŃCOWY	**MECHANICZNY**
ZASILANIE SILNIKA	**24V**

OPIS PRODUKTU

BENINCA BULL624ESA
Napęd Do Bramy Przesuwnej, Do Użytku Rezydencyjnego, 24Vdc, Do 600kg.
Wyłączniki mechaniczne

Cechy i funkcje:

Napęd do używania intensywnego.
Siłownik z wbudowaną centralą, systemem ESA i enkoderem.
Enkoder zapewnia maksymalne bezpieczeństwo i precyzję pracy siłownika.
Czujnik amperometryczny wykrywający przeszkody.
Możliwość zasilania awaryjnego z baterii.
System odblokowania wykonany w całości z metalu.
Wersja z mechanicznymi wyłącznikami krańcowymi
Odblokowanie na klucz osobisty

W Skład Zestawu Wchodzą:

-1x BULL624ESA 24 Vdc siłownik z wbudowaną centralą i odbiornikiem.

-elementy montażowe

-gwarancja od autoryzowanego dilera firmy Beninca

-instrukcja w języku polskim

-paragon/faktura VAT

ZAPRASZAMY DO KONTAKTU TELEFONICZNEGO

W CELU WYBRANIA ODPOWIEDNIEJ LAMPY

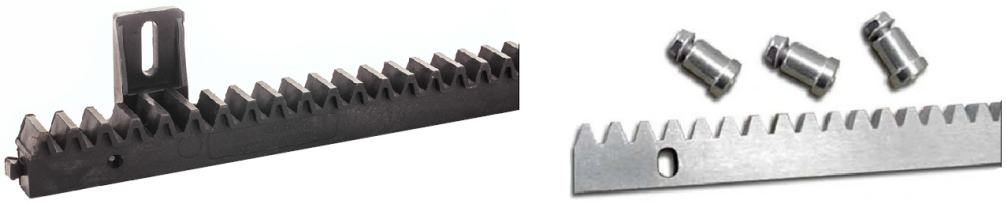

NYLONOWA STALOWA

MOŻLIWY JEST RÓWNIEŻ WYBÓR LISTWY ZĘBATEJ

PARAMETRY TECHNICZNE

Parametry Techniczne Siłownika:

WYBÓR LAMPY:

- Producent: Beninca
- Kod produktu: 9591465
- Zasilanie: 230Vac (50-60Hz)
- Zasilanie silnika: 24Vdc
- Natężenie: 0.5 A
- Pobór energii w stanie spoczynku: 8 mA
- Maksymalna siła: 857 N

WYBÓR LISTWY:

- Czas otwarcia: 5.8-9.75 m/min
- Cykl pracy: użycie intensywne
- Stopień ochrony: IP44
- Wyłączniki magnetyczne: nie
- Temperatura pracy: -20°C/+50° C

- Maksymalna waga bramy: 600 kg
- Moduł koła zewnętrznego: M4 Z14
- Waga: 11.6 kg

WYMIARY INSTALACYJNE

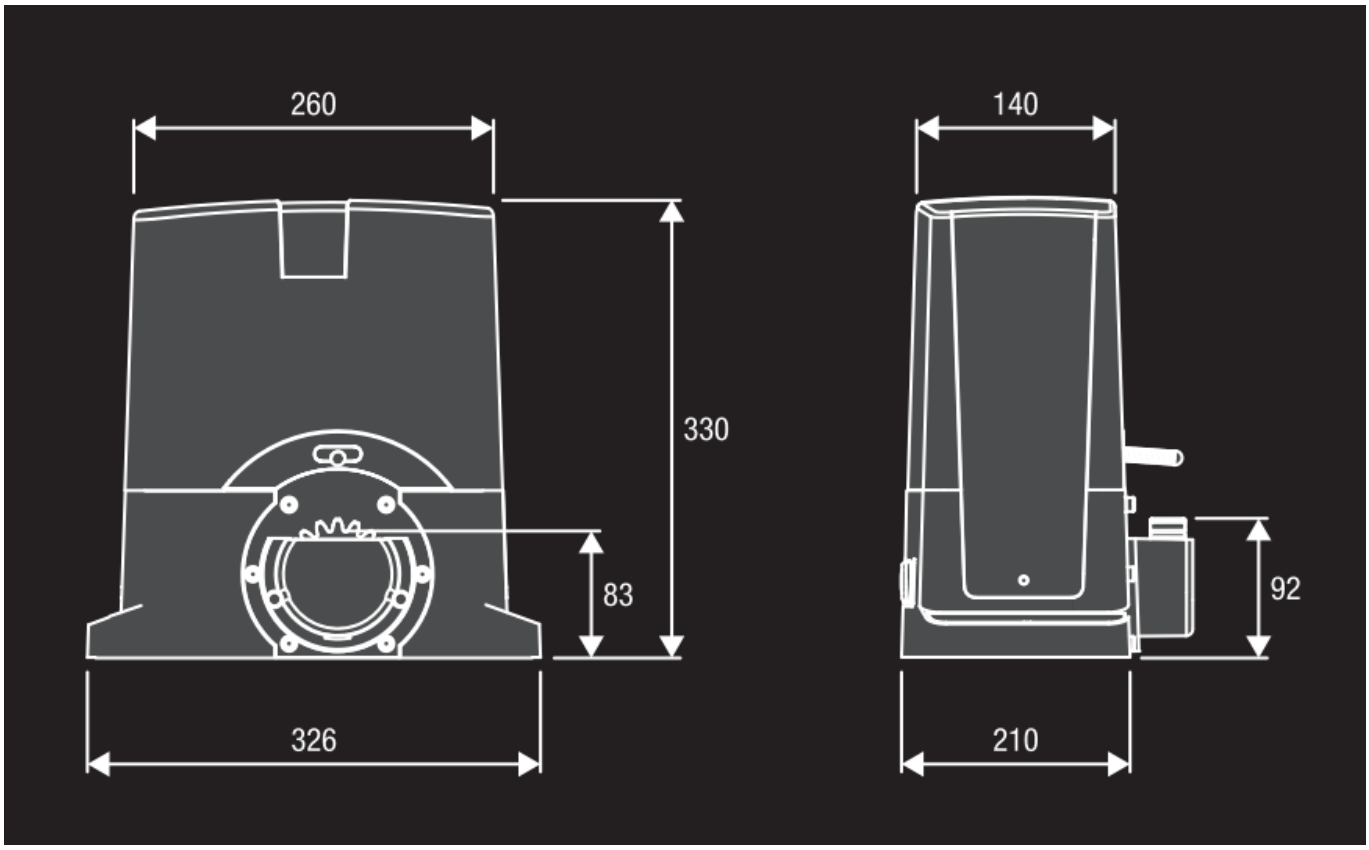

MONTAŻ

Istnieje możliwość montażu urządzenia przez profesjonalnego instalatora produktów BENINCA.

W przypadku chęci poznania szczegółów montażu prosimy o kontakt z naszym biurem handlowym:

tel. +48 797108180

BENINCA

BENINCA – automaty do bram, domofony, szlabany
Bezpieczeństwo każdego domu, siedziby firmy, biurowca czy parkingu wymaga zastosowania sprawdzonych, wysokiej jakości rozwiązań. Solidne automaty do bram, odporne na czynniki atmosferyczne domofony zaprojektowane z największą precyzją, szybkie i bezpieczne szlabany – w przypadku wszystkich tych urządzeń liczy się niezawodność. Zastosowanie innowacyjnych rozwiązań

technologicznych pozwala połączyć stabilność konstrukcji z szybkością działania mechanizmów, a nawet z atrakcyjnym wyglądem urządzeń. Osoby ceniące sobie wartości takie jak rodzina czy dobro pracowników wiedzą, że w bezpieczeństwo warto inwestować, dlatego wybierają najwyższej jakości rozwiązania.

BENINCA to jeden z najbardziej znanych i cenionych, a zarazem jeden z najbardziej doświadczonych producentów napędów do bram na świecie. Aby oferta tej firmy była kompletna, wzbogacono ją o sprzedaż domofonów, szlabanów i innych produktów. Wszystkie urządzenia marki BENINCA produkowane są w fabrykach we Włoszech – nie jest to więc azjatycki import o wątpliwej jakości. Od 40 lat firma stawia przede wszystkim na najwyższą jakość, innowacyjne rozwiązania technologiczne, bezpieczeństwo i atrakcyjny wygląd – tak aby trafiać w potrzeby nawet najbardziej wymagających klientów.

Zapraszamy do zapoznania się z ofertą produktów marki **BENINCA**. Wśród bardzo szerokiego asortymentu znaleźć można m.in. napędy do bram przesuwnych i skrzydłowych, napędy do bram garażowych, domofony, szlabany, słupki parkingowe oraz wszelkiego rodzaju niezbędne akcesoria – piloty do bram, fotokomórki, lampy, centrale, urządzenia zabezpieczające i wiele innych.

Kompleksowe wyposażenie domu czy posesji firmy w sprzęt marki **BENINCA** to dla Klienta nie tylko pewność bezpieczeństwa i najwyższej jakości, ale też oszczędność – łatwiejsza jest bowiem instalacja systemu, a w późniejszym czasie prostsze i szybsze wykonanie wszelkich czynności serwisowych. Znalezienie rozwiązania najlepiej trafiającego w potrzeby domu czy firmy wymaga jednak wsparcia doświadczonego eksperta-instalatora, który dobierze urządzenia optymalnie pod względem jakości i kosztów.

MONTAŻ

Wykwalifikowany instalator produktów **BENINCA** może przeprowadzić montaż urządzeń takich jak:

- Automatyka do bram skrzydłowych

- Napędy do bram przesuwnych
- Siłowniki do bram garażowych
- Szlabany parkingowe
- Akcesoria itp.

W celu uzyskania szczegółowych informacji dotyczących montażu zapraszamy do kontaktu z naszym biurem handlowym.

tel. +48 797108180