HERZ Systemy zabezpieczeń, ul.Ługi 74, 05-400 Otwock

tel. (22) 788 10 44, 797 108 180, e-mail: sklep@napedy24.pl

Dane aktualne na dzień: 22-10-2026 06:49

Link do produktu: https://napedy24.pl/oswietlenie-ogrodowe-led-avo-stikfd-flat-wysokosc-24cm-p-11862.html

Oświetlenie ogrodowe LED AVO STIKFD FLAT wysokość 24cm

Cena	**369,00 zł**
DOSTĘPNOŚĆ	**dostępny**
CZAS WYSYŁKI	**2-3 dni**
NUMER KATALOGOWY	**11862**
KOD PRODUCENTA	**STIKFD**
PRODUCENT	**AVO**
PRODUCENT	**AVO**
KOMPLETACJA	**AKCESORIA**

OPIS PRODUKTU

Oświetlenie ogrodowe LED AVO STIKFD FLAT wysokość 24cm

AVO STIKFD Oświetlenie ogrodowe LED, kolor RAL7016 (Antracyt), wysokość 240 mm

Oświetlenie schodów, lub bram garażowych i pergoli.
Całkowicie wykonane z aluminium.

Kupując przedmiot AVO STIKMD otrzymujesz:

- oświetlenie ogrodowe AVO STIKMD - 1 szt
- akcesoria montażowe
- instrukcja obsługi w języku polskim
- karta gwarancyjna
- paragon lub faktura Vat

DANE TECHNICZNE

DANE TECHNICZNE AVO STIKFD		
DANE ELEKTRYCZNE		
zasilanie	Vdc	24-35
współczynnik oddawania barw	CRI	>90

barwa światła paska LED	K	3000
moc strumienia świetlnego	lm	132
moc	W	2
DANE OGÓLNE		
stopień ochrony	IP	54

WYMIARY

WYMIARY OŚWIETLENIA OGRODOWEGO AVO STIKFD

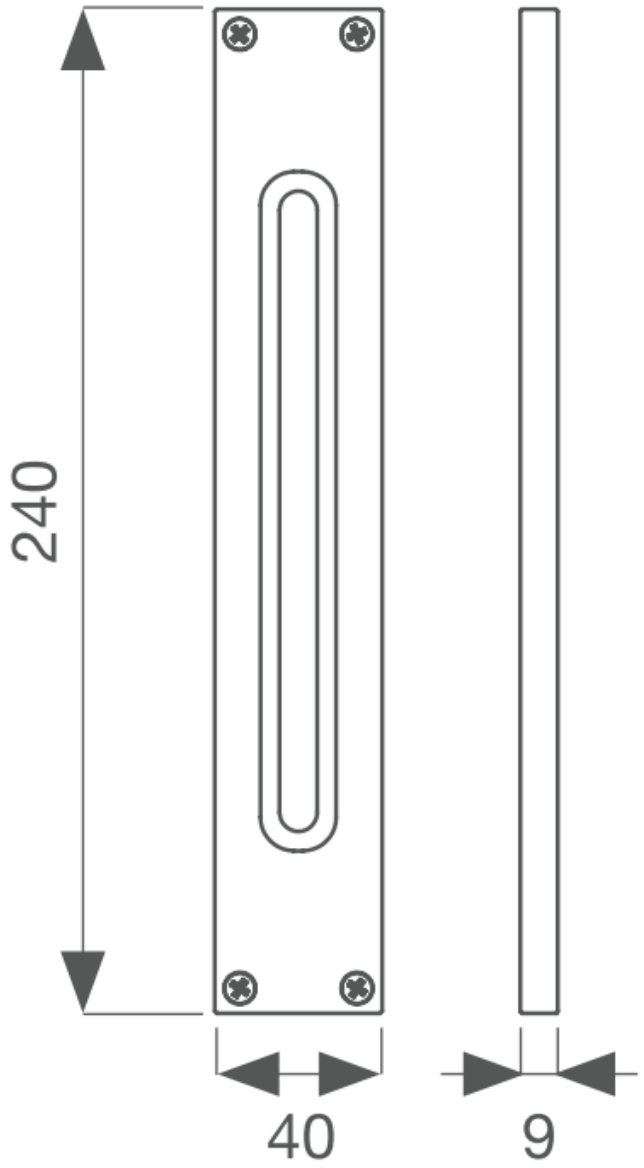

ZASIĘG OŚWIETLENIA

ZASIĘG OŚWIETLENIA OGRODOWEGO AVO STIKFD

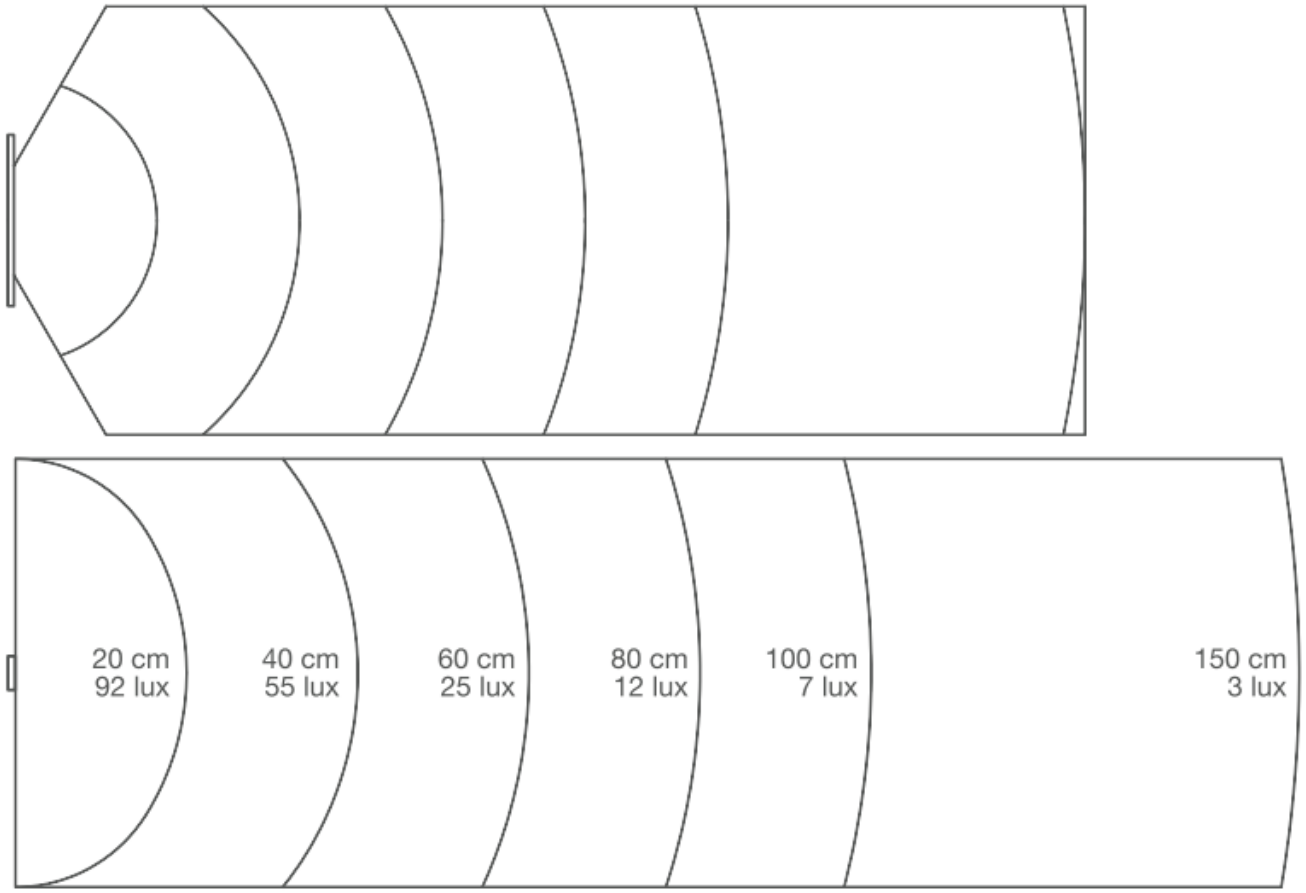
20 cm
92 lux
40 cm
55 lux
60 cm
25 lux
80 cm
12 lux
100 cm
7 lux
150 cm
3 lux

AVO

AVO GROUP to marka, która wyrosła z włoskiej tradycji, innowacyjności i designu. Firma została założona przez zespół ekspertów branży automatyki wjazdowej i parkingowej, którzy przez lata zdobywali doświadczenie w tworzeniu i wdrażaniu nowoczesnych systemów automatyki. AVO oferuje szeroką gamę produktów, obejmującą automatykę do bram, zarówno przesuwnych, skrzydłowych,garażowych, jak i przemysłowych, a także zaawansowane systemy parkingowe, rozwiązania do kontroli ruchu pieszych. AVO oferuje nie tylko bramy garażowe – zarówno przydomowe, jak i przemysłowe, ale także nowoczesne wideodomofony. Firma wprowadza również innowacyjne rozwiązanie w postaci Systemu Oświetlenia Nocnego, które zapewnia dodatkową funkcjonalność i bezpieczeństwo w nocy.

W ofercie AVO GROUP znajdują się między innymi napędy do bram wjazdowych, zarówno przesuwnych, jak i skrzydłowych, oraz do bram garażowych. Firma wyróżnia się na rynku dzięki innowacyjnym rozwiązaniom, takim jak Night Light System, oświetlenie LED w siłownikach oraz centrala, która pozwala na sterowanie systemem oświetlenia zewnętrznego, w tym lampami LED.

AVO GROUP to dynamiczna i młoda firma, która koncentruje się na opracowywaniu i produkcji napędów do bram ogrodzeniowych, garażowych, szlabanów drogowych oraz drzwi automatycznych. Misją AVO jest dostarczanie nowatorskich rozwiązań dla przestrzeni mieszkalnych, komercyjnych i przemysłowych, łączących funkcjonalność, bezpieczeństwo i estetykę. Firma stawia na ciągły rozwój i wykorzystanie najnowszych technologii, aby sprostać wymaganiom zarówno instalatorów, jak i użytkowników końcowych.

HERZ Systemy zabezpieczeń, ul.Ługi 74, 05-400 Otwock

tel. (22) 788 10 44, 797 108 180, e-mail: sklep@napedy24.pl

MONTAŻ

Profesjonalny instalator produktów AVO może zająć się montażem urządzeń.

AUTOMATYKA DO BRAM SKRZYDŁOWYCH, NAPĘDY DO BRAM PRZESUWNYCH, SIŁOWNIKI DO BRAM GARAŻOWYCH, SZLABANY PARKINGOWE

Aby uzyskać szczegółowe informacje na temat montażu, prosimy o kontakt z naszym biurem handlowym:

tel. +48 797108180