HERZ Systemy zabezpieczeń, ul.Ługi 74, 05-400 Otwock

tel. (22) 788 10 44, 797 108 180, e-mail: sklep@napedy24.pl

Dane aktualne na dzień: 22-10-2026 03:41

Link do produktu: https://napedy24.pl/podstawa-montazowa-regulowana-pod-naped-dea-somfy-bft-10-5-16-ocynk-ral-9005-p-13356.html

Podstawa montażowa regulowana pod napęd Dea, Somfy, BFT 10,5-16 OCYNK RAL 9005

Cena	**250,99 zł**
CZAS WYSYŁKI	**2-3 dni**
NUMER KATALOGOWY	**(13356)**
KOD PRODUCENTA	**Podstawa pod napęd OCYNK RAL 9005 10,5 - 16**

OPIS PRODUKTU

Podstawa montażowa regulowana pod napęd Dea, Somfy, BFT +RAL9005 10,5-16

Podstawa regulowana jest w zakresie: wysokość minimalna 10,5cm - wysokość maksymalna 16cm
Wersja: Ocynk + Ral 9005/7016

Podstawa montażowa ma zastosowanie kiedy mamy konieczność zamontowania napędu nieco wyżej nad gruntem, tak aby koło zębate napędu sięgało listwy zębatej przymocowanej do bramy. Przykręcana osłona blachowkrętami pełni funkcję estetyczną oraz konstrukcyjną, dlatego powinna zostać przykręcona przed uruchomieniem napędu. Kątowniki regulacyjne możemy obrócić do wewnątrz lub na zewnątrz podstawy, w celu ukrycia śrub.

Takie rozwiązanie zapewnia nam:

1. **Pewny montaż.**
2. **Łatwe poziomowanie.**
3. **Płynną regulację wysokości.**
4. **Estetykę montażu.**
5. **Możliwość ukrycia okablowania.**

DANE TECHNICZNE

PARAMETRY TECHNICZNE PODSTAWY	
Parametr	**Wartość**
Przeznaczenie	**napędy bramowe**

Regulacja wysokości	
Wersja 1	6,5 cm – 10,5 cm
Wersja 2	10,5 cm – 16 cm
Wersja 3	15,5 cm – 24 cm
Wymiary płyty górnej	27,5 cm x 19 cm
Materiał	Stal
Grubość stali	4 mm
Kolor	
Wersja 1	Ocynk
Wersja 2	RAL 7016 antracyt
Wersja 3	RAL 9005 czarny
Zabezpieczenie antykorozyjne	Ocynk lub Ocynk i malowanie proszkowe
Montaż	Kotwy stalowe lub chemiczne
Otwory montażowe	20 x 11mm
Możliwość ukrycia okablowania	Tak

WYMIARY

WYMIARY PODSTAWY POD NAPĘD Z RUGOLOWANĄ WYSOKOŚCIĄ OD 10,5 DO 16 CM

HERZ Systemy zabezpieczeń, ul.Ługi 74, 05-400 Otwock

tel. (22) 788 10 44, 797 108 180, e-mail: sklep@napedy24.pl

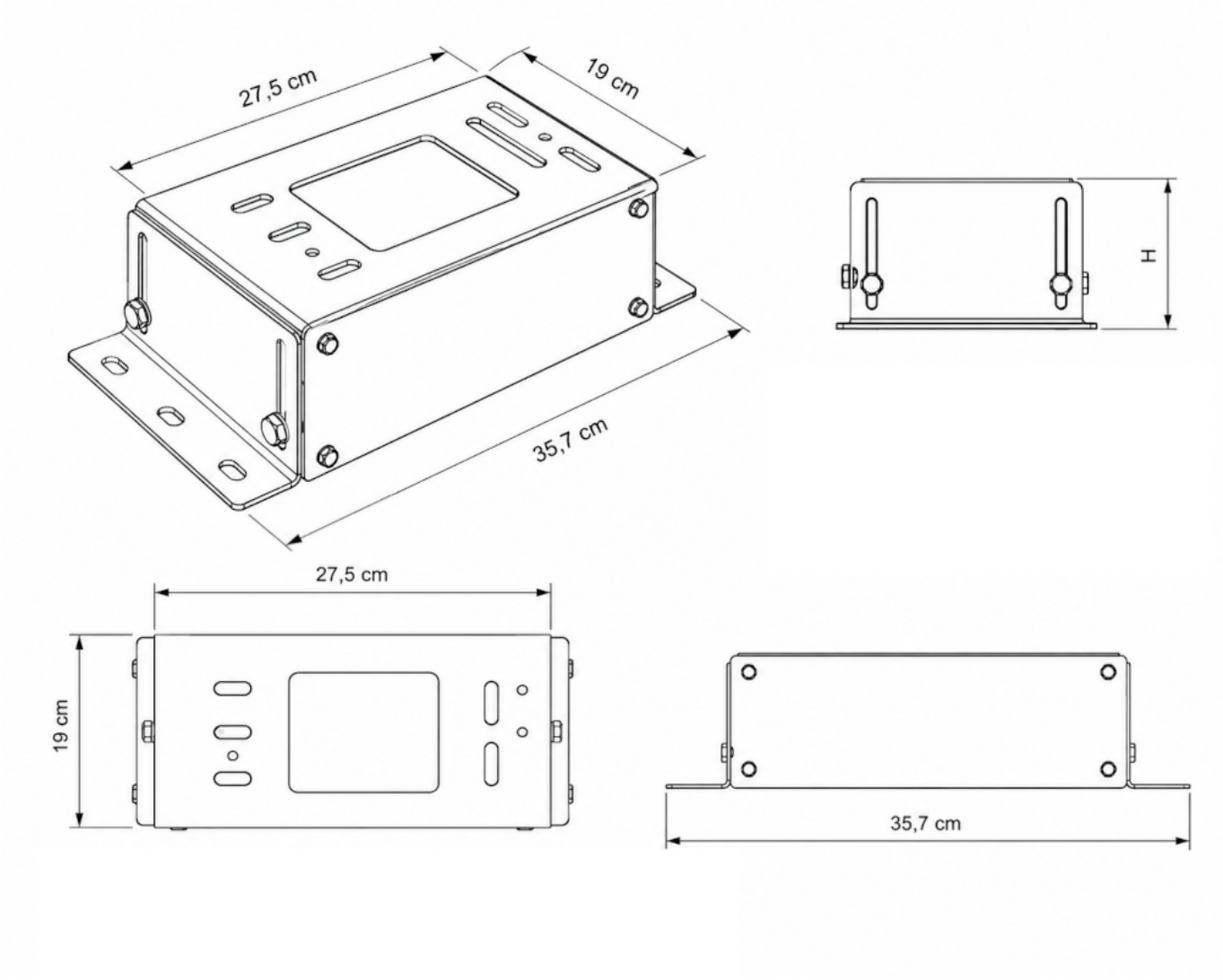

DEDYKOWANE

PODSTAWA PR02S KOMPATYBILNA Z NASTĘPUJĄCYMI NAPĘDAMI	
Producent	**Kompatybilne modele**
Somfy	Elixo, Freevia
FORCE	HiTron
Proxima	P1000
DEA	seria LIVI
Nice	Filo
BFT	Deimos, Icaro, Ares
Roger	M30, BM30
GISE	G1000H