HERZ Systemy zabezpieczeń, ul.Ługi 74, 05-400 Otwock

tel. (22) 788 10 44, 797 108 180, e-mail: sklep@napedy24.pl

Dane aktualne na dzień: 22-10-2026 03:41

Link do produktu: https://napedy24.pl/podstawa-montazowa-regulowana-pod-naped-nice-faac-beninca-came-roger-key-15-5-24-ocynk-p-8169.html

Podstawa montażowa regulowana pod napęd Nice, Faac, Beninca, Came, Roger, Key 15,5-24 OCYNK

Cena	**288,99 zł**
DOSTĘPNOŚĆ	**dostępny**
CZAS WYSYŁKI	**2-3 dni**
NUMER KATALOGOWY	**(8169)**
KOD PRODUCENTA	**Podstawa pod napęd OCYNK 15,5 - 24**

OPIS PRODUKTU

Podstawa montażowa pod napęd Nice, Faac, Beninca, Came, Roger, Key 15,5-24

Podstawa regulowana jest w zakresie: wysokość minimalna 15,5cm - wysokość maksymalna 24cm
Wersja: Ocynk

Podstawa montażowa ma zastosowanie kiedy mamy konieczność zamontowania napędu nieco wyżej nad gruntem, tak aby koło zębate napędu sięgało listwy zębatej przymocowanej do bramy. Przykręcana osłona blachowkrętami pełni funkcję estetyczną oraz konstrukcyjną, dlatego powinna zostać przykręcona przed uruchomieniem napędu. Kątowniki regulacyjne możemy obrócić do wewnątrz lub na zewnątrz podstawy, w celu ukrycia śrub.

Takie rozwiązanie zapewnia nam:

1. **Pewny montaż.**
2. **Łatwe poziomowanie.**
3. **Płynną regulację wysokości.**
4. **Estetykę montażu.**
5. **Możliwość ukrycia okablowania.**

DANE TECHNICZNE

PARAMETRY TECHNICZNE PODSTAWY	
Parametr	**Wartość**
Przeznaczenie	**napędy bramowe**

Regulacja wysokości	
Wersja 1	6,5 cm – 10,5 cm
Wersja 2	10,5 cm – 16 cm
Wersja 3	15,5 cm – 24 cm
Wymiary płyty górnej	35,5 cm x 19 cm
Materiał	Stal
Grubość stali	4 mm
Kolor	
Wersja 1	Ocynk
Wersja 2	RAL 7016 antracyt
Wersja 3	RAL 9005 czarny
Zabezpieczenie antykorozyjne	Ocynk lub Ocynk i malowanie proszkowe
Montaż	Kotwy stalowe lub chemiczne
Otwory montażowe	20 x 11mm
Możliwość ukrycia okablowania	Tak

WYMIARY

WYMIARY PODSTAWY POD NAPĘD Z RUGOLOWANĄ WYSOKOŚCIĄ OD 6,5 DO 10,5 CM

HERZ Systemy zabezpieczeń, ul.Ługi 74, 05-400 Otwock

tel. (22) 788 10 44, 797 108 180, e-mail: sklep@napedy24.pl

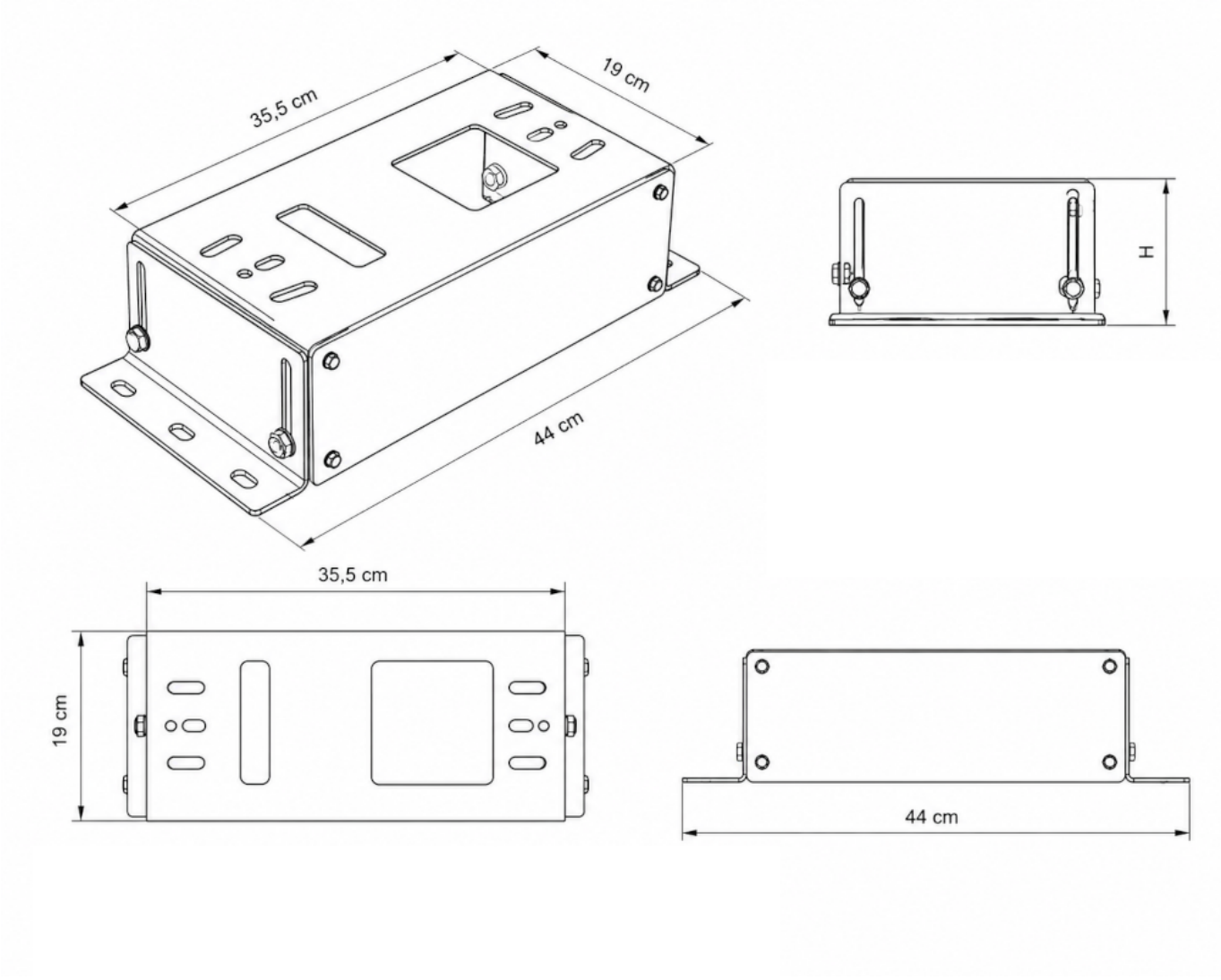

DEDYKOWANE

PODSTAWA KOMPATYBILNA Z NASTĘPUJĄCYMI NAPĘDAMI	
Producent	**Kompatybilne modele**
Nice	Robus 400, Robus 600, Robus 600P, Robus 1000, Robus 250HS, Robus 500HS, Rox 600, Rox 1000, Road 400, Robo 600
FAAC	740, 741, Genius Blizzard, 844, Cyclo C720/C721
Beninca	BULL624SW, BULL8M, BULL8OM, BULL624.TURBO, BULL5M, BULL424SW
CAME	BX, BK, BKS, BXV
Roger	seria H30, seria R30, seria G30
KEY	seria SUN
Tousek	PULL T5, T8, T10, T15
Elektrobim	KSE 180, KSE 380, KSE 800, KSE 1200
HATO	Slide 10, Slide 15
FORCE	760, 1200, 2000, TYTAN
SAFE	Cała seria
GATO	Cała seria

King Gates	500, 600, 1000