HERZ Systemy zabezpieczeń, ul.Ługi 74, 05-400 Otwock

tel. (22) 788 10 44, 797 108 180, e-mail: sklep@napedy24.pl

Dane aktualne na dzień: 24-11-2026 12:12

Link do produktu: https://napedy24.pl/poidelko-miejskie-atlas-doble-benito-zrodlo-swiezej-wody-pitnej-stal-p-13162.html



Poidełko miejskie ATLAS DOBLE BENITO źródło świeżej wody pitnej - stal

CZAS WYSYŁKI	**zapytaj o termin wysyłki**
NUMER KATALOGOWY	**(13162) UM511-2M**
KOD PRODUCENTA	**ATLAS DOBLE AQUAPOINT**
PRODUCENT	**BENITO**

OPIS PRODUKTU

Poidełko miejskie ATLAS DOBLE UM511-2M – BENITO

Więcej możliwości, większy komfort i nowoczesny design – **ATLAS DOBLE UM511-2M** to podwójne poidełko miejskie stworzone z myślą o intensywnie użytkowanych przestrzeniach publicznych. Dzięki dwóm niezależnym punktom poboru wody idealnie sprawdza się w miejscach o dużym natężeniu ruchu – parkach, promenadach, terenach rekreacyjnych czy przy obiektach sportowych.

Nowoczesna, wydłużona forma podkreśla charakter współczesnej architektury miejskiej, a jednocześnie zwiększa funkcjonalność. Model ATLAS DOBLE to produkt inkluzywny – zaprojektowany tak, aby umożliwić wygodne korzystanie różnym grupom użytkowników jednocześnie.

Solidna konstrukcja stalowa zabezpieczona innowacyjną technologią **FERRUS** gwarantuje wysoką odporność na korozję, wilgoć oraz intensywną eksploatację. W zestawie znajdują się dwa ergonomiczne zawory przyciskowe (UM510G) z elementami ze stali niklowanej, które zapewniają higieniczne i intuicyjne użytkowanie.

Dodatkowe komponenty, takie jak ocynkowana kratka odpływowa i stalowa rama, zwiększają trwałość i niezawodność całego systemu. To rozwiązanie, które łączy estetykę, wydajność i długowieczność – idealne dla nowoczesnych miast.

Najważniejsze zalety

- Podwójne poidełko – dwa niezależne punkty poboru wody
- Idealne do miejsc o dużym natężeniu ruchu
- Nowoczesny, wydłużony design
- Produkt inkluzywny – wygodny dla różnych użytkowników
- Wytrzymała stalowa konstrukcja
- Ochrona antykorozyjna FERRUS (3 warstwy)
- Dwa zawory przyciskowe w zestawie
- Elementy ocynkowane zwiększające trwałość
- Stabilny montaż (kotwienie M12)

DANE TECHNICZNE

DANE TECHNICZNE MIEJSKIEGO DYSTRYBUTORA WODY PITENJ BENITO UM511-2M

HERZ Systemy zabezpieczeń, ul.Ługi 74, 05-400 Otwock

tel. (22) 788 10 44, 797 108 180, e-mail: sklep@napedy24.pl

Parametr	Wartość
Model	**ATLAS DOBLE UM511-2M**
Producent	BENITO
Wymiary (L x W x H)	1136 x 300 x 1010 mm
Materiał	Stal (zabezpieczona FERRUS)
Wykończenie	Farba proszkowa
Ochrona	System FERRUS (3 warstwy)
Zawory	2 × UM510G (przyciskowe)
Elementy dodatkowe	Kratka odpływowa, rama (stal ocynkowana)
Montaż	Kotwienie (4 śruby M12)
Konstrukcja	Stalowa
Konserwacja	Niska
Certyfikaty	ISO 9001, 14001, 45001, 50001
Zastosowanie	Parki, przestrzeń publiczna, obiekty sportowe

WYMIARY

WYMIARY FONTANNY PITNEJ - ATLAS DOBLE BENITO UM511-2M

HERZ Systemy zabezpieczeń, ul.Ługi 74, 05-400 Otwock

tel. (22) 788 10 44, 797 108 180, e-mail: sklep@napedy24.pl

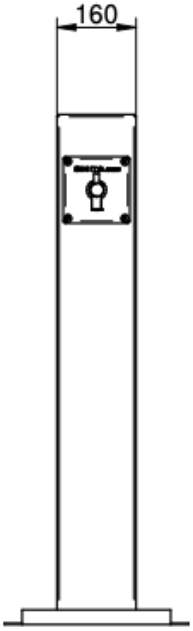

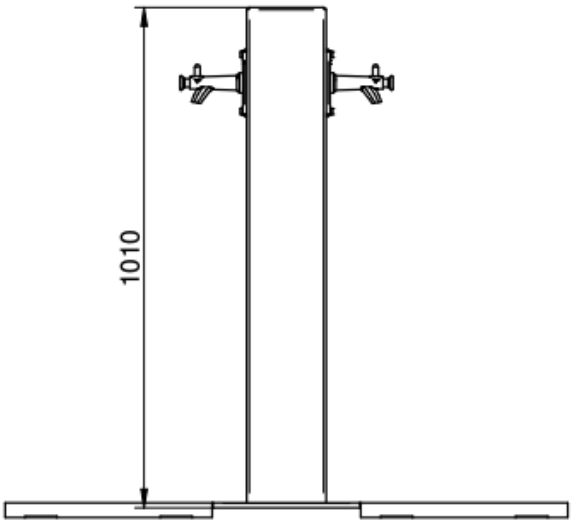

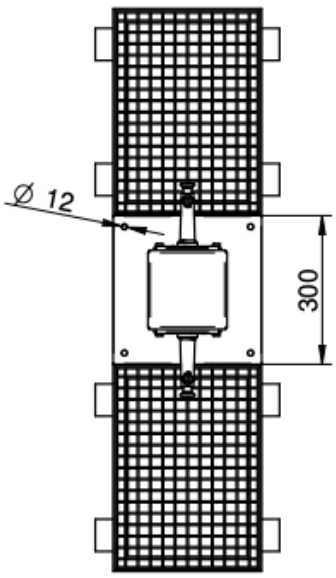

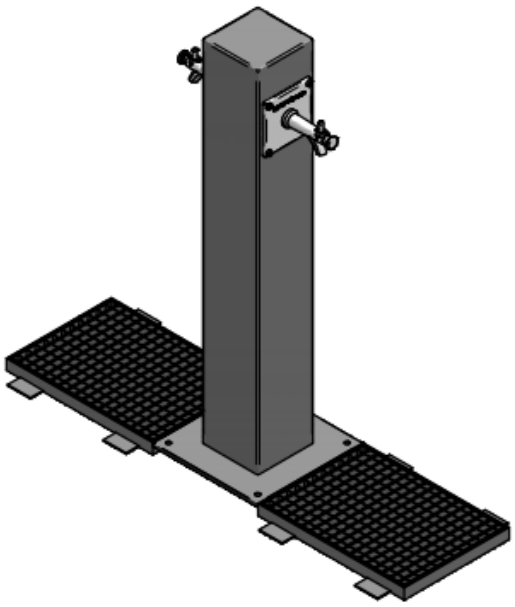

BENITO

BENITO

Marka BENITO – ekspert w tworzeniu nowoczesnych

przestrzeni miejskich

BENITO to jedna z najbardziej rozpoznawalnych europejskich marek specjalizujących się w projektowaniu i produkcji wyposażenia przestrzeni publicznych. Firma pochodzi z Hiszpanii (Vic, okolice Barcelony) i od ponad 30 lat aktywnie kształtuje wygląd miast na całym świecie.

Co ciekawe – jej korzenie sięgają jeszcze dalej. BENITO wywodzi się z tradycji przemysłowej związanej z odlewnictwem i obróbką metalu, a nowoczesną formę jako producent wyposażenia miejskiego przyjęła w latach 90., rozwijając się dynamicznie wraz z rozwojem infrastruktury miejskiej w Europie.

Kim jest BENITO dziś?

Dziś BENITO to globalna marka obecna w **ponad 70 krajach**, która oferuje kompleksowe rozwiązania dla przestrzeni publicznych – od pojedynczych produktów po całe koncepcje urbanistyczne.

Firma działa jako tzw. **„one-stop-shop" dla miast i inwestorów**, dostarczając szeroki wachlarz produktów oraz usług projektowych i inżynieryjnych.

Co produkuje BENITO?

Oferta marki jest bardzo szeroka i obejmuje praktycznie wszystkie elementy infrastruktury miejskiej:

Mała architektura miejska

- ławki parkowe
- kosze na śmieci
- słupki i bariery
- stojaki rowerowe
- poidełka miejskie i fontanny

Oświetlenie miejskie

- lampy uliczne i parkowe
- oświetlenie architektoniczne
- nowoczesne systemy LED

Strefy rekreacyjne

- place zabaw
- urządzenia sportowe
- siłownie plenerowe

Mobilność i infrastruktura

- elementy smart city
- infrastruktura dla rowerów i pieszych

Design i sztuka w przestrzeni

- rzeźby i instalacje miejskie (dział **Benito Artis**)

Filozofia marki – więcej niż produkty

BENITO nie jest tylko producentem – to marka, która projektuje **całe doświadczenie miejskie**.

Ich podejście opiera się na kilku kluczowych filarach:

- **Design** – nowoczesny, funkcjonalny i dopasowany do otoczenia
- **Zrównoważony rozwój** – wykorzystanie materiałów ekologicznych i energooszczędnych rozwiązań
- **Inkluzywność** – produkty dostępne dla wszystkich użytkowników
- **Trwałość** – odporność na intensywne użytkowanie i warunki atmosferyczne

Firma aktywnie współpracuje z architektami i urbanistami, tworząc rozwiązania dopasowane do konkretnych projektów i

przestrzeni.

Skala i możliwości

- ponad **30 lat doświadczenia** w branży
- produkcja realizowana we własnych zakładach
- eksport na rynki międzynarodowe
- setki tysięcy produktów rocznie
- kompleksowa obsługa – od projektu po wdrożenie

BENITO i przyszłość miast

Marka aktywnie wpisuje się w trendy **smart city** i **green city**, rozwijając:

- ekologiczne materiały (np. kompozyty roślinne)
- rozwiązania oszczędzające wodę i energię
- projekty poprawiające komfort życia mieszkańców

Ich celem jest tworzenie miast, które są:
□□ bardziej funkcjonalne
□□ bardziej estetyczne
□□ bardziej przyjazne ludziom i środowisku

BENITO to nie tylko producent ławek czy poidełek – to partner w projektowaniu nowoczesnych przestrzeni publicznych. Łączy doświadczenie przemysłowe z designem i technologią, dostarczając rozwiązania, które realnie wpływają na jakość życia w miastach.

To marka, która zmienia zwykłą infrastrukturę w **przemyślaną, estetyczną i trwałą przestrzeń miejską**.

MONTAŻ

Kompleksowa obsługa produktów BENITO

Wybór wyposażenia przestrzeni miejskiej to inwestycja na lata – dlatego oferujemy **pełne wsparcie w zakresie produktów BENITO**: od doradztwa, przez sprzedaż, aż po profesjonalny montaż.

Pomagamy dobrać odpowiednie rozwiązania do konkretnej przestrzeni – analizujemy potrzeby użytkowników i charakter inwestycji, proponując funkcjonalne i estetyczne produkty. Zapewniamy dostęp do sprawdzonych rozwiązań BENITO, które wyróżniają się trwałością i nowoczesnym designem.

Oferujemy również **fachowy montaż**, zgodny z wytycznymi producenta i wymaganiami technicznymi. Dzięki temu masz pewność, że wszystkie elementy będą działać niezawodnie i bezpiecznie przez długi czas.

□□ Jedno miejsce, jedna współpraca – od pomysłu po gotową realizację.

Zachęcamy do kontaktu z naszym biurem handlowym:

tel. +48 797108180

HERZ Systemy zabezpieczeń, ul.Ługi 74, 05-400 Otwock

tel. (22) 788 10 44, 797 108 180, e-mail: sklep@napedy24.pl

