HERZ Systemy zabezpieczeń, ul.Ługi 74, 05-400 Otwock

tel. (22) 788 10 44, 797 108 180, e-mail: sklep@napedy24.pl

Dane aktualne na dzień: 22-10-2026 07:42

Link do produktu: https://napedy24.pl/przelacznik-kluczykowy-podtynkowy-fadini-zeroek-145l-p-9737.html

Przełącznik kluczykowy podtynkowy FADINI ZERO.EK 145L

DOSTĘPNOŚĆ	**dostępny**
CZAS WYSYŁKI	**2-3 dni**
NUMER KATALOGOWY	**9737**
KOD PRODUCENTA	**145L**
PRODUCENT	**FADINI**
PRODUCENT	**FADINI**
KOMPLETACJA	**AKCESORIA**

OPIS PRODUKTU

Przełącznik kluczykowy podtynkowy FADINI ZERO.EK 145L

145L ZERO.EK Przełącznik kluczowy, podtynkowy z wkładką Euro i dwoma kluczami (1 szt./opakowanie)

MAKSYMALNE BEZPIECZEŃSTWO
Powlekana proszkowo obudowa ze stopu metali o wysokiej odporności na warunki atmosferyczne. Otwieranie jest możliwe wyłącznie przy wsuniętym kluczyku. Wbudowana płytka elektroniczna z listwą zaciskową i stykami NO i NC. Oszczędność miejsca: minimalna odległość od ściany wynosząca 23 mm w wersji do montażu podtynkowego.

OLŚNIEWAJĄCY DESIGN
Podświetlana ramka z białym światłem LED. Kompleksowa linia obejmująca kolumny i uchwyty mocujące.

DANE TECHNICZNE

Zasilanie (Vac/dc)	24	Iloś mikroprzełącpzontrikóójnw	2
Pobór prądu (mA)	maks. 10	Obciążalnoś mikroprzełączników (mA - Vdc)	100 - 30
Temperatura pracy (°C)	-30 ÷ +70	Stopień ochrony IP	54

WYMIARY INSTALACYJNE

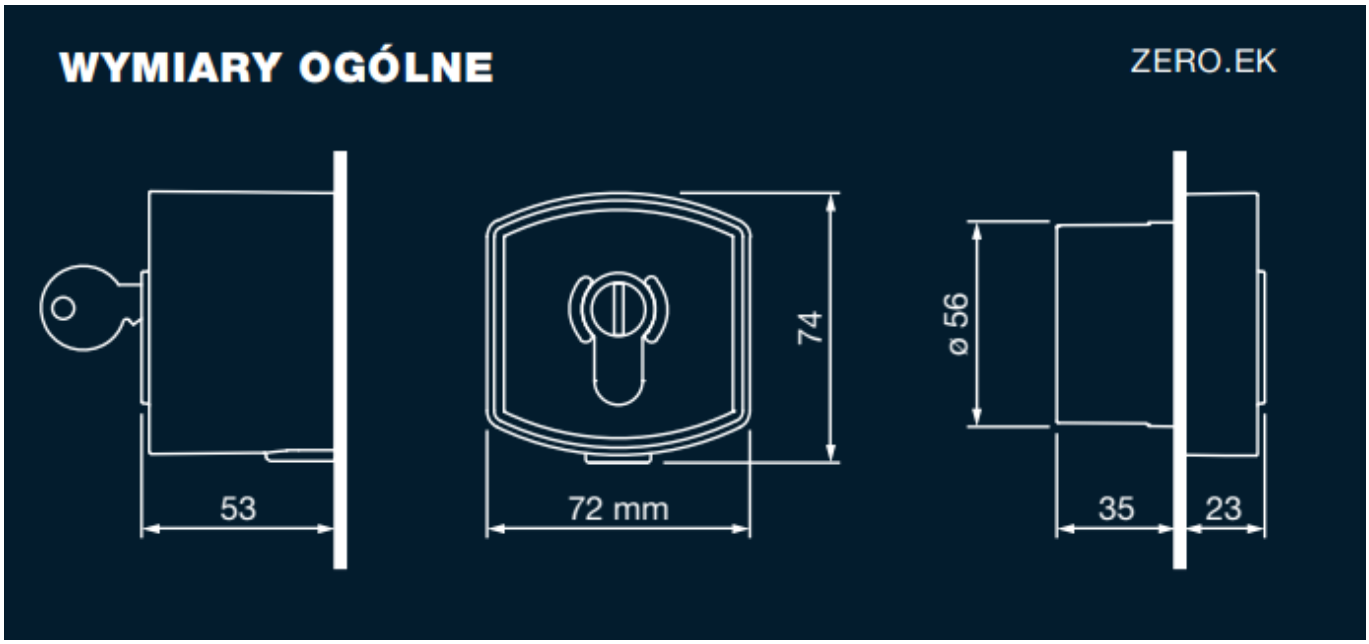

MONTAŻ

Istnieje możliwość montażu urządzania przez profesjonalnego instalatora produktów **FADINI**.

W przypadku chęci poznania szczegółów montażu prosimy o kontakt z naszym biurem handlowym:

tel. +48 797 108 180

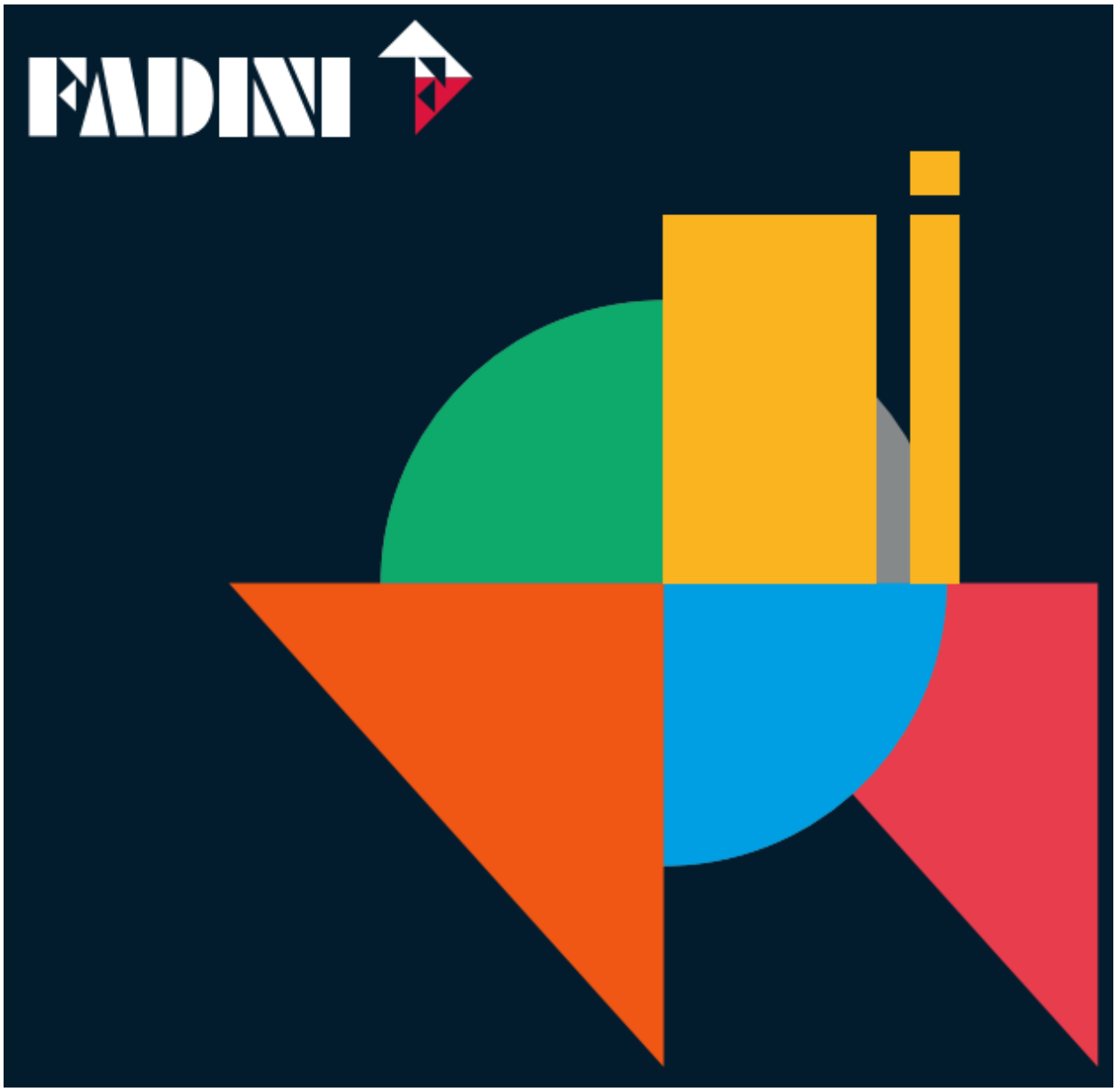

FADINI

Fadini zalicza się do światowych liderów w produkcji i dystrybucji **automatyki do bram, drzwi i furtek, garaży, szlabanów automatycznych, słupków parkingowych** automatycznych, półautomatycznych, przenośnych i stałych. Od chwili powstania firmy

niezmienna pozostaje jej filozofia, którą cechuje zrównoważone połączenie tradycji i nowoczesności, jakości i niezawodności. **Fadini**, produkt ekskluzywny i rozpoznawalny.

Meccanica Fadini S.r.l. to obecnie **europejski i światowy lider** posiadający oddziały handlowe i serwisowe w ponad 60 krajach. Siedziba firmy znajduje się we Włoszech, w miejscowości Cerea w prowincji Werony i obejmuje łączną powierzchnię ponad 130 000 m², z czego 30 000 m² jest zadaszone, gdzie są projektowane i produkowane rozwiązania do automatyzacji bram, garaży, drzwi przemysłowych i automatycznych szlabanów, a także szeroka gama hydraulicznych słupków automatycznych, półautomatycznych, przenośnych i stałych. Dwa pozostałe zakłady usytuowane w prowincji miasta Vicenza specjalizują się w produkcji systemów sterowania i bezpieczeństwa.