HERZ Systemy zabezpieczeń, ul.Ługi 74, 05-400 Otwock

tel. (22) 788 10 44, 797 108 180, e-mail: sklep@napedy24.pl

Dane aktualne na dzień: 22-10-2026 11:20

Link do produktu: https://napedy24.pl/silownik-came-bx-bx608ags-801ms-0050-do-bram-przesuwnych-o-ciezarze-do-800kg-p-7875.html

Siłownik CAME BX BX608AGS 801MS-0050 do bram przesuwnych o ciężarze do 800kg

Cena	**1 794,99 zł**
DOSTĘPNOŚĆ	**dostępny**
CZAS WYSYŁKI	**2-3 dni**
NUMER KATALOGOWY	**(7875) 801MS-0050**
KOD PRODUCENTA	**BX608AGS**
PRODUCENT	**CAME**
PRODUCENT	**CAME**
KOMPLETACJA	**SIŁOWNIK**
WAGA BRAMY	**800 kg**
CYKL PRACY	**30%**
PRĘDKOŚĆ OTWIERANIA	**NORMALNA**
ENKODER	**TAK**
WYŁĄCZNIK KRAŃCOWY	**MECHANICZNY**
ZASILANIE SILNIKA	**230V**

OPIS PRODUKTU

Napęd CAME BX STRONG BASIC BX608AGS do bram przesuwnych o wadzę max 800 kg

NIE OBSŁUGUJE CAME CONNECT

CAME BX – napęd do bram przesuwnych, który stawia na bezpieczeństwo

Napędy do bram przesuwnych **CAME BX** to automatyka stworzona z myślą o użytkownikach, którzy oczekują **maksymalnej kontroli, bezpieczeństwa i niezawodności** – szczególnie w przypadku cięższych bram.

Seria BX została wyposażona w **wbudowany enkoder**, który na bieżąco monitoruje pracę bramy. Dzięki temu siłownik stale kontroluje ruch skrzydła, zwiększa bezpieczeństwo użytkowania i pozwala precyzyjnie reagować na przeszkody.

To rozwiązanie idealne zarówno do zastosowań prywatnych, jak i intensywnie eksploatowanych bram wjazdowych.

Nowoczesna centrala sterująca – wygoda montażu i diagnostyki

CAME BX wyróżnia się świetnie zaprojektowaną elektroniką:

- płyta sterująca ma **oddzielne zaciski**,
- posiada **wyświetlacz**, który znacząco ułatwia uruchomienie, programowanie i diagnostykę,
- umożliwia zapis aż do **250 różnych użytkowników**.

To realna oszczędność czasu dla instalatora i wygoda dla klienta końcowego.

Wbudowany dekoder i inteligentne zabezpieczenia

Seria BX oferuje rozbudowane możliwości sterowania i zabezpieczeń, m.in.:

- dekoder radiowy **kodu zmiennego** z funkcją **Key Code (Twin)**,
- wejścia bezpieczeństwa z konfiguracją, gotowe do obsługi **listew rezystancyjnych 8k2Ω**,
- autodiagnostykę zabezpieczeń – zarówno przewodowych, jak i bezprzewodowych,
- obsługę bezprzewodowych akcesoriów zabezpieczających **CAME Rio** (z odpowiednią wtyczką).

Gotowość na chmurę i CAME Connect

Napędy z serii BX są przygotowane do nowoczesnych instalacji – mogą współpracować z chmurą dzięki technologii **CAME Connect** (w zależności od modelu). To świetny wybór dla klientów, którzy chcą mieć możliwość zdalnego zarządzania automatyką.

Wersje napędów CAME BX – dobierz moc do swojej bramy

BX704AGS

Napęd do bram przesuwnych do **400 kg** i długości do **14 m**.
Wyposażony w płytę z wyświetlaczem, wbudowany dekoder radiowy, kontrolę ruchu, wykrywanie przeszkód oraz mechaniczne krańcówki.

BX708AGS

Mocniejszy wariant do bram do **800 kg** i długości do **14 m**.
Również posiada wyświetlacz, dekoder radiowy, kontrolę ruchu i wykrywanie przeszkód oraz mechaniczne wyłączniki krańcowe.

BXV608AGS

Model do bram do **800 kg** i długości do **14 m**, z płytą sterującą, wyświetlaczem i wbudowanym dekoderem radiowym.
⚠ Ten wariant **nie obsługuje CAME Connect**.

Dlaczego warto wybrać CAME BX?

Bo to napęd, który łączy:
 bezpieczeństwo dzięki enkoderowi
 zaawansowaną elektronikę z wyświetlaczem
 obsługę nowoczesnych zabezpieczeń
 wygodne programowanie i diagnostykę
 solidną moc do ciężkich bram

HERZ Systemy zabezpieczeń, ul.Ługi 74, 05-400 Otwock

tel. (22) 788 10 44, 797 108 180, e-mail: sklep@napedy24.pl

KUPUJĄC TEN ZESTAW OTRZYMUJESZ:

- **CAME BX608AGS 801MS-0050** - Napęd wyposażony w płytę elektroniczną z wyświetlaczem umożliwiającym programowanie, wbudowany dekoder radiowy oraz mechaniczne wyłączniki krańcowe do bram przesuwnych o wadze do 800 kg i długości do 14 m. Model nie obsługuje Came Connect. - **1 szt.**
- Akcesoria montażowe
- Instrukcja w języku polskim
- Gwarancja na 24 miesiące
- Paragon / Faktura VAT

ZAPRASZAMY DO KONTAKTU TELEFONICZNEGO

W CELU WYBRANIA ODPOWIEDNIEJ LAMPY

NYLONOWA STALOWA

MOŻLIWY JEST RÓWNIEŻ WYBÓR LISTWY ZĘBATEJ

DANE TECHNICZNE

ZAKRES ZASTOSOWAŃ SIŁOWNIKA CAME BX			
Typ	**BX704AGS**	**BX708AGS**	**BX608AGS**
Standardowa długość referencyjna* części przesuwnej		4 m	
Waga maksymalna części przesuwnej	400 kg	800 kg	
Moduł koła zębatego		4	

* W przypadku zastosowań o wymiarach innych niż standardowe należy zapoznać się z wykresami znajdującymi się w instrukcji produktu.

WYBÓR LAMPY:

WYBÓR LISTWY:

DANE TECHNICZNE SIŁOWNIKA CAME BX			
Typ	**BX704AGS**	**BX708AGS**	**BX608AGS**
Stopień zabezpieczenia		IP44	

Zasilanie	230 V 50/60 Hz		
Zasilanie silnika	230 V 50/60 Hz		
Zużycie energii w trybie STAND BY	2,6 W	2,4 W	4,5 W
Zużycie energii z modułem RGP1	0,5 W		0,8 W
Moc	420 W	530 W	560 W
Siła ciągu	300 N	800 N	
Prędkość przesuwu	10 m/min		10,5 m/min
Cykl pracy	30,00%		
Temperatura pracy	-20°C min. +55°C maks		
Kondensator	12 µF	20 µF	
Klasa urządzenia	I		
Zabezpieczenie termiczne silnika	150°C		
Ciężar	15 kg		

WYMIARY

WYMIARY NAPĘDU CAME BX BX608AGS

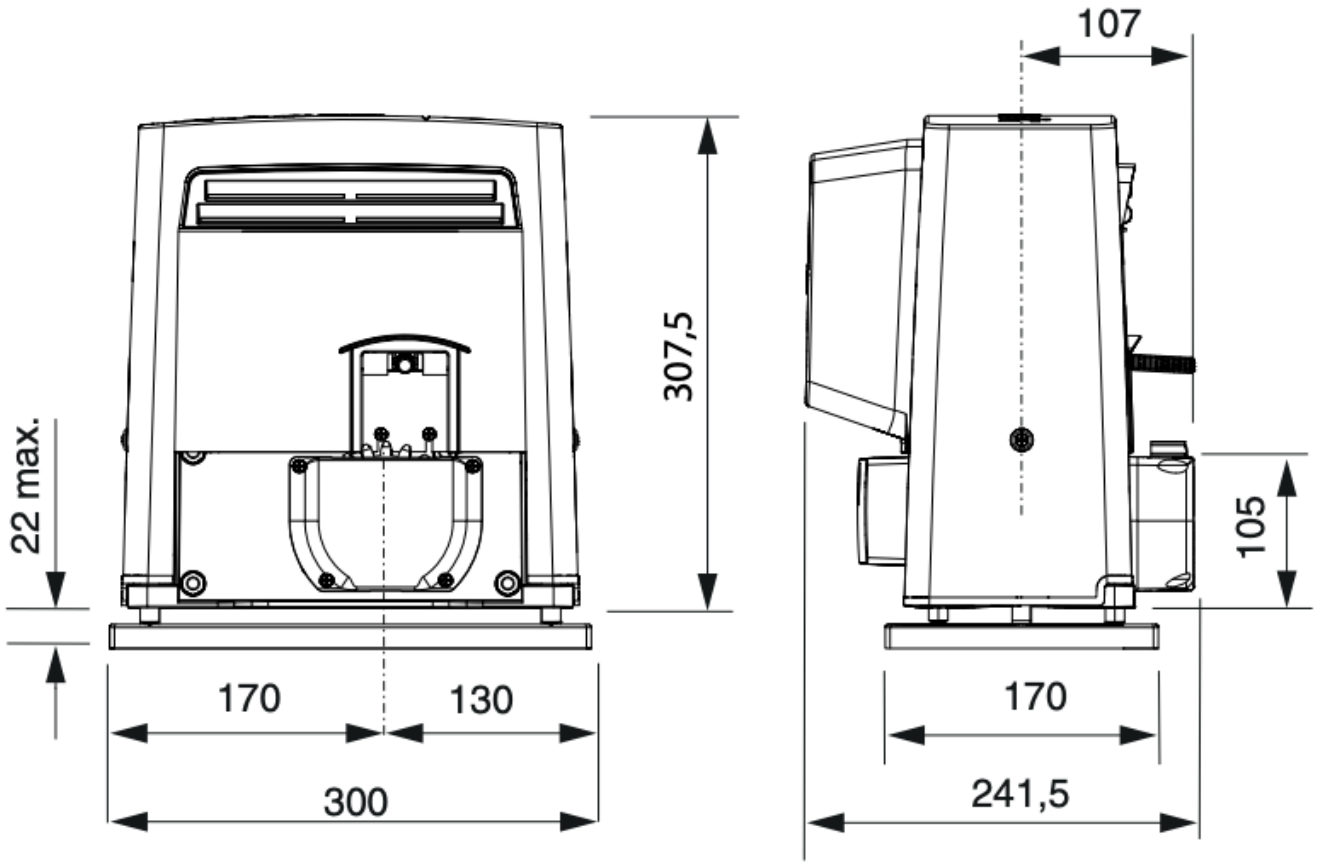

HERZ Systemy zabezpieczeń, ul.Ługi 74, 05-400 Otwock

tel. (22) 788 10 44, 797 108 180, e-mail: sklep@napedy24.pl

PRZYKŁAD INSTALACJI

PRZYKŁADOWA INSTALACJA

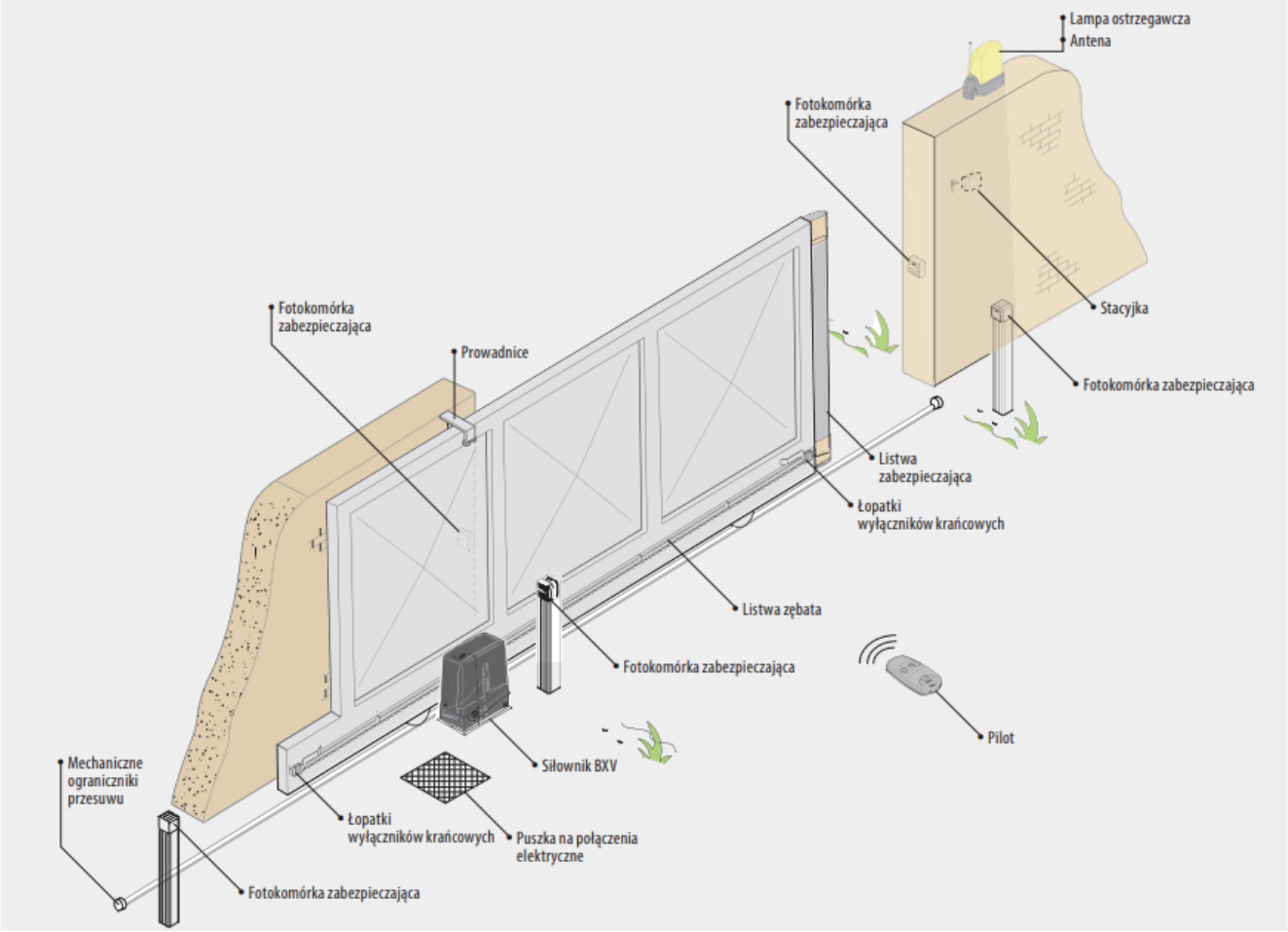

CAME

CAME – Inteligentna automatyka dla Twojego domu i firmy

W świecie, gdzie liczy się **komfort, bezpieczeństwo i oszczędność czasu**, automatyka staje się nieodłącznym elementem nowoczesnego stylu życia. Dlatego warto postawić na **rozwiązania, które po prostu działają – zawsze i wszędzie**. Postaw na **CAME** – lidera w dziedzinie automatyki, który od ponad 45 lat tworzy technologie usprawniające codzienne funkcjonowanie tysięcy rodzin i firm na całym świecie.

Dlaczego CAME? Bo niezawodność to standard, nie opcja

Od **napędów do bram skrzydłowych i przesuwnych**, przez **szlabany, słupki automatyczne, domofony audio i wideo**, aż po **systemy alarmowe i inteligentne sterowanie całym domem** – **CAME** oferuje kompletne rozwiązania, które

można łatwo zintegrować w jednym spójnym systemie. To automatyka, która **dostosowuje się do Twoich potrzeb**, a nie odwrotnie.

Dom, który myśli za Ciebie. Biuro, które zarządza się samo

Z CAME Twój dom może stać się **inteligentną przestrzenią**, która wita Cię po powrocie, otwiera bramę, włącza oświetlenie i pilnuje bezpieczeństwa Twoich bliskich – bez konieczności Twojej ingerencji. A jeśli prowadzisz firmę, zadbaj o **profesjonalny system kontroli dostępu, zarządzanie parkingiem czy zabezpieczenia antywłamaniowe** – wszystko od jednego producenta.

Kompatybilność. Prostota. Spokój.

Korzystając z pełnej oferty CAME, masz pewność, że wszystkie elementy będą ze sobą idealnie współpracować. To nie tylko **oszczędność czasu i pieniędzy przy instalacji**, ale też **maksymalna wydajność i minimalne ryzyko awarii**. Jeden dostawca = jedna gwarancja jakości.

Nie czekaj na przyszłość. Wprowadź ją dziś z CAME

Wybierz **CAME**, jeśli zależy Ci na rozwiązaniach, które **wyprzedzają oczekiwania**. Niezależnie od tego, czy budujesz dom marzeń, modernizujesz biuro czy zarządzasz dużą inwestycją – **CAME ma dla Ciebie rozwiązanie**, które uczyni codzienne życie **prostsze, bezpieczniejsze i bardziej komfortowe**.

CAME – Technologia, która myśli o Tobie.