HERZ Systemy zabezpieczeń, ul.Ługi 74, 05-400 Otwock

tel. (22) 788 10 44, 797 108 180, e-mail: sklep@napedy24.pl

Dane aktualne na dzień: 22-10-2026 05:45

Link do produktu: https://napedy24.pl/silownik-do-bram-przesuwnych-do-800kg-came-bks08ags-801ms-0070-230v-p-7865.html

Siłownik do bram przesuwnych do 800kg CAME BKS08AGS 801MS-0070 230V

Cena	**3 099,99 zł**
DOSTĘPNOŚĆ	**dostępny**
CZAS WYSYŁKI	**2-3 dni**
NUMER KATALOGOWY	**801MS-0070**
KOD PRODUCENTA	**BKS08AGS**
PRODUCENT	**CAME**
PRODUCENT	**CAME**
KOMPLETACJA	**SIŁOWNIK**
WAGA BRAMY	**800 kg**
CYKL PRACY	**UŻYCIE INTENSYWNE**
PRĘDKOŚĆ OTWIERANIA	**NORMALNA**
WYŁĄCZNIK KRAŃCOWY	**MECHANICZNY**
ZASILANIE SILNIKA	**230V**

OPIS PRODUKTU

NAPĘD CAME BKS08AGS DO BRAM PRZESUWNYCH - WAGA DO 800KG

CAME BK – napęd do bram przesuwnych klasy przemysłowej, stworzony do intensywnej pracy

Jeśli szukasz automatyki, która **nie jest kompromisem**, tylko realnym wsparciem w codziennym użytkowaniu bramy przesuwnej – seria **CAME BK** to jeden z najmocniejszych i najbardziej dopracowanych wyborów na rynku.

To napędy zaprojektowane z myślą o bramach, które pracują często, intensywnie i w trudnych warunkach: w firmach, zakładach przemysłowych, magazynach, halach, na terenach wspólnot mieszkaniowych, osiedli, a także w obiektach prywatnych, gdzie liczy się najwyższa niezawodność.

BK to rozwiązanie, które łączy w sobie:

- **potężną mechanikę**,
- **nowoczesną elektronikę**,
- **zaawansowane bezpieczeństwo**,
- oraz możliwości zdalnego zarządzania, które jeszcze niedawno były zarezerwowane wyłącznie dla instalacji premium.

Moc i zakres pracy – nawet do 2200 kg i do 20 m długości bramy

Seria CAME BK występuje w **dwóch dostępnych wersjach zasilanych 230 V**, przeznaczonych do bram przesuwnych o wadze nawet **do 2200 kg** oraz maksymalnej długości **do 20 metrów**.

Co ważne – producent przewidział także warianty dla bardziej wymagających instalacji:
dostępna jest również **wersja trójfazowa 400 V**, idealna tam, gdzie brama pracuje wyjątkowo intensywnie, a inwestor oczekuje maksymalnej kultury pracy i stabilności.

To sprawia, że BK jest napędem „na lata” – bez względu na to, czy brama obsługuje parking firmowy, wjazd na teren przemysłowy czy strefę logistyczną.

Nowa centrala sterująca ZBKN – serce napędu, które robi różnicę

Jednym z największych atutów napędów CAME BK jest zastosowanie **nowej płyty elektronicznej** z wyświetlaczem, która nie tylko podnosi komfort montażu, ale przede wszystkim zapewnia wyższy poziom kontroli, diagnostyki i bezpieczeństwa.

W praktyce oznacza to, że instalator i użytkownik dostają:

- **czytelny wyświetlacz**, który prowadzi przez uruchomienie i konfigurację,
- **oddzielne zaciski**, dzięki którym podłączenia są bardziej przejrzyste,
- oraz znacznie łatwiejszą diagnostykę w razie serwisu.

To jest dokładnie ten detal, który odróżnia napęd „działający” od napędu „profesjonalnego”.

Autodiagnostyka urządzeń bezpieczeństwa – przewodowych i bezprzewodowych

CAME BK jest przygotowany do pracy z pełnym systemem zabezpieczeń i co najważniejsze – potrafi je kontrolować w sposób inteligentny.

Napęd oferuje **autodiagnostykę urządzeń bezpieczeństwa**, zarówno:

- przewodowych,
- jak i bezprzewodowych.

To ogromny plus w nowoczesnych instalacjach, gdzie inwestor oczekuje maksymalnego bezpieczeństwa, a instalator chce mieć pewność, że system działa poprawnie.

Bezprzewodowe rozwiązania RIO SYSTEM 2.0 – montaż szybciej i czyściej

W napędach CAME BK możesz wykorzystać technologię **RIO SYSTEM 2.0** – czyli bezprzewodowy system CAME, który umożliwia instalację urządzeń sterujących i zabezpieczających **bez prowadzenia kabli**.

To rozwiązanie szczególnie doceniane w sytuacjach, gdy:

- teren jest już wykończony (kostka, asfalt, ogrodzenie),
- nie ma możliwości prowadzenia przewodów,

- inwestor nie chce kucia ani przekopów,
- liczy się szybka modernizacja istniejącej bramy.

RIO SYSTEM 2.0 to praktyczna przewaga – mniej pracy, mniej ingerencji, a nadal pełna funkcjonalność.

CAME CONNECT – zdalne zarządzanie instalacją przez chmurę

Nowoczesna automatyka bram to dziś coś więcej niż pilot. CAME BK jest kompatybilny z technologią **CAME CONNECT**, która umożliwia zdalne zarządzanie instalacją z poziomu:

- smartfona,
- tabletu,
- lub komputera.

System oparty jest o chmurę CAME i działa w bezpiecznej, certyfikowanej sieci.

W praktyce możesz:

- kontrolować instalację zdalnie,
- monitorować pracę napędu,
- zarządzać dostępem,
- oraz szybciej reagować serwisowo.

To idealna opcja dla firm, wspólnot mieszkaniowych i instalacji, w których brama jest elementem systemu kontroli wjazdu.

CAME KEY – konfiguracja przez telefon, bez „klęczenia w deszczu”

CAME BK obsługuje również dedykowane gniazdo do **CAME KEY** – czyli rozwiązania, które wielu instalatorów uznaje za jedno z najbardziej praktycznych w codziennej pracy.

CAME KEY to lokalny interfejs Wi-Fi, który łączy się bezpośrednio z płytą sterującą. Dzięki temu można:

- programować,
- konfigurować,
- odczytywać parametry,
- i wykonywać ustawienia

…z poziomu smartfona lub tabletu, bez potrzeby podłączenia internetu.

To ogromna oszczędność czasu i wygoda, szczególnie podczas montażu w terenie.

Radiowe sterowanie i nowoczesne kodowanie – nawet do 250 użytkowników

CAME BK ma zintegrowane funkcje, które sprawiają, że instalacja radiowa jest nie tylko wygodna, ale też bezpieczna i rozbudowana.

W napędzie znajdziesz:

- dekodowanie i komunikację radiową,
- obsługę kodu zmiennego,
- wbudowany system **KEY CODE (TWIN)**,
- możliwość zarządzania nawet **250 użytkownikami**.

To oznacza, że BK sprawdzi się zarówno w domu jednorodzinnym, jak i w dużej instalacji, gdzie dostęp ma wielu pracowników lub mieszkańców.

Pamięć danych – łatwiejszy serwis i przenoszenie ustawień

Napęd wyposażony jest w pamięć umożliwiającą:

- zapisywanie ustawień,
- przechowywanie danych użytkowników,
- oraz przesyłanie informacji dotyczących konfiguracji.

Dla klienta oznacza to większą stabilność systemu, a dla serwisu – szybsze działania, mniejsze ryzyko błędów i łatwiejszą obsługę w przyszłości.

Modułowa rozbudowa funkcji – elektronika, która rośnie razem z potrzebami

Centrala ZBKN posiada wiele dodatkowych funkcji, które można rozbudowywać za pomocą modułów podłączanych bezpośrednio do karty.

To oznacza, że inwestor nie musi od razu kupować „wszystkiego”, tylko może doposażyć system w przyszłości – bez wymiany całej automatyki.

Wśród dostępnych rozwiązań znajdziemy m.in.:

- moduł „Energy Saving” ograniczający zużycie energii w trybie czuwania,
- moduł RSE do pracy w trybie sprzężonym,
- obsługę przełączników zbliżeniowych i klawiaturowych,
- licznik manewrów do kontroli eksploatacji i planowania konserwacji.

Tryb master & slave – idealne rozwiązanie dla bram podwójnych

Dzięki modułowi RSE możliwa jest praca w trybie sprzężonym, czyli konfiguracja dwóch urządzeń automatycznych w układzie:

- **master & slave**

To świetne rozwiązanie w przypadku:

- bram dwuskrzydłowych przesuwnych,
- wjazdów z dwoma skrzydłami,
- obiektów, gdzie pracują dwie bramy w synchronizacji.

Instalacja i konfiguracja są dzięki temu prostsze i bardziej przewidywalne.

Szybkie ustawienie kierunku otwierania – bez przepinania silnika

CAME BK posiada funkcję, którą docenia każdy, kto montował automatykę w trudnych warunkach.

Kierunek otwierania bramy można ustawić jako szybką funkcję na wyświetlaczu, bez konieczności:

- zmiany okablowania,
- przepinania przewodów na silniku,
- kombinowania w skrzynce.

To kolejny detal, który robi różnicę między automatyką „budżetową” a klasą profesjonalną.

Licznik manewrów – kontrola eksploatacji i łatwiejsza konserwacja

Napęd posiada licznik manewrów, który pozwala na odczyt bezpośrednio na ekranie:

- ile cykli wykonała automatyka.

To bardzo ważne w instalacjach intensywnych, gdzie regularna konserwacja jest obowiązkiem, a nie opcją. Dzięki licznikowi można:

- planować przeglądy,
- kontrolować zużycie,
- i realnie przedłużać żywotność całego systemu.

Płynne przenoszenie napędu – moduł listwy 4 lub 6

CAME BK jest dostępny z kołem zębatym dopasowanym do listwy o module:

- 4
- lub 6

Dzięki temu napęd przenosi ruch na listwę zębatą w sposób:

- płynny,
- linearny,
- stabilny.

To przekłada się na kulturę pracy, mniejsze obciążenia mechaniczne i wyraźnie lepszą trwałość w długim okresie użytkowania.

Seria BK – wszechstronność od przemysłu po intensywne użytkowanie

To, co wyróżnia CAME BK, to fakt, że jest to napęd stworzony nie tylko „do bram ciężkich”, ale do bram ciężkich, które pracują często.

Producent jasno pozycjonuje serię BK jako rozwiązanie:

- dla zastosowań przemysłowych,
- dla obiektów o dużym natężeniu ruchu,
- oraz do intensywnej eksploatacji.

To automat, który ma pracować stabilnie przez lata – bez kaprysów, bez przeciążeń, bez ryzyka, że „coś się rozjedzie po sezonie”.

Dostępne modele napędów CAME BK – dopasowanie do bramy i warunków pracy

W serii BK dostępne są warianty dopasowane do różnych wag bramy oraz zastosowań:

- BKS08AGS **(230 V)** – do bram przesuwnych do 800 kg, długość do 20 m, praca intensywna.
- BKS12AGS **(230 V)** – do bram do 1200 kg, długość do 20 m.
- BKS18AGS **(230 V)** – do bram do 1800 kg, długość do 20 m.
- BKS22AGS **(230 V)** – do bram do 2200 kg, długość do 20 m.

- BKS22AGE **(230 V)** – do bram do 2200 kg, długość do 20 m, wyposażony w kontrolę ruchu i wykrywanie przeszkód, praca intensywna.
- BKS22TGS **(230 V / 400 V)** – do bram do 2200 kg, długość do 23 m, wymaga zewnętrznej centrali sterującej ZT6.

Dzięki temu można dobrać wersję idealnie pod konkretną bramę – bez przewymiarowania, ale też bez ryzyka, że napęd będzie pracował na granicy możliwości.

Podsumowanie – dlaczego warto wybrać CAME BK?

CAME BK to napęd, który kupuje się wtedy, gdy:

- brama ma być automatyczna i działać bezproblemowo,
- liczy się intensywna praca,
- ważne jest bezpieczeństwo użytkowników,
- inwestor oczekuje nowoczesnego sterowania,
- a instalator chce systemu, który uruchamia się szybko i diagnozuje bez stresu.

To automat klasy premium, który świetnie sprawdza się zarówno w dużych obiektach przemysłowych, jak i w instalacjach prywatnych, gdzie klient chce mieć „raz, a porządnie”.

KUPUJĄC TEN ZESTAW OTRZYMUJESZ:

- **CAME BKS08AGS 801MS-0070** - 230 V A.C. Napęd do bram przesuwnych o wadze do 800 kg i długości do 20 m, wyposażony w centralę sterującą z wyświetlaczem graficznym, wbudowany dekoder radiowy i mechaniczne wyłączniki krańcowe. PRACA INTENSYWNA - **1 szt.**
- Akcesoria montażowe
- Instrukcja w języku polskim
- Gwarancja na 24 miesiące
- Paragon / Faktura VAT

HERZ Systemy zabezpieczeń, ul.Ługi 74, 05-400 Otwock

tel. (22) 788 10 44, 797 108 180, e-mail: sklep@napedy24.pl

ZAPRASZAMY DO KONTAKTU TELEFONICZNEGO

W CELU WYBRANIA ODPOWIEDNIEJ LAMPY

NYLONOWA STALOWA

MOŻLIWY JEST RÓWNIEŻ WYBÓR LISTWY ZĘBATEJ

DANE TECHNICZNE

ZAKRES ZASTOSOWAŃ SIŁOWNIKA CAME BK						
Typ	**BKS08AGS**	**BKS12AGS**	**BKS18AGS**	**BKS22AGS**	**BKS22AGE**	**BKS22TGS**
Standardowa długość referencyjna* części przesuwne	10 m					
Waga maksymalna części przesuwnej	800 kg	1200 kg	1800 kg	2200 kg		
Moduł koła zębatego	4		6	4	6	

WYBÓR LAMPY:

WYBÓR LISTWY:

DANE TECHNICZNE SIŁOWNIKA CAME BK						
Typ	**BKS08AGS**	**BKS12AGS**	**BKS18AGS**	**BKS22AGS**	**BKS22AGE**	**BKS22TGS**
Stopień zabezpieczenia	IP44					
Zasilanie	230 V 50/60 Hz					400 V AC
Zasilanie silnika	230 V 50/60 Hz					
Pobór mocy w trybie STAND-BY	4,5 W					
Pobór mocy w trybie STAND-BY z modułem RGP1	0,5 W					
Moc silnika	520 W	380 W	480 W	580 W		520 W

Siła ciągu	800 N	850 N	1150 N	1500 N	1650 N
Prędkość przesuwu	10,5 m/min				
Cykl pracy	pr. intens.	50,00%		pr. intens.	50,00%
Temperatura pracy	-20°C min. +55°C maks.				
Kondensator	22 µF	25 µF	31,5 µF	35 µF	
Klasa urządzenia	I				
Zabezpieczenie termiczne silnika	150°C				
Ciężar	21 kg	18 kg	19,5 kg	21 kg	

WYMIARY

WYMIARY NAPĘDU CAME BK

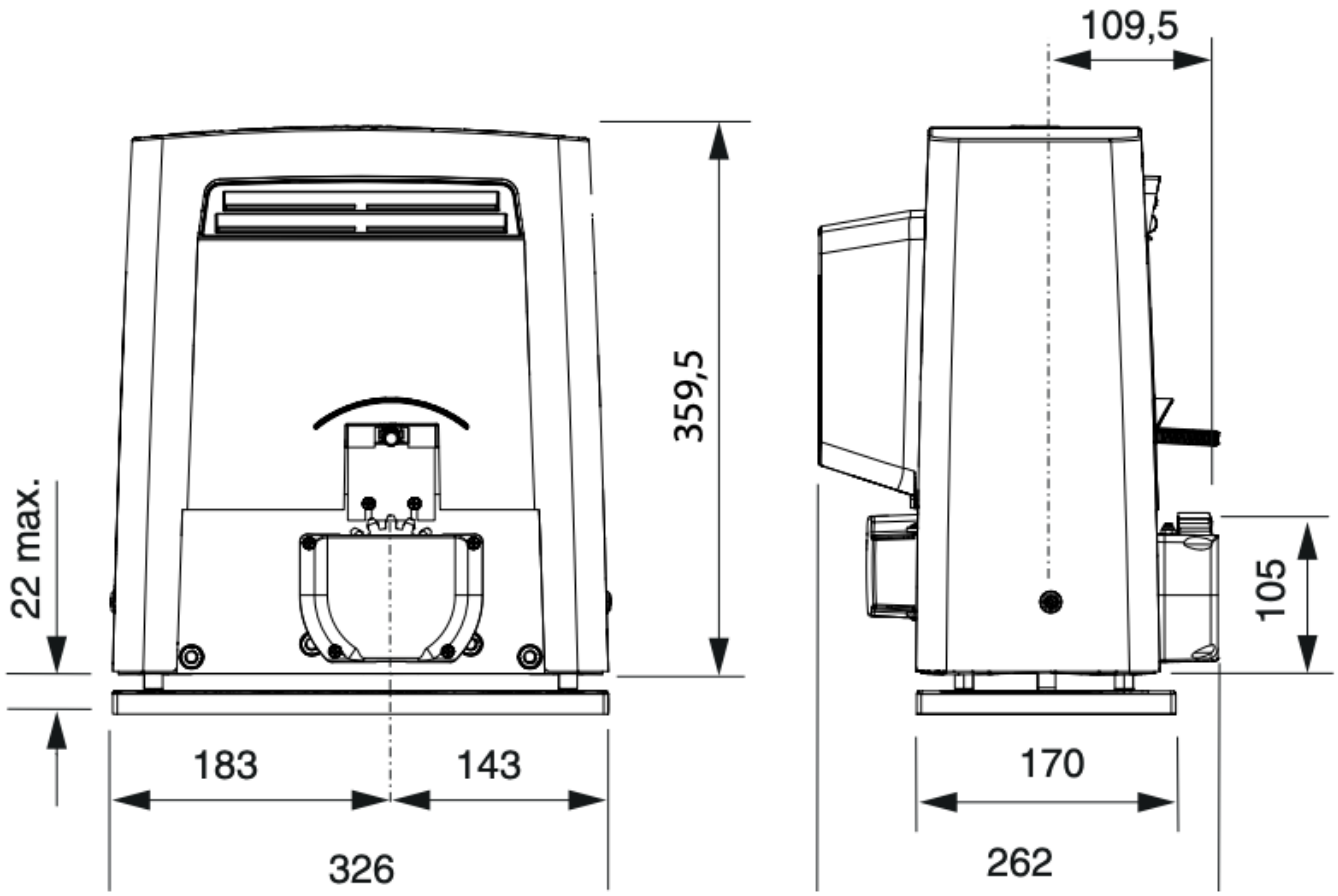

CAME

CAME – Inteligentna automatyka dla Twojego domu i firmy

W świecie, gdzie liczy się **komfort, bezpieczeństwo i oszczędność czasu**, automatyka staje się nieodłącznym elementem nowoczesnego stylu życia. Dlatego warto postawić na **rozwiązania, które po prostu działają – zawsze i wszędzie**. Postaw na **CAME** – lidera w dziedzinie automatyki, który od ponad 45 lat tworzy technologie usprawniające codzienne funkcjonowanie tysięcy rodzin i firm na całym świecie.

Dlaczego CAME? Bo niezawodność to standard, nie opcja

Od **napędów do bram skrzydłowych i przesuwnych**, przez **szlabany, słupki automatyczne, domofony audio i wideo**, aż po **systemy alarmowe i inteligentne sterowanie całym domem** – **CAME** oferuje kompletne rozwiązania, które można łatwo zintegrować w jednym spójnym systemie. To automatyka, która **dostosowuje się do Twoich potrzeb**, a nie odwrotnie.

Dom, który myśli za Ciebie. Biuro, które zarządza się samo

Z CAME Twój dom może stać się **inteligentną przestrzenią**, która wita Cię po powrocie, otwiera bramę, włącza oświetlenie i pilnuje bezpieczeństwa Twoich bliskich – bez konieczności Twojej ingerencji. A jeśli prowadzisz firmę, zadbaj o **profesjonalny system kontroli dostępu, zarządzanie parkingiem czy zabezpieczenia antywłamaniowe** – wszystko od jednego producenta.

Kompatybilność. Prostota. Spokój.

Korzystając z pełnej oferty CAME, masz pewność, że wszystkie elementy będą ze sobą idealnie współpracować. To nie tylko **oszczędność czasu i pieniędzy przy instalacji**, ale też **maksymalna wydajność i minimalne ryzyko awarii**. Jeden dostawca = jedna gwarancja jakości.

Nie czekaj na przyszłość. Wprowadź ją dziś z CAME

Wybierz **CAME**, jeśli zależy Ci na rozwiązaniach, które **wyprzedzają oczekiwania**. Niezależnie od tego, czy budujesz dom marzeń, modernizujesz biuro czy zarządzasz dużą inwestycją – **CAME ma dla Ciebie rozwiązanie**, które uczyni codzienne życie **prostsze, bezpieczniejsze i bardziej komfortowe**.

CAME – Technologia, która myśli o Tobie.