HERZ Systemy zabezpieczeń, ul.Ługi 74, 05-400 Otwock

tel. (22) 788 10 44, 797 108 180, e-mail: sklep@napedy24.pl

Dane aktualne na dzień: 22-10-2026 11:16

Link do produktu: https://napedy24.pl/silownik-do-bram-skrzydlowych-beninca-tom5024e-p-11758.html

Siłownik do bram skrzydłowych BENINCA TOM5024E

Cena	**2 330,85 zł**
Cena poprzednia	**~~2 749,00 zł~~**
DOSTĘPNOŚĆ	**dostępny**
CZAS WYSYŁKI	**2-3 dni**
NUMER KATALOGOWY	**959103381 (11758)**
KOD PRODUCENTA	**TOM5024E**
PRODUCENT	**BENINCA**
PRODUCENT	**BENINCA**
KOMPLETACJA	**ZESTAW**
SZEROKOŚĆ SKRZYDŁA	**5,0m**
CYKL PRACY	**UŻYCIE INTENSYWNE**
PRĘDKOŚĆ OTWIERANIA	**NORMALNA**
ENKODER	**TAK**
WYŁĄCZNIK KRAŃCOWY	**TAK**
ZASILANIE SILNIKA	**24V**

OPIS PRODUKTU

Siłownik teleskopowy do bram skrzydłowych BENINCA TOM5024 24V

Nowoczesne siłowniki teleskopowe Beninca TOM5024

Siłowniki tubowe **Beninca TOM5024** to innowacyjne urządzenie stworzone z myślą o automatyzacji bram skrzydłowych o szerokości 10 m. Zapewniają one wyjątkową efektywność i niezawodność dzięki zastosowaniu elektromechanicznego napędu działającego na napięciu 24V z wbudowanym enkoderem. To doskonały wybór zarówno do bram przydomowych, jak i obiektów przemysłowych, które wymagają intensywnej, cichej oraz niezawodnej pracy.

Zastosowanie i Wymiary

Siłowniki Beninca TOM5024 są przeznaczone do bram skrzydłowych o długości do 5 metrów na skrzydło, co sprawia, że doskonale sprawdzą się w przypadku bram o średnich rozmiarach, w tym zarówno w domach jednorodzinnych, jak i w budynkach przemysłowych. Dodatkowo, dostępne są modele takie jak TOM40M, TOM50M, oraz wersje 24V, w tym TOM3024, TOM4024 i TOM5024, zapewniające różnorodność do różnych potrzeb.

Zasilanie i Technologie

Modele siłowników **Beninca TOM5024** oferują zasilanie 24V, co zapewnia niższy poziom hałasu, większą energooszczędność oraz wyższy poziom bezpieczeństwa. Dzięki takim cechom, są idealnym rozwiązaniem dla użytkowników szukających

ekologicznych oraz cichych rozwiązań. Siłowniki te charakteryzują się również dużą efektywnością i odpornością na różnorodne warunki atmosferyczne.

Najważniejsze cechy siłowników Beninca TOM

Enkoder dla precyzyjnego sterowania: Siłowniki w wersji 24V wyposażono w enkoder, który umożliwia płynne i dokładne sterowanie ruchem bramy, zapewniając doskonałą synchronizację siłowników oraz bezpieczeństwo.

Regulowane ograniczniki mechaniczne: Wbudowane regulowane ograniczniki pozwalają precyzyjnie ustawić pozycję bramy podczas jej otwierania i zamykania. Dzięki temu można uzyskać pełną kontrolę nad jej ruchem.

Kompaktowa budowa: Siłowniki Beninca TOM5024 mają szerokość zaledwie 96 mm, co sprawia, że są one idealnym rozwiązaniem do montażu w miejscach o ograniczonej przestrzeni. Montaż jest szybki i prosty dzięki odpowiednio zaprojektowanym uchwytom.

Kąt nachylenia kabla: Kąt nachylenia wynoszący 45° minimalizuje odległość napędu od podłoża, co poprawia estetykę instalacji oraz chroni kabel przed uszkodzeniami.

Optymalny rozkład obciążeń: Dzięki specjalnej konstrukcji uchwytów, siłowniki Beninca TOM5024 zapewniają równomierne rozłożenie obciążeń, co znacząco wpływa na ich trwałość i odporność na uszkodzenia.

Odporność na warunki atmosferyczne: Siłowniki zostały zaprojektowane z myślą o pracy w trudnych warunkach. Wykorzystane materiały, takie jak stal nierdzewna i brąz, oraz dodatkowe uszczelniacze, zapewniają odporność na zmienne warunki pogodowe.

Cisza pracy: Beninca TOM5024 to jeden z najcichszych napędów dostępnych na rynku. Płynna praca bramy zapewnia komfort użytkowania, nie zakłócając spokoju w otoczeniu.

Wersja Turbo: Dla osób potrzebujących szybszej automatyzacji, dostępna jest wersja Turbo (TOM3024), która otwiera bramę w zaledwie 11 sekund, co czyni ją idealnym rozwiązaniem w miejscach, gdzie czas reakcji ma kluczowe znaczenie.

Przekładnia FACE

Siłowniki Beninca TOM5024 są wyposażone w nowatorską przekładnię FACE, stosowaną m.in. w aplikacjach lotniczych. Dzięki tej innowacji, przekładnia charakteryzuje się niską wrażliwością na niewspółosiowość, minimalnymi błędami transmisji oraz cichą pracą. Jest to rozwiązanie, które zapewnia lepszy rozkład naprężeń oraz wyższą odporność na wstrząsy i duże obciążenia, co przekłada się na wyjątkową trwałość napędu.

Podsumowanie

Siłowniki teleskopowe Beninca TOM5024 to połączenie innowacyjnej technologii, niezawodności oraz długowieczności. Dzięki zaawansowanym rozwiązaniom, takim jak przekładnia FACE, enkoder (24V) napędy te gwarantują niezrównany komfort i bezpieczeństwo użytkowania bramy.
To inwestycja w jakość, która zapewni wygodę i niezawodność przez wiele lat.

W skład zestawu BENINCA TOM5024 wchodzą:

- siłownik BENINCA TOM5024 24v - 1 szt.
- akcesoria montażowe
- klucze do odblokowywania
- instrukcja obsługi w języku polskim
- karta gwarancyjna
- paragon lub faktura Vat

DANE TECHNICZNE

DANE TECHNICZNE TOM5024	
Kod siłownika	9592104 (R) / 9592105 (L)

Zasilanie	230 Vac (50-60Hz)
Zasilanie silnika	24 Vdc
Natężenie	0,7 A
Maksymalna siła	1500 N
Czas otwarcia	19”
Cykl pracy	użycie intensywne
Skok śruby	500 mm
Stopień ochrony	IP44
Temperatura pracy	-20°C /+50°C
Maksymalna długość skrzydła	5,0 m
Waga	9,4 kg

WYMIARY

WYMIARY SIŁOWNIKA BENINCA TOM5024

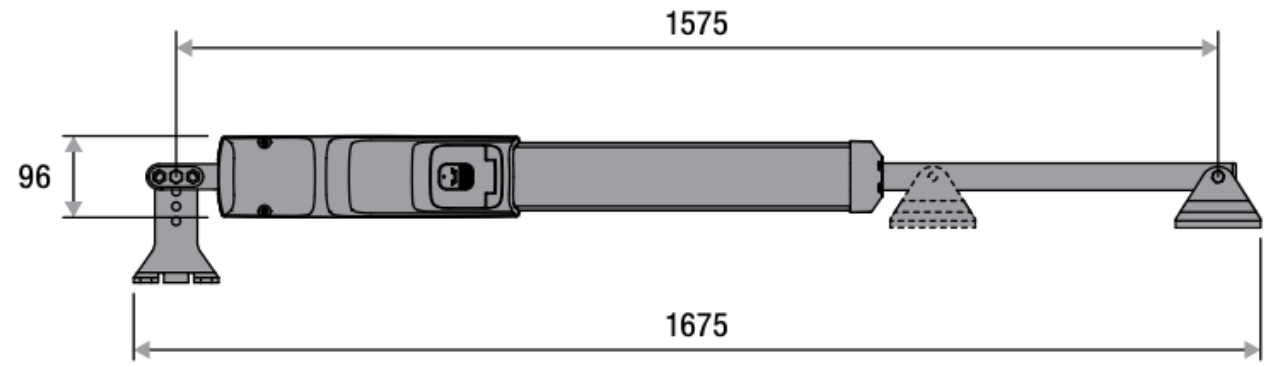

WYMIARY INSTALACJNE

HERZ Systemy zabezpieczeń, ul.Ługi 74, 05-400 Otwock

tel. (22) 788 10 44, 797 108 180, e-mail: sklep@napedy24.pl

WYMIARY INSTALACYJNE BENINCA TOM5024

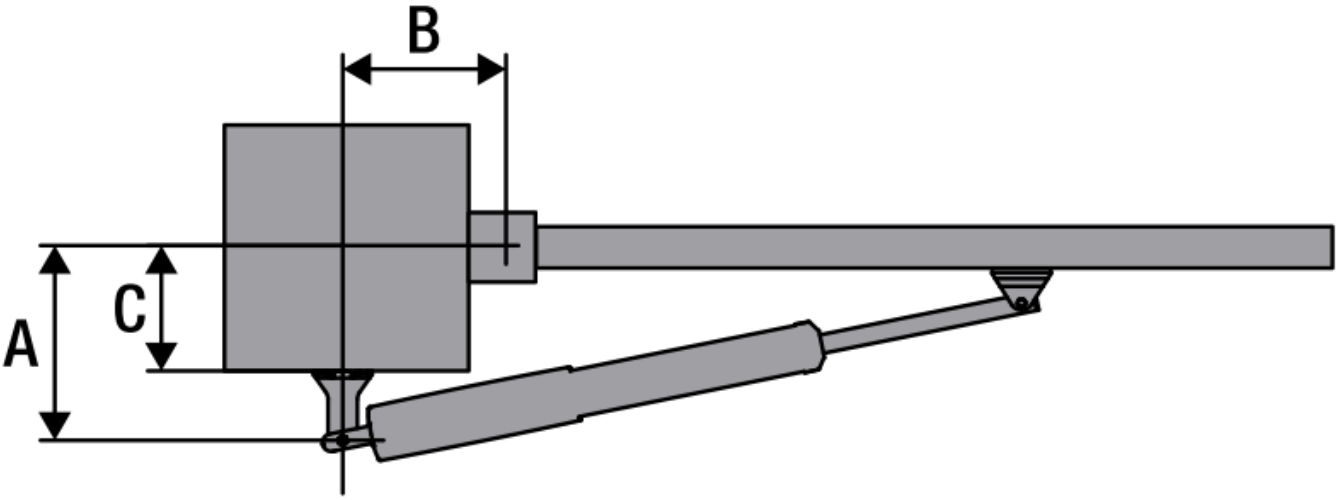

WYMIARY INSTALACYJNE SIŁOWNIKA BENINCA TOM5024		
	A	**B**
TOM5024	100-272,5	150-250

MONTAŻ

Wykwalifikowany instalator produktów **BENINCA** może przeprowadzić montaż urządzeń takich jak:

- Automatyka do bram skrzydłowych
- Napędy do bram przesuwnych
- Siłowniki do bram garażowych
- Szlabany parkingowe
- Akcesoria itp.

W celu uzyskania szczegółowych informacji dotyczących montażu zapraszamy do kontaktu z naszym biurem handlowym.

tel. +48 797108180

HERZ Systemy zabezpieczeń, ul.Ługi 74, 05-400 Otwock

tel. (22) 788 10 44, 797 108 180, e-mail: sklep@napedy24.pl