HERZ Systemy zabezpieczeń, ul.Ługi 74, 05-400 Otwock

tel. (22) 788 10 44, 797 108 180, e-mail: sklep@napedy24.pl

Dane aktualne na dzień: 22-10-2026 08:02

Link do produktu: https://napedy24.pl/silownik-do-bram-skrzydlowych-bft-virgo-bt-b-20-230-v-slave-bez-centrali-p-12870.html

Siłownik do bram skrzydłowych BFT VIRGO BT B 20 230 V - SLAVE - bez centrali

Cena	**1 399,99 zł**
Cena poprzednia	~~**1 407,74 zł**~~
DOSTĘPNOŚĆ	Zapytaj o dostępność !
CZAS WYSYŁKI	**zapytaj o termin wysyłki**
NUMER KATALOGOWY	**2618097 (12870)**
KOD PRODUCENTA	**VIRGO BT B 20 230 V SLAVE**
PRODUCENT	**BFT**
PRODUCENT	**BFT**
KOMPLETACJA	**SIŁOWNIK**
WAGA BRAMY	**200 kg**
SZEROKOŚĆ SKRZYDŁA	**2,0m**
CYKL PRACY	**UŻYCIE ŚREDNIO INTENSYWNE**
PRĘDKOŚĆ OTWIERANIA	**NORMALNA**
WYŁĄCZNIK KRAŃCOWY	**ELEKTRONICZNY**
ZASILANIE SILNIKA	**24V**

OPIS PRODUKTU

BFT SIŁOWNIK DO BRAM SKRZYDŁOWYCH VIRGO BT B20

BFT VIRGO BT B20 – Inteligentna technologia, która otwiera możliwości

Poznaj **BFT Virgo BT B20** – zaawansowany, elektromechaniczny napęd z ramieniem łamanym, stworzony z myślą o wygodnym i bezpiecznym otwieraniu bram skrzydłowych o skrzydle do 2 metrów długości i wadze do 200 kg. To więcej niż tylko automat – to nowoczesne rozwiązanie, które łączy **technologię, funkcjonalność i estetykę** w jednym urządzeniu.

Najważniejsze cechy i przeznaczenie

Napęd działa w systemie **24V**, co gwarantuje cichą i energooszczędną pracę, a dzięki **zintegrowanej centrali sterującej Thalia BT A80**, instalacja i konfiguracja stają się wyjątkowo proste. Virgo BT B20 to doskonały wybór do użytku domowego, a także do mniejszych obiektów komercyjnych.

Dlaczego użytkownicy go pokochają?

✔ **Intuicyjna obsługa** – prosty montaż i łatwe sterowanie bramą
✔ **U-Security** – nowoczesny protokół radiowy zapewniający jeszcze wyższy poziom bezpieczeństwa
✔ **Wbudowany system wykrywania przeszkód** – większa ochrona dla ludzi i mienia
✔ **Oszczędność energii i możliwość naprawy** – urządzenie zaprojektowane z myślą o ekologii i trwałości
✔ **Szybkie otwieranie – tylko 14 sekund**
✔ **Kąt otwarcia do 120°**
✔ **Pamięć do 128 nadajników**
✔ **Płynne i ciche ruchy bramy**
✔ **Kompatybilność z aplikacją TaHoma od Somfy (przez kartę B-EBA)**

Ułatwienia dla profesjonalistów

Zintegrowana centrala Thalia BT A80 – mniej okablowania, więcej możliwości
Programowanie przez wyświetlacz – szybka i czytelna konfiguracja
Modularna pamięć nadajników – łatwe zarządzanie systemem
Szeroki wybór akcesoriów – pełna personalizacja instalacji
♻ **Automatyczne zamykanie i częściowe otwarcie** – komfort codziennego użytkowania
Dwa wejścia U-Link – możliwość rozszerzenia o dodatkowe moduły komunikacyjne

BFT Virgo BT B20 – wybór, który się opłaca

To rozwiązanie idealne dla tych, którzy szukają **bezpieczeństwa, nowoczesnych funkcji i wygody użytkowania**. Niezawodny zarówno w codziennej eksploatacji, jak i w sytuacjach awaryjnych. Dzięki możliwości integracji z systemami inteligentnego domu, Virgo BT B20 to inwestycja w komfort przyszłości.

W skład zestawu wchodzą:

- SLAVE **VIRGO BT B20** (2618097)
- Akcesoria montażowe
- Instrukcja w języku polskim
- Gwarancja na 24 miesiące
- Paragon/Faktura VAT

HERZ Systemy zabezpieczeń, ul.Ługi 74, 05-400 Otwock

tel. (22) 788 10 44, 797 108 180, e-mail: sklep@napedy24.pl

ZAPRASZAMY DO KONTAKTU TELEFONICZNEGO

W CELU WYBRANIA ODPOWIEDNIEJ LAMPY

DANE TECHNICZNE

DANE TECHNICZNE SIŁOWNIKA BFT VIRGO BT B20	
Model	**VIRGO BT B20**
Zasilanie centrali	230 V
Centrala sterująca	THALIA BT A80
Napięcie napędu	24V
Maksymalny kąt otwarcia	120°
Czas otwarcia	14s
Moc	110W
Typ krańcówek	Elektromechaniczne
Spowolnienie	Tak
Reakcja na przeszkodę	Elektroniczny ogranicznik momentu obrotowego
Blokada	Mechaniczna samodzielnie zamykająca
Odblokowanie	Dźwignia oraz klucz spersonalizowany
Maks. Liczba sparowanych nadajników	128

WYBÓR LAMPY:

SPECYFIKACJA TECHNICZNA CENTRALI STERUJĄCEJ:

• Zastosowanie: centrala sterująca z wyświetlaczem dla jednego lub dwóch siłowników elektromechanicznych 24V do bram skrzydłowych

• Napięcie zasilania : 230V jedna faza
• Napięcie zasilania silników: 24Vdc 180W max każdy
• Główne cechy: standardowe, kolorowe i ponumerowane listwy zaciskowe, uproszczone programowanie za pomocą wyświetlacza i zintegrowanego 2-kanałowego odbiornika, innowacyjna technologia D-Track, spowolnienie podczas otwierania i zamykania oraz elektroniczne samouczenie AUTOSET
• Główne funkcje: funkcja automatyczna (Ar,Ac) , zamknięcie po foto, funkcja furtki, funkcja deadman
• Kompatybilność: LIBRA C MA, LIBRA, LIBRA R, LIBRA MA R

WYMIARY

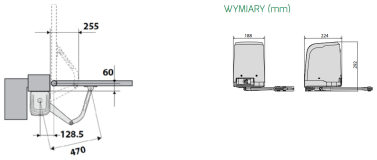

WYMIARY NAPĘDU DO BRAM SKRZYDŁOWYCH BFT VIRGO BT B 20

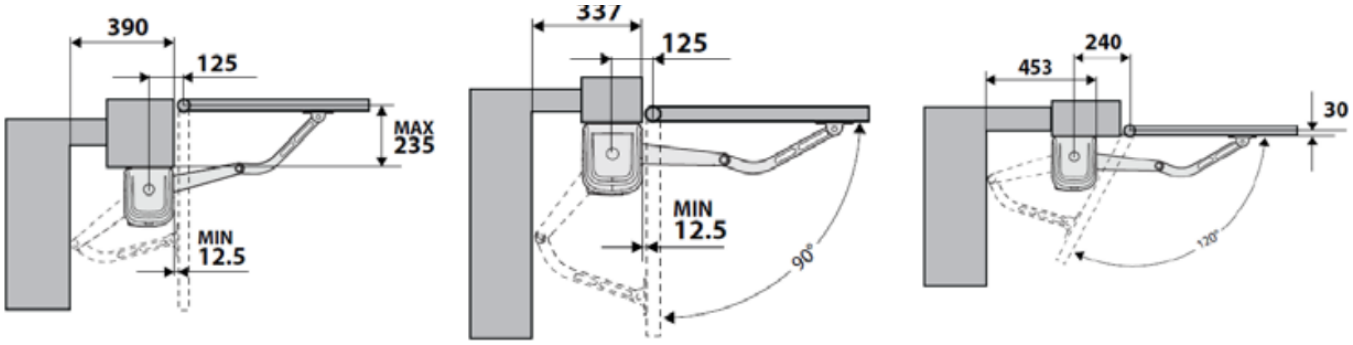

BFT

Automatyka do bram BFT – nowoczesne napędy i inteligentne systemy kontroli dostępu

BFT to jeden z najbardziej rozpoznawalnych producentów automatyki do bram, szlabanów oraz systemów kontroli dostępu na świecie. Marka od ponad 40 lat

rozwija innowacyjne technologie przeznaczone dla domów prywatnych, osiedli mieszkaniowych, firm oraz obiektów przemysłowych.

Zobacz automatykę BFT

Napędy do bram

BFT oferuje nowoczesne napędy do bram przesuwnych, skrzydłowych oraz garażowych. Automatyka marki ceniona jest za płynną pracę, wysoką kulturę działania oraz niezawodność nawet przy intensywnej eksploatacji.

Inteligentne technologie

Systemy BFT wykorzystują zaawansowane rozwiązania umożliwiające sterowanie bramą pilotem, smartfonem oraz integrację z systemami smart home. Technologia U-Link pozwala na komunikację urządzeń oraz ich zdalne zarządzanie.

Bezpieczeństwo i trwałość

Automatyka BFT wyposażona jest w systemy wykrywania przeszkód, zabezpieczenia przeciążeniowe oraz nowoczesne centrale sterujące. Solidna konstrukcja urządzeń gwarantuje wieloletnią i bezpieczną pracę.

Dlaczego warto wybrać automatykę BFT?

Produkty BFT projektowane są z myślą o maksymalnym komforcie użytkowania oraz niezawodności działania. Marka oferuje szeroką gamę rozwiązań do bram posesyjnych, przemysłowych, parkingowych oraz systemów kontroli dostępu. Dzięki temu użytkownik może dopasować odpowiedni napęd zarówno do lekkiej bramy przydomowej, jak i ciężkiej bramy przemysłowej.

BFT należy do międzynarodowej grupy SOMFY i działa w ponad 120 krajach świata. Producent stale rozwija swoje technologie, koncentrując się na bezpieczeństwie, energooszczędności oraz inteligentnym sterowaniu automatyką. Wiele urządzeń wyposażonych jest w silniki 24V zapewniające cichą pracę, płynne spowolnienia oraz wykrywanie przeszkód zwiększające bezpieczeństwo użytkowników.

Ogromną popularnością cieszą się napędy BFT do bram skrzydłowych oraz przesuwnych, takie jak serie PHOBOS, KUSTOS, DEIMOS czy ARES. Produkty te wykorzystywane są zarówno w instalacjach prywatnych, jak i komercyjnych, gdzie liczy się niezawodność oraz odporność na intensywną eksploatację.

Marka oferuje również szeroką gamę akcesoriów, takich jak piloty BFT, fotokomórki, lampy ostrzegawcze, centrale sterujące czy systemy radiowe. Wszystkie elementy tworzą spójny i nowoczesny system automatyki bramowej.

✓ BFT to połączenie włoskiej jakości, nowoczesnych technologii oraz wieloletniego doświadczenia w branży automatyki do bram i systemów kontroli dostępu.

Rozwiązania BFT znajdują zastosowanie w domach jednorodzinnych, wspólnotach mieszkaniowych, parkingach, obiektach przemysłowych oraz przestrzeni publicznej. Producent oferuje zarówno automatykę do bram posesyjnych, jak i zaawansowane systemy szlabanów, słupków automatycznych oraz kontroli ruchu pojazdów.

Dzięki połączeniu nowoczesnego designu, trwałości oraz inteligentnych funkcji sterowania produkty BFT należą do najczęściej wybieranych systemów automatyki bramowej w Europie.

MONTAŻ

Montaż, serwis i profesjonalne doradztwo automatyki BFT

Firma **PPHU HERZ** od lat zajmuje się sprzedażą, montażem oraz serwisem automatyki do bram marki BFT. Dzięki doświadczeniu oraz praktycznej wiedzy pomagamy naszym klientom dobrać odpowiednie rozwiązania zarówno do posesji prywatnych, jak i obiektów przemysłowych.

Oferujemy profesjonalny montaż napędów do bram przesuwnych, skrzydłowych, garażowych oraz systemów kontroli dostępu BFT. Każda instalacja wykonywana jest z dbałością o bezpieczeństwo, estetykę oraz prawidłowe działanie całego systemu automatyki.

Zapewniamy również serwis urządzeń BFT, pomoc techniczną oraz fachowe doradztwo przy wyborze odpowiedniego napędu, szlabanu lub akcesoriów. Pomożemy dobrać automatykę dopasowaną do długości i wagi bramy, intensywności użytkowania oraz warunków montażowych.

✓ Skontaktuj się z nami, a pomożemy dobrać odpowiednią automatykę BFT oraz przygotujemy indywidualną wycenę montażu i konfiguracji systemu.

Chętnie odpowiemy na pytania dotyczące montażu, konfiguracji oraz wyboru produktów marki BFT.

+48 797 108 180