HERZ Systemy zabezpieczeń, ul.Ługi 74, 05-400 Otwock

tel. (22) 788 10 44, 797 108 180, e-mail: sklep@napedy24.pl

Dane aktualne na dzień: 22-10-2026 11:19

Link do produktu: https://napedy24.pl/silownik-do-bram-skrzydlowych-came-axo-ax5024-do-5m-p-7883.html

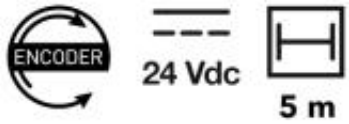

Siłownik do bram skrzydłowych CAME AXO AX5024 do 5m

Cena	**1 719,99 zł**
DOSTĘPNOŚĆ	**dostępny**
CZAS WYSYŁKI	**2-3 dni**
NUMER KATALOGOWY	**AX5024**
KOD PRODUCENTA	**AX5024**
PRODUCENT	**CAME**
PRODUCENT	**CAME**
KOMPLETACJA	**SIŁOWNIK**
SZEROKOŚĆ SKRZYDŁA	**5,0m**
CYKL PRACY	**UŻYCIE INTENSYWNE**
PRĘDKOŚĆ OTWIERANIA	**REGULOWANA**
ENKODER	**TAK**
ZASILANIE SILNIKA	**24V**

OPIS PRODUKTU

NAPĘD CAME AXO AX5024 24V DLA BRAM SKRZYDŁOWYCH MAX DŁUGOŚĆ 5M

CAME AXO – niezawodna automatyka zewnętrzna do bram skrzydłowych, stworzona na lata

Jeśli szukasz napędu do bramy skrzydłowej, który ma pracować pewnie niezależnie od pogody, intensywności użytkowania i upływu lat – **CAME AXO** to jedna z najbardziej sprawdzonych i dopracowanych serii siłowników na rynku.

To automatyka zewnętrzna, elektromechaniczna, zaprojektowana tak, by działać stabilnie zarówno w domach jednorodzinnych, jak i w miejscach o znacznie większym obciążeniu: przy budynkach wielorodzinnych, na osiedlach, w firmach czy w obiektach przemysłowych.

AXO to napęd, który łączy w sobie:

- solidną konstrukcję,
- wysoką kulturę pracy,
- nowoczesne zabezpieczenia,
- oraz technologię kontroli ruchu, która realnie podnosi bezpieczeństwo.

Elektromechanika, która wygrywa w praktyce

CAME AXO to automatyka elektromechaniczna – i to jest ogromna zaleta.

Dlaczego?
Bo w przeciwieństwie do wielu rozwiązań, które wymagają ciągłej troski, smarowania, regulacji i „dopieszczania”, **AXO został zaprojektowany do ciągłej gotowości do pracy**, nawet w trudnych warunkach atmosferycznych.

Co ważne:

- AXO nie wymaga okresowego smarowania,
- jest odporny na codzienną eksploatację,
- pracuje stabilnie w deszczu, mrozie i upale,
- a konstrukcja została pomyślana tak, by chronić kluczowe elementy mechaniczne.

To napęd, który po montażu ma po prostu działać. Bez wymówek.

Śruba ślimakowa w pełni zabudowana – więcej trwałości i mniej problemów

W serii AXO producent zastosował rozwiązanie, które jest jednocześnie proste i genialne:
śruba ślimakowa jest w pełni zabudowana i zabezpieczona.

To oznacza, że newralgiczny element mechanizmu:

- nie jest narażony na błoto i pył,
- nie łapie wilgoci tak łatwo,
- nie niszczy się od drobinek piasku,
- a całość zachowuje lepszą kulturę pracy przez długi czas.

W praktyce to realna różnica w trwałości i odporności na warunki zewnętrzne.

Dwie wersje: samoblokująca i niesamoblokująca – dobierasz napęd do bramy, nie odwrotnie

Seria CAME AXO dostępna jest w wersjach:

- **samoblokujących**
- oraz **niesamoblokujących**

To ważne, bo pozwala dopasować automatykę do konkretnej bramy i warunków montażu.

Wersja samoblokująca to najczęstszy wybór w bramach przydomowych – po zamknięciu brama trzyma pozycję stabilnie i nie wymaga dodatkowych zabezpieczeń.

Wersja niesamoblokująca sprawdza się natomiast tam, gdzie brama ma specyficzną konstrukcję, duże skrzydła, nietypowe obciążenia lub wymaga innego podejścia instalacyjnego.

Enkoder – inteligentna kontrola ruchu i bezpieczne hamowanie

Jednym z największych atutów AXO jest zastosowanie technologii z enkoderem.

Co daje enkoder w praktyce?

- kontroluje ruch skrzydła bramy,
- umożliwia płynne hamowanie,
- pozwala lepiej zarządzać siłą i prędkością,
- a przede wszystkim podnosi bezpieczeństwo użytkowników.

To bardzo ważne szczególnie wtedy, gdy:

- w pobliżu bramy poruszają się dzieci,
- brama pracuje intensywnie,
- instalacja jest w miejscu publicznym,
- lub po prostu inwestor oczekuje maksymalnej kontroli.

Enkoder sprawia, że automatyka pracuje bardziej „cywilizowanie” – bez szarpnięć, bez agresywnego dobijania i z dużo lepszym komfortem.

Mechaniczne ograniczniki krańcowe – regulowane i z funkcją zapamiętywania ruchu

W CAME AXO zastosowano **mechaniczne ograniczniki krańcowe**, które są:

- regulowane,
- dopasowywane do instalacji,
- oraz posiadają funkcję zapamiętywania ruchu.

To oznacza, że brama może pracować precyzyjnie, a ustawienia można dopasować do warunków montażu bez „kombinowania” i bez ryzyka, że skrzydło będzie dobijało zbyt mocno lub zatrzymywało się za wcześnie.

Dwuczęściowa obudowa z odlewanego aluminium – wygląd i odporność w jednym

CAME AXO to napęd, który wygląda profesjonalnie – ale to nie jest tylko kwestia designu.

Obudowa została wykonana jako:
dwuczęściowa konstrukcja z odlewanego ciśnieniowo aluminium, co daje kilka konkretnych korzyści:

- wysoka odporność na warunki atmosferyczne,
- większa sztywność konstrukcji,
- ochrona wnętrza siłownika,
- lepsza trwałość przy intensywnej pracy.

To rozwiązanie, które dobrze znosi lata użytkowania i nie wygląda „zmęczone” po dwóch sezonach.

Bezpieczeństwo pod kontrolą – autodiagnostyka przed każdym manewrem

CAME AXO pracuje w oparciu o regulowaną centralę sterującą, która posiada bardzo ważną funkcję:
autodiagnostykę urządzeń zabezpieczających przed rozpoczęciem każdego manewru.

Co to oznacza w praktyce?
Zanim brama zacznie się otwierać lub zamykać, system wykonuje test działania:

- fotokomórek,
- listew bezpieczeństwa.

To podnosi poziom bezpieczeństwa i zmniejsza ryzyko sytuacji, w której brama rusza mimo niesprawnego zabezpieczenia.

Dla inwestora to spokój.
Dla instalatora – większa pewność, że instalacja spełnia normy i działa prawidłowo.

Wersja 24 V – idealna do intensywnej pracy i z możliwością zasilania awaryjnego

W ofercie AXO dostępne są również modele z silnikiem **24 V DC**, które mają ogromne znaczenie w nowoczesnych instalacjach.

Napędy 24 V zapewniają:

- bezpieczną pracę przy intensywnym użytkowaniu,
- większą kontrolę nad ruchem,
- oraz możliwość pracy nawet wtedy, gdy zabraknie prądu.

Dlaczego?
Bo w wersji 24 V można zastosować **opcjonalne akumulatory awaryjne**, dzięki którym brama nadal działa przy przerwie w dostawie energii.

To szczególnie ważne w:

- budynkach wielorodzinnych,
- firmach,
- obiektach przemysłowych,
- i wszędzie tam, gdzie brak możliwości otwarcia bramy = realny problem.

Awaryjne wysprzęglenie – brama otwarta nawet bez prądu

W przypadku braku zasilania AXO można szybko wysprzęglić przy użyciu odpowiedniego klucza.

To proste, ale bardzo ważne rozwiązanie, bo daje użytkownikowi pełną kontrolę w sytuacjach awaryjnych:

- brak prądu,
- awaria instalacji,
- prace serwisowe.

Bramę można wtedy otworzyć ręcznie bez siłowania się i bez ryzyka uszkodzenia napędu.

CAME AXO – dobór siłownika „na miarę” dzięki szerokiej gamie wersji

Seria AXO wyróżnia się szeroką ofertą modeli różniących się:

- mocą,
- wydajnością,
- i dopasowaniem do długości skrzydła.

To pozwala stworzyć instalację idealnie dobraną do bramy – niezależnie od tego, czy skrzydło ma 3 metry, 5 metrów czy nawet 7 metrów.

Dzięki temu AXO sprawdzi się zarówno w klasycznych bramach przydomowych, jak i w bramach dużych, ciężkich, o

nietypowej geometrii.

CAME CONNECT – zdalne sterowanie i obsługa w chmurze

Nowoczesna automatyka to nie tylko pilot.

CAME AXO może współpracować z systemem **CAME CONNECT**, dzięki czemu możliwa jest zdalna obsługa instalacji przez chmurę.

To rozwiązanie idealne dla osób, które chcą:

- sterować bramą z telefonu,
- mieć dostęp do systemu zdalnie,
- kontrolować pracę napędu,
- oraz integrować automatykę z nowoczesnym zarządzaniem dostępem.

Modele siłowników CAME AXO – dopasowanie do różnych skrzydeł i potrzeb

W serii AXO dostępne są modele 230 V oraz 24 V, które różnią się przeznaczeniem i parametrami.

Wersje 230 V:

- **AX302304** – samoblokujący, do skrzydła 3 m, czas otwarcia ok. 20 s do 90°
- **AX402306** – samoblokujący, do skrzydła 4 m, czas otwarcia ok. 28 s do 90°
- **AX71230** – niesamoblokujący, do skrzydła 7 m, czas otwarcia ok. 40 s do 90°

Wersje 24 V (praca intensywna):

- **AX3024** – samoblokujący, do skrzydła 3 m, regulowany czas otwarcia
- **AX5024** – samoblokujący, do skrzydła 5 m, regulowany czas otwarcia

To daje ogromną elastyczność – i pozwala dobrać napęd dokładnie pod bramę, zamiast „wciskać” uniwersalne rozwiązanie.

Podsumowanie – dlaczego CAME AXO to świetny wybór?

CAME AXO to automatyka do bram skrzydłowych dla tych, którzy oczekują:

- solidnej, odpornej konstrukcji,
- sprawdzonej elektromechaniki,
- nowoczesnej kontroli ruchu dzięki enkoderowi,
- wysokiego bezpieczeństwa dzięki autodiagnostyce,
- opcji 24 V do pracy intensywnej,
- oraz możliwości rozbudowy o zdalne sterowanie CAME CONNECT.

To napęd, który po prostu robi robotę: działa płynnie, stabilnie i przewidywalnie – dokładnie tak, jak powinien działać dobry automat do bramy.

KUPUJĄC TEN ZESTAW OTRZYMUJESZ:

- **CAME AX5024** - 24 V D.C. - 120 W samoblokujący siłownik elektromechaniczny. Czas otwarcia REGULOWANY. Maksymalna długość jednego skrzydła 5 m. - **1 szt.**
- Akcesoria montażowe
- Instrukcja w języku polskim

- Gwarancja na 24 miesiące
- Paragon / Faktura VAT

ZAPRASZAMY DO KONTAKTU TELEFONICZNEGO

W CELU WYBRANIA ODPOWIEDNIEJ LAMPY

DANE TECHNICZNE

WYBÓR LAMPY:

DANE TECHNICZNE SIŁOWNIKA CAME AXO					
Typ	**AX302304**	**AX402306**	**AX71230**	**AX3024**	**AX5024**
Stopień zabezpieczenia	IP44	IP44	IP44	IP44	IP44
Zasilanie	**230 V 50/60 Hz**	**230 V 50/60 Hz**	**230 V 50/60 Hz**	**230 V 50/60 Hz**	**230 V 50/60 Hz**
Zasilanie silnika	230 V 50/60 Hz	230 V 50/60 Hz	230 V 50/60 Hz	24 V D.C.	24 V D.C.
Pobór prądu silnika	**1,5 A**	**1,5 A**	**1,5 A**	**10 A maks.**	**10 A maks.**
Moc maksymalna silnika	175 W	175 W	175 W	120 W	120 W
Czas otwarcia (do 90°)	**20 s**	**28 s**	**40 s**	**regulowany**	**regulowany**
Cykl pracy	50,00%	30,00%	30,00%	praca intensywna	praca intensywna
Siła ciągu	**500÷4500 N**	**500÷4500 N**	**500÷4500 N**	**500÷4500 N**	**500÷4500 N**
Zabezp. termiczne silnika	150°C	150°C	150°C	-	-
Temperatura pracy	**-20°C min +55°C maks.**	**-20°C min +55°C maks.**	**-20°C min +55°C maks.**	**-20°C min +55°C maks.**	**-20°C min +55°C maks.**

ZAKRES ZASTOSOWAŃ SIŁOWNIKA CAME AXO								
MODEL	**Parametr**	2 m	2,5 m	3 m	4 m	5 m	6 m	7 m
AX302304-AX3024	**Maks. szerokość skrzydła**	**2 m**	**2,5 m**	**3 m**				
	Maks. waga skrzydła	800 kg	600 kg	500 kg				
AX402306	**Maks. szerokość skrzydła**	**2 m**	**2,5 m**	**3 m**	**4* m**			
	Maks. waga	800 kg	600 kg	500 kg	300 kg			

	skrzydła							
AX5024	**Maks. szerokość skrzydła**	**2 m**	**2,5 m**	**3 m**	**4* m**	**5* m**		
	Maks. waga skrzydła	1000 kg	800 kg	700 kg	500 kg	400 kg		
AX71230	**Maks. szerokość skrzydła**	**2 m**	**2,5 m**	**3 m**	**4* m**	**5* m**	**6* m**	**7* m**
	Maks. waga skrzydła	1000 kg	800 kg	700 kg	500 kg	400 kg	350 kg	300 kg

WYMIARY

WYMIARY SIŁOWNIKA CAME AXO AX5024

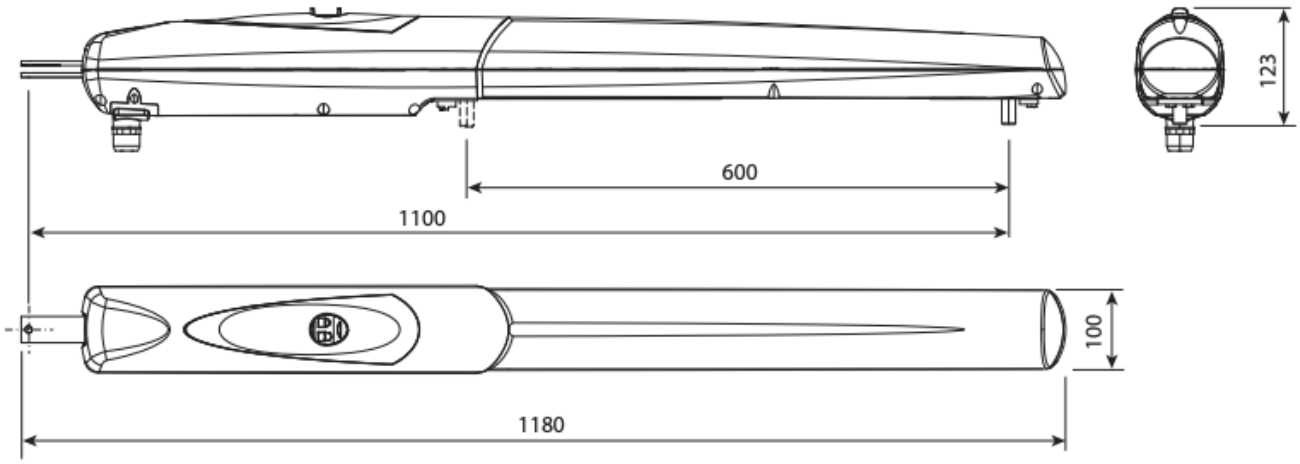

CAME

CAME – Inteligentna automatyka dla Twojego domu i firmy

W świecie, gdzie liczy się **komfort, bezpieczeństwo i oszczędność czasu**, automatyka staje się nieodłącznym elementem nowoczesnego stylu życia. Dlatego warto postawić na **rozwiązania, które po prostu działają – zawsze i wszędzie**. Postaw na **CAME** – lidera w dziedzinie automatyki, który od ponad 45 lat tworzy technologie usprawniające codzienne funkcjonowanie tysięcy rodzin i firm na całym świecie.

Dlaczego CAME? Bo niezawodność to standard, nie opcja

Od **napędów do bram skrzydłowych i przesuwnych**, przez **szlabany, słupki automatyczne, domofony audio i wideo**, aż po **systemy alarmowe i inteligentne sterowanie całym domem** – **CAME** oferuje kompletne rozwiązania, które można łatwo zintegrować w jednym spójnym systemie. To automatyka, która **dostosowuje się do Twoich potrzeb**, a nie

odwrotnie.

Dom, który myśli za Ciebie. Biuro, które zarządza się samo

Z CAME Twój dom może stać się **inteligentną przestrzenią**, która wita Cię po powrocie, otwiera bramę, włącza oświetlenie i pilnuje bezpieczeństwa Twoich bliskich – bez konieczności Twojej ingerencji. A jeśli prowadzisz firmę, zadbaj o **profesjonalny system kontroli dostępu, zarządzanie parkingiem czy zabezpieczenia antywłamaniowe** – wszystko od jednego producenta.

Kompatybilność. Prostota. Spokój.

Korzystając z pełnej oferty CAME, masz pewność, że wszystkie elementy będą ze sobą idealnie współpracować. To nie tylko **oszczędność czasu i pieniędzy przy instalacji**, ale też **maksymalna wydajność i minimalne ryzyko awarii**. Jeden dostawca = jedna gwarancja jakości.

Nie czekaj na przyszłość. Wprowadź ją dziś z CAME

Wybierz **CAME**, jeśli zależy Ci na rozwiązaniach, które **wyprzedzają oczekiwania**. Niezależnie od tego, czy budujesz dom marzeń, modernizujesz biuro czy zarządzasz dużą inwestycją – **CAME ma dla Ciebie rozwiązanie**, które uczyni codzienne życie **prostsze, bezpieczniejsze i bardziej komfortowe**.

CAME – Technologia, która myśli o Tobie.