HERZ Systemy zabezpieczeń, ul.Ługi 74, 05-400 Otwock

tel. (22) 788 10 44, 797 108 180, e-mail: sklep@napedy24.pl

Dane aktualne na dzień: 22-10-2026 11:17

Link do produktu: https://napedy24.pl/silownik-do-bram-skrzydlowych-do-3m-came-krono-kr310s-230v-lewy-p-7890.html

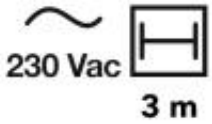

Siłownik do bram skrzydłowych do 3m CAME KRONO KR310S 230V lewy

Cena	**1 379,99 zł**
DOSTĘPNOŚĆ	**dostępny**
CZAS WYSYŁKI	**2-3 dni**
NUMER KATALOGOWY	**KR310S**
KOD PRODUCENTA	**KR310S**
PRODUCENT	**CAME**
PRODUCENT	**CAME**
KOMPLETACJA	**SIŁOWNIK**
SZEROKOŚĆ SKRZYDŁA	**3,0m**
CYKL PRACY	**30%**
PRĘDKOŚĆ OTWIERANIA	**NORMALNA**
ENKODER	**NIE**
WYŁĄCZNIK KRAŃCOWY	**ELEKTRONICZNY**
ZASILANIE SILNIKA	**230V**

OPIS PRODUKTU

KR310S KRONO CAME siłownik dla bram skrzydłowych max długość skrzydła 3m

CAME KRONO – Siła klasyczna. Technologia nowoczesna.

Szukasz **trwałego i niezawodnego rozwiązania** do automatyzacji bram skrzydłowych? Postaw na **CAME KRONO** – siłownik, który łączy w sobie **wytrzymałość klasy premium**, **nowoczesną technologię** i **estetyczny design**, idealny również do architektury tradycyjnej.

Dostępny w dwóch wersjach – **do skrzydeł o długości do 3 m oraz do 5 m** – KRONO to doskonały wybór zarówno do rezydencji, jak i posesji o większych gabarytach.

Cisza, precyzja i niezawodność każdego dnia

Siłowniki z serii KRONO gwarantują **cichą i płynną pracę**, nawet przy intensywnym użytkowaniu. Dzięki **zintegrowanym mikrowyłącznikom (modele** KR310D **/** KR310S**)** możliwa jest **szybka i precyzyjna regulacja punktów otwarcia i zamknięcia**, co zapewnia wygodę oraz bezpieczeństwo użytkowania.

Trwałość zamknięta w aluminiowej obudowie

Wszystkie elementy siłownika KRONO zostały wykonane z **ciśnieniowo odlewanego aluminium**, co znacząco zwiększa

jego **odporność na uszkodzenia mechaniczne i warunki atmosferyczne**. To inwestycja na lata – bez kompromisów.

Bezpieczne zamykanie z elektrozamkiem LOCK81 / LOCK82

Dla zapewnienia maksymalnej ochrony przekładni i skutecznego domknięcia skrzydeł, szczególnie przy bramach **o długości powyżej 3 metrów**, zaleca się montaż **elektrozamka CAME** LOCK81 **lub** LOCK82. To dodatkowy poziom bezpieczeństwa, który gwarantuje stabilność całego systemu.

Warianty siłownika CAME KRONO

Model	Zasilanie	Moc	Strona montażu	Wyłączniki krańcowe	Czas otwarcia (do 90°)	Maks. dł. skrzydła
KR300D	230 V A.C.	150 W	Prawostronny	Brak	22 s	3 m
KR512D	230 V A.C.	150 W	Prawostronny	Tak (2 szt.)	20 s	5 m
KR310D	230 V A.C.	150 W	Prawostronny	Tak (2 szt.)	22 s	3 m
KR312D	230 V A.C.	150 W	Prawostronny	Tak (2 szt.)	18 s	3 m
KR510D	230 V A.C.	150 W	Prawostronny	Tak (2 szt.)	44 s	5 m
KR300S	230 V A.C.	150 W	Lewostronny	Brak	22 s	3 m
KR512S	230 V A.C.	150 W	Lewostronny	Tak (2 szt.)	20 s	5 m
KR310S	230 V A.C.	150 W	Lewostronny	Tak (2 szt.)	22 s	3 m
KR312S	230 V A.C.	150 W	Lewostronny	Tak (2 szt.)	18 s	3 m
KR510S	230 V A.C.	150 W	Lewostronny	Tak (2 szt.)	44 s	5 m

CAME KRONO – Klasyczne piękno z nowoczesnym wnętrzem

Idealny wybór do bram przy domach jednorodzinnych, rezydencjach czy posesjach z ograniczoną przestrzenią montażową. **KRONO** to napęd, który łączy solidność wykonania z elegancją działania – bo prawdziwa jakość nie potrzebuje kompromisów.

Zaufaj doświadczeniu CAME. Wybierz napęd KRONO – trwałość, którą pokochasz od pierwszego otwarcia.

HERZ Systemy zabezpieczeń, ul.Ługi 74, 05-400 Otwock

tel. (22) 788 10 44, 797 108 180, e-mail: sklep@napedy24.pl

KUPUJĄC TEN PRODUKT OTRZYMUJESZ:

- siłownik **CAME KRONO KR310S** lewy - 1 szt
- instrukcja obsługi
- karta gwarancyjna
- dowód zakupu paragon / faktura VAT

ZAPRASZAMY DO KONTAKTU TELEFONICZNEGO

W CELU WYBRANIA ODPOWIEDNIEJ LAMPY

DANE TECHNICZNE

DANE TECHNICZNE SIŁOWNIKA CAME KRONO		
Parametr	**KRONO 3**	**KRONO 5**
Stopień zabezpieczenia	IP54	IP54
Zasilanie	230 V 50/60 Hz	230 V 50/60 Hz
Zasilanie silnika	230 V 50/60 Hz	230 V 50/60 Hz
Pobór prądu silnika	1,1 A	1,1 A
Moc maksymalna silnika	130 W	130 W
Cykl pracy	30,00%	30,00%
Siła ciągu	400 ÷ 3000 N	400 ÷ 3000 N
Zabezpieczenie termiczne silnika	150°C	150°C
Czas otwarcia (do 90°)	22 s	34 s
Temperatura pracy	-20°C ÷ +55°C	-20°C ÷ +55°C

WYBÓR LAMPY:

WYMIARY

WYMIARY SIŁOWNIKA CAME KRONO

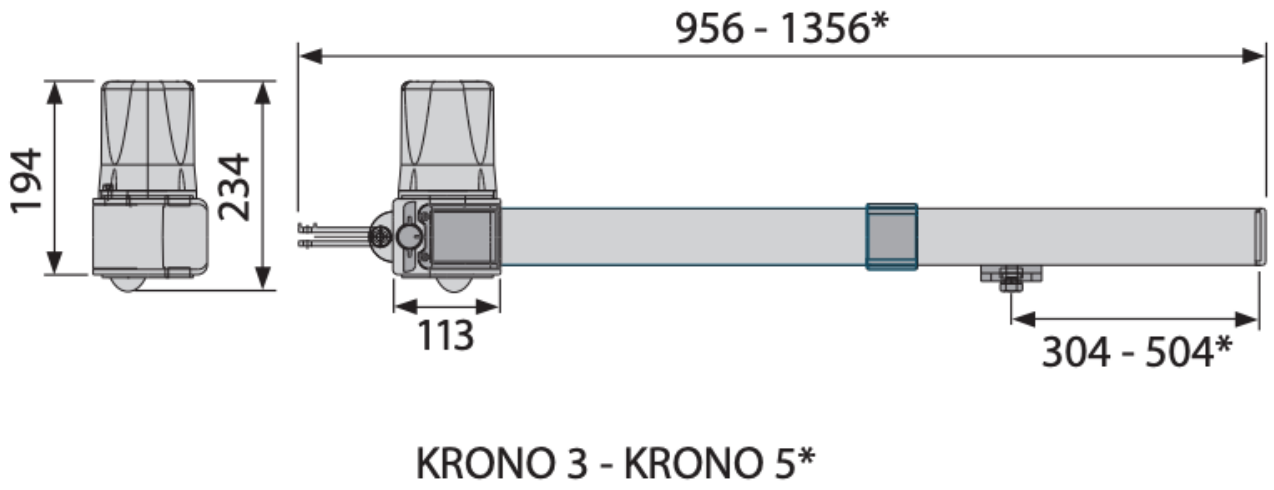

WYMIARY INSTALACYJNE SIŁOWNIKA CAME KRONO

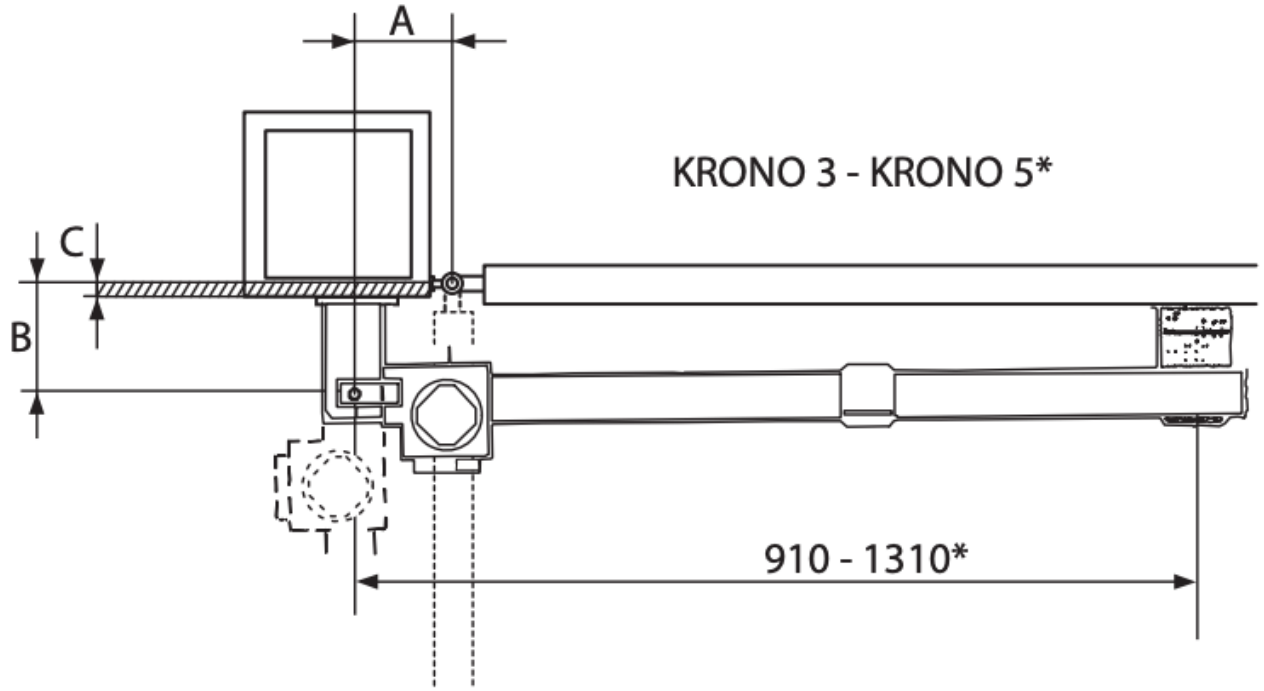

HERZ Systemy zabezpieczeń, ul.Ługi 74, 05-400 Otwock

tel. (22) 788 10 44, 797 108 180, e-mail: sklep@napedy24.pl

Model	Kąt otwarcia	A (mm)	B (mm)	C maks. (mm)
KRONO 3	90°	130	130	60
	120°	130	110	50
KRONO 5	90°	200	200	120
	130°	200	140	70

ZAKRES ZASTOSOWAŃ

ZAKRES ZASTOSOWAŃ SIŁOWNIKA CAME KRONO					
MODEL			**KRONO 3**		
Maks. szerokość skrzydła			3 m	2,5 m	2 m
Maks. waga skrzydła			400 kg	600 kg	800 kg
MODEL			**KRONO 3**		
Maks. szerokość skrzydła	5 m	4 m	3 m	2,5 m	2 m
Maks. waga skrzydła	400 kg	500 kg	600 kg	800 kg	1000 kg

PRZYKŁAD INSTALACJI

PRZYKŁAD INSTALACJI Z SIŁOWNIKIEM CAME KRONO

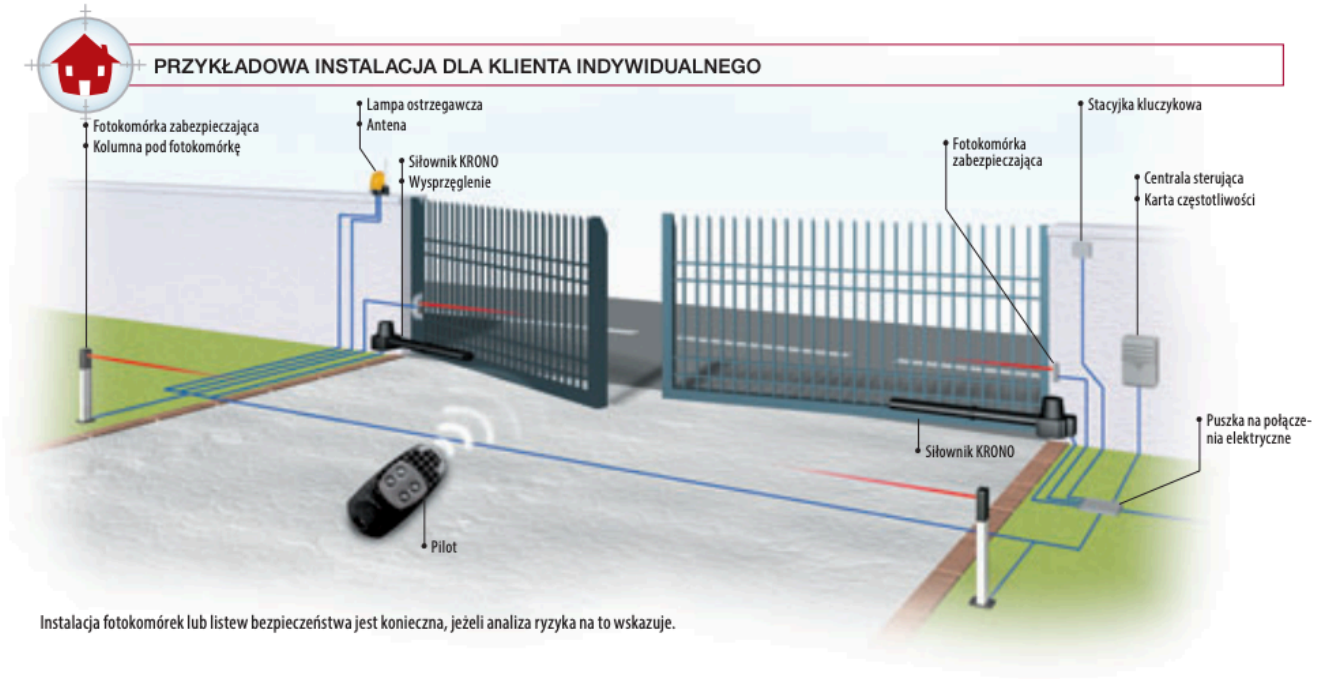

CAME

CAME – Inteligentna automatyka dla Twojego domu i firmy

W świecie, gdzie liczy się **komfort, bezpieczeństwo i oszczędność czasu**, automatyka staje się nieodłącznym elementem nowoczesnego stylu życia. Dlatego warto postawić na **rozwiązania, które po prostu działają – zawsze i wszędzie**. Postaw na **CAME** – lidera w dziedzinie automatyki, który od ponad 45 lat tworzy technologie usprawniające codzienne funkcjonowanie tysięcy rodzin i firm na całym świecie.

Dlaczego CAME? Bo niezawodność to standard, nie opcja

Od **napędów do bram skrzydłowych i przesuwnych**, przez **szlabany, słupki automatyczne, domofony audio i wideo**, aż po **systemy alarmowe i inteligentne sterowanie całym domem** – **CAME** oferuje kompletne rozwiązania, które można łatwo zintegrować w jednym spójnym systemie. To automatyka, która **dostosowuje się do Twoich potrzeb**, a nie odwrotnie.

Dom, który myśli za Ciebie. Biuro, które zarządza się samo

Z CAME Twój dom może stać się **inteligentną przestrzenią**, która wita Cię po powrocie, otwiera bramę, włącza oświetlenie i pilnuje bezpieczeństwa Twoich bliskich – bez konieczności Twojej ingerencji. A jeśli prowadzisz firmę, zadbaj o **profesjonalny system kontroli dostępu, zarządzanie parkingiem czy zabezpieczenia antywłamaniowe** – wszystko od jednego producenta.

Kompatybilność. Prostota. Spokój.

HERZ Systemy zabezpieczeń, ul.Ługi 74, 05-400 Otwock

tel. (22) 788 10 44, 797 108 180, e-mail: sklep@napedy24.pl

Korzystając z pełnej oferty CAME, masz pewność, że wszystkie elementy będą ze sobą idealnie współpracować. To nie tylko **oszczędność czasu i pieniędzy przy instalacji**, ale też **maksymalna wydajność i minimalne ryzyko awarii**. Jeden dostawca = jedna gwarancja jakości.

Nie czekaj na przyszłość. Wprowadź ją dziś z CAME

Wybierz **CAME**, jeśli zależy Ci na rozwiązaniach, które **wyprzedzają oczekiwania**. Niezależnie od tego, czy budujesz dom marzeń, modernizujesz biuro czy zarządzasz dużą inwestycją – **CAME ma dla Ciebie rozwiązanie**, które uczyni codzienne życie **prostsze, bezpieczniejsze i bardziej komfortowe**.

CAME – Technologia, która myśli o Tobie.

MONTAŻ

Istnieje możliwość montażu urządzania przez profesjonalnego instalatora produktów CAME.

W przypadku chęci poznania szczegółów montażu prosimy o kontakt z naszym biurem handlowym:

tel. +48 797108180