HERZ Systemy zabezpieczeń, ul.Ługi 74, 05-400 Otwock

tel. (22) 788 10 44, 797 108 180, e-mail: sklep@napedy24.pl

Dane aktualne na dzień: 22-10-2026 10:32

Link do produktu: https://napedy24.pl/silownik-do-bram-skrzydlowych-key-rvo-rep2224-24-v-do-2-3-m-ramie-lamane-p-9321.html

Siłownik do bram skrzydłowych KEY RÉVO REP2224 24 V do 2,3 m - ramię łamane

DOSTĘPNOŚĆ	**dostępny**
CZAS WYSYŁKI	**48 godzin**
NUMER KATALOGOWY	**REP2224**
KOD PRODUCENTA	**REP2224**
PRODUCENT	**KEY**
PRODUCENT	**KEY**
KOMPLETACJA	**SIŁOWNIK**
SZEROKOŚĆ SKRZYDŁA	**2,3m**
PRĘDKOŚĆ OTWIERANIA	**NORMALNA**
ENKODER	**NIE**
WYŁĄCZNIK KRAŃCOWY	**BRAK**
ZASILANIE SILNIKA	**24V**

OPIS PRODUKTU

Samohamowny siłownik REP2224 KEY dla bram skrzydłowych, o maksymalnej długości skrzydła 2,3 m oraz wadze do 250 kg, silnik 24 Vdc

Jeszcze bardziej kompaktowy rozmiar. Wysokość montażu zaledwie 5 cm od poziomu gruntu.
Rèvo łączy zalety systemu oświetlenia z siłownikiem z ramieniem łamanym. Zaprojektowany do bram skrzydłowych wykonanych np. z PCV lub drewna.
Uproszczona regulacja mechanicznych wyłączników krańcowych.
Ramię łamane umożliwia instalację RÉVO+ wszędzie tam, gdzie zawias skrzydła bramy jest osadzony głęboko na wąskiej kolumnie (10 cm).
Bateria (opcja) w centrali.
Dostępny w dwóch wersjach: z ramieniem łamanym lub z ramieniem ślizgowym zwiększającym kąt otwarcia.
Idealny dla wąskich słupków i kolumn. Kompaktowy kształt, cicha praca, wykonanie z odlewanego aluminium, odporna na promieniowanie obudowa.
System rozryglowania jest prosty i intuicyjny. Można wysprzęglić napęd za pomocą pilota Sub

Proste i intuicyjne programowanie i zarządzanie

HERZ Systemy zabezpieczeń, ul.Ługi 74, 05-400 Otwock

tel. (22) 788 10 44, 797 108 180, e-mail: sklep@napedy24.pl

danymi dzięki modułowi bezprzewodowemu
KUBE PRO

System podłączonych do sieci urządzeń i technologii IoT, który ułatwia komunikację między urządzeniami za pośrednictwem Bluethoot i Cloud

DANE TECHNICZNE

DANE TECHNICZNE SIŁOWNIKA KEY REVO			
		REP2324	REP2324S
DANE MECHANICZNE			
moment obrotowy	Nm	120	
sprawność	%	80	
czas otwarcia do 90°	sec	14-20	
DANE ELEKTRYCZNE			
centrala sterująca		CT20324	
zasilanie	V	230	24
pobór	A	0,6	2
moc silnika	W	115	50
DANE OGÓLNE			
stopień ochrony	IP	44	
wymiary (L-D-H)	mm	125 – 260 - 310	
waga	kg	13	10
temperatura robocza	°C	-20 + 55	
maksymalna waga bramy	kg	250	

HERZ Systemy zabezpieczeń, ul.Ługi 74, 05-400 Otwock

tel. (22) 788 10 44, 797 108 180, e-mail: sklep@napedy24.pl

WYMIARY

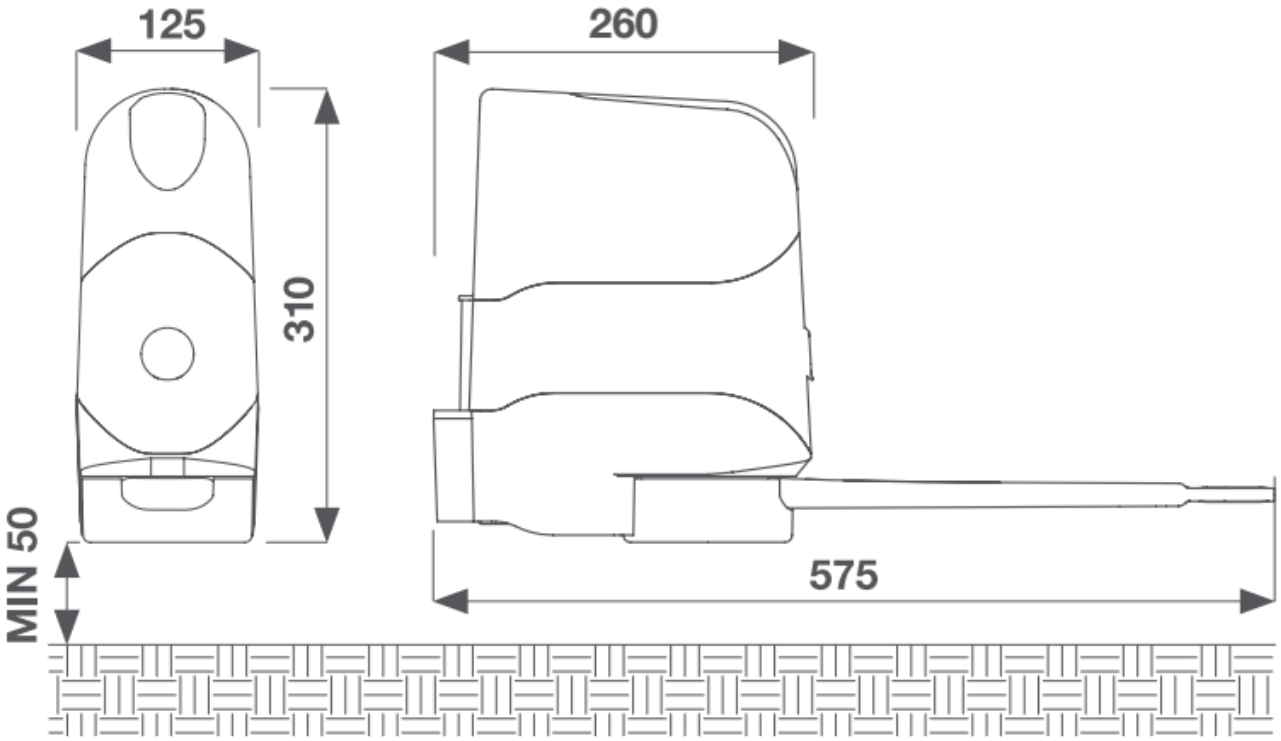

ZASTOSOWANIE

HERZ Systemy zabezpieczeń, ul.Ługi 74, 05-400 Otwock

tel. (22) 788 10 44, 797 108 180, e-mail: sklep@napedy24.pl

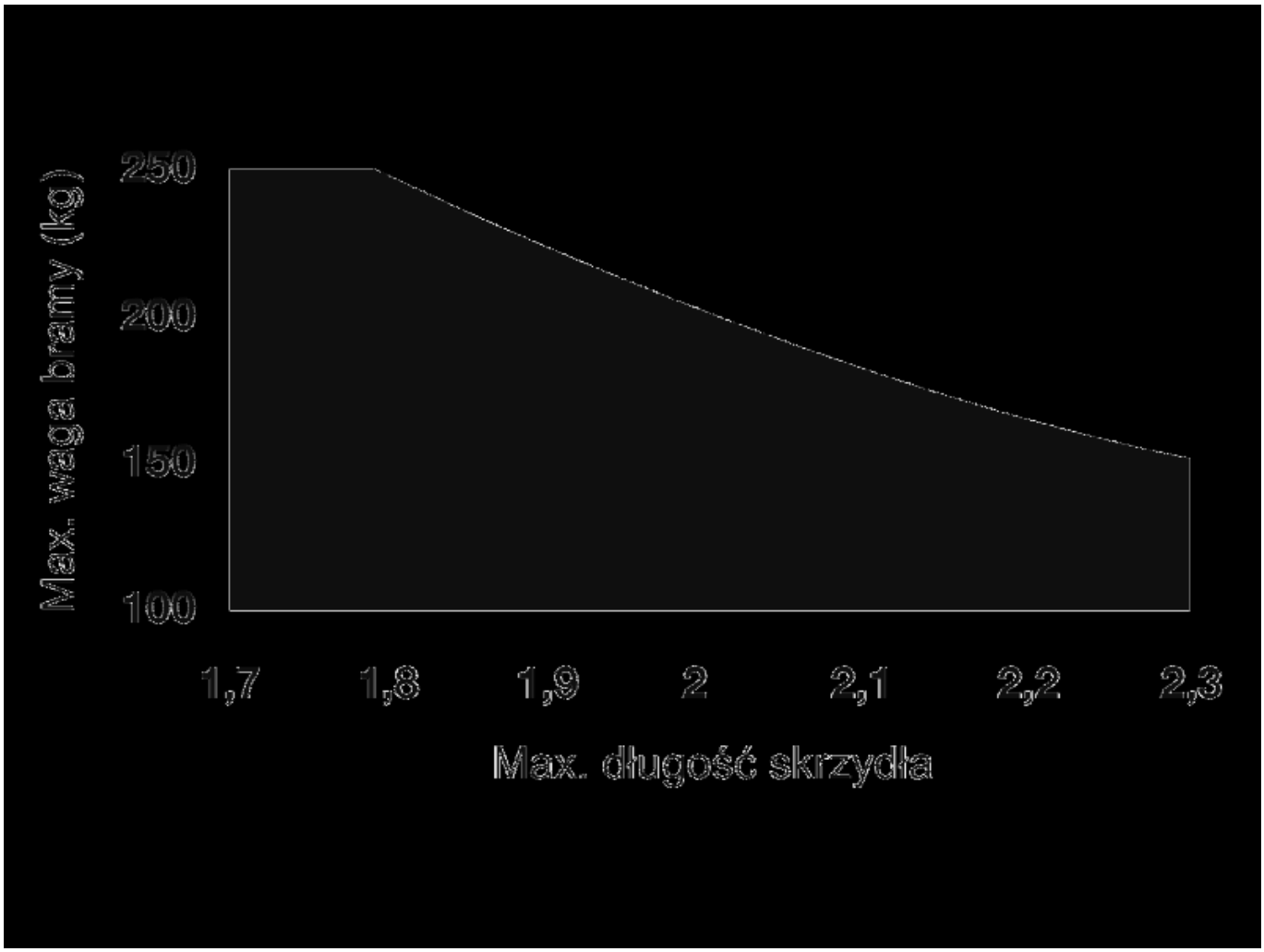

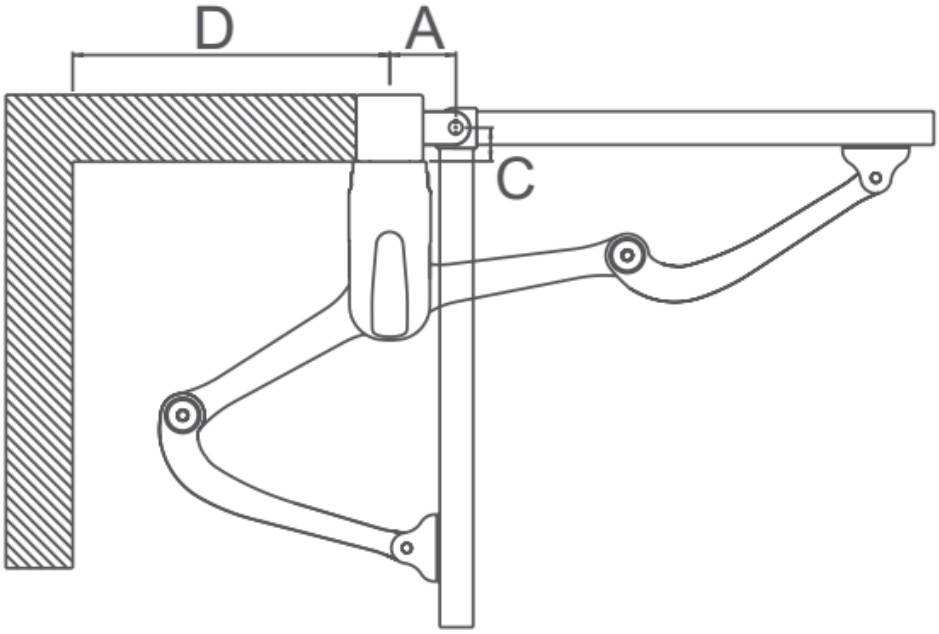

A min	100
C max	200
D min	450

KEY

KEY AUTOMATION

HISTORIA NASZEJ FIRMY

Siedziba firmy Key Automation znajduje się miejscowości w San Donà di Piave w prowincji Wenecja, w sercu regionu Wenecja Euganejska
Jakość naszych produktów i procesów produkcyjnych ma dla nas znaczenie za- sadnicze. Aby utrzymać stałą wysoką jakość naszych produktów, inwestujemy w badania i rozwój i wraz z upływem czasu udoskonalamy i poszerzamy nasze know-how niezbędne dla rozwijania produktu, na wszystkich jego płaszczyznach: od

rozwiązań mechanicznych i elektronicznych, poprzez oprogramowanie IoT, i aż po design

KEY DZISIAJ

Oferujemy szeroką gamę zaawansowanych technicznie rozwiązań, kompletną, łatwą w programowaniu i obsłudze. Aby zapewnić naszym klientom optymalne usługi i produkty o najwyższej jakości, wszystkie nasze produkty są montowane i wszystkie procesy są testowane przez nas w naszym zakładzie produkcyjnym
W 2017 roku otworzyliśmy nowy zakład, co pozwoliło na podwojenie powierzchni produkcyjnej w stosunku do poprzedniej siedziby. W tym nowoczesnym budyn- ku utworzyliśmy strefę końcowego montażu produktu, w której zastosowaliśmy wszystkie nowoczesne metodologie charakterystyczne dla Przemysłu 4.0
Nasze maszyny testujące wykonują kontrolę 100% produkcji wewnętrznej, aby zagwarantować jakość na najwyższym poziomie

MECHANICZNE

SOLIDNE I TRWAŁE MECHANIZMY

Nasze produkty są realizowane z materiałów o najwyższej jakości
W przypadku zastosowań szczególnie uciążliwych i intensywnych używamy wyłącznie zębatek ze stali lub brązu, wytłaczanych z pojedynczej matrycy, silników elektrycznych z zawyżeniem wymaganej mocy, łożysk kulkowych i wysokowydajnych smarów. Wymiary obudów z odlewu aluminium są dostosowywane tak, aby zapewnić ochronę mechanizmów na długi okres czasu, także przy przypadkowych zdarzeniach. Do wytwarzania elementów z tworzyw sztucznych używamy materiałów szlachetnych, jak **ASA** i **iBYBLEND**®, które pomagają uniknąć żółknięcia i płowienia.
Aby przekonać się o jakości naszych rozwiązań mechanicznych, zapraszamy do zważenia jednego z naszych silników i jego porównania z analogicznym produktem konkurencji

HERZ Systemy zabezpieczeń, ul.Ługi 74, 05-400 Otwock

tel. (22) 788 10 44, 797 108 180, e-mail: sklep@napedy24.pl

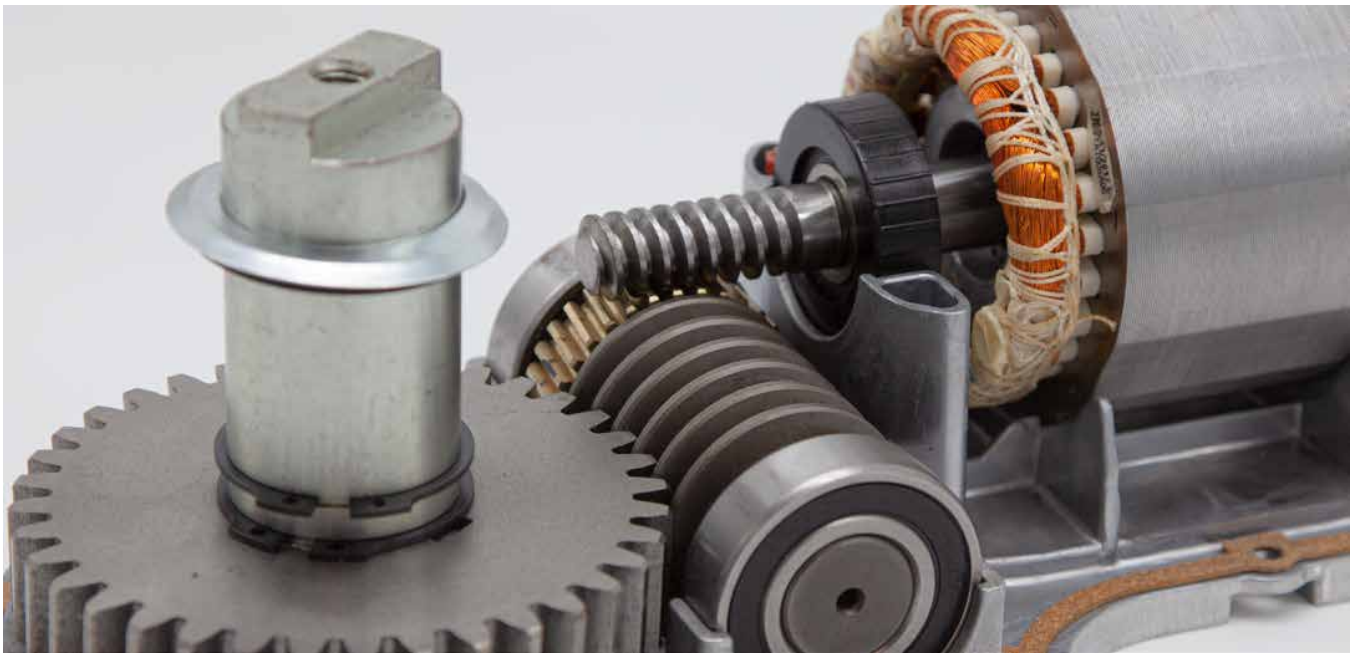

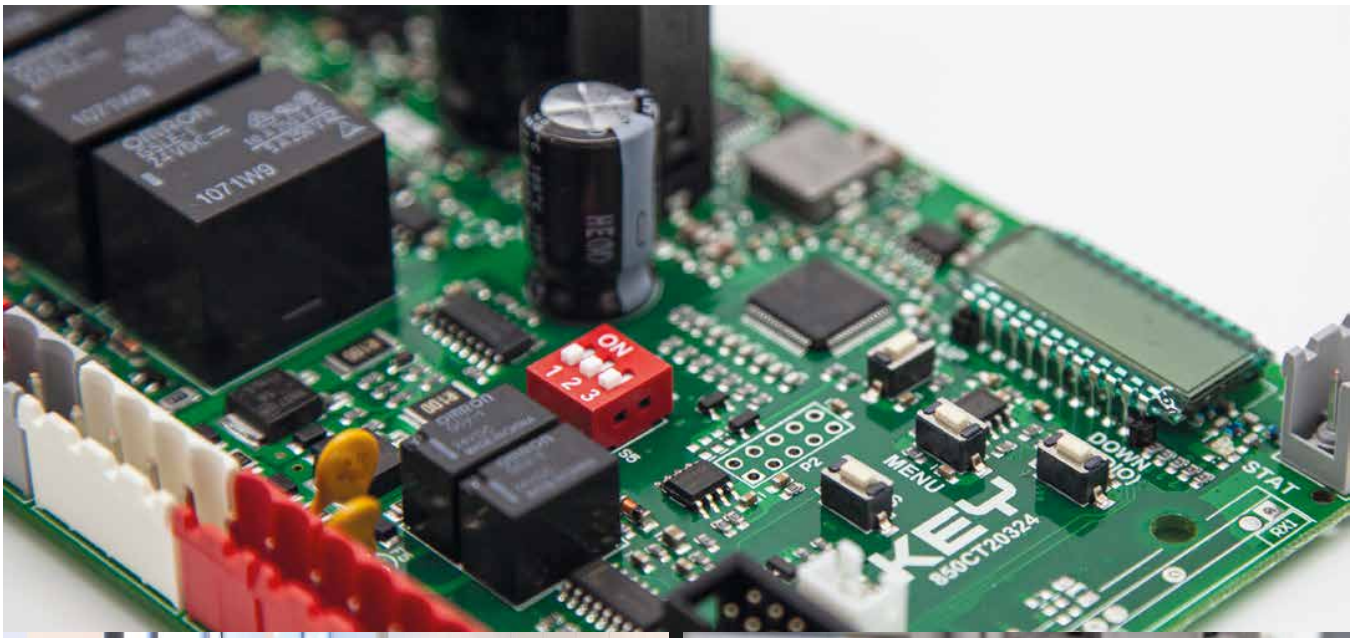

ROZWIĄZANIA ELEKTRONICZNE
NAJNOWOCZEŚNIEJSZA ELEKTRONIKA

Wszystkie rozwiązania elektroniczne są opracowywane wewnętrznie: od projektowania kart, poprzez wybór najbardziej zaawansowanych i najwyżej jakości komponentów, aż po tworzenie stanowisk do testowania produktów, niezbędnych do utrzymania stałego poziomu jakości przy produkcji seryjnej

Oprogramowanie układowe dla mikrokontrolerów jest projektowane i rozwijane w pełni w oparciu o wysokie kompetencje naszych pracowników, aby zapewnić długotrwałą stabilność naszych systemów, ich odporność na oddziaływanie czynników zewnętrznych i łatwość w użyciu zarówno dla fachowców z branży, jak i dla końcowych użytkowników.
Jako jedna z pierwszych firm wprowadziliśmy na rynek system wyposażony w sterowanie zdalne, umożliwiając programowanie, sterowanie i monitorowanie zautomatyzowanych rozwiązań na odległość, poprzez tworzenie kopii zapasowych parametrów w chmurze
Technologie te, jak i te opisane powyżej, są realizowane w 100% w naszym zakładzie produkcyjnym

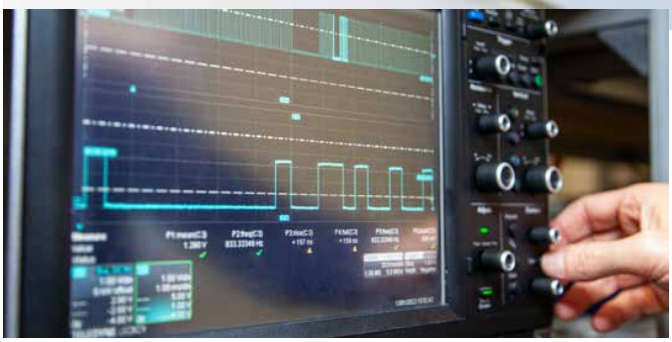

14A
POJEDYNCZA KARTA KONTROLNA DLA WSZYSTKICH ZAUTOMATYZOWANYCH

ROZWIĄZAŃ 24V

Możliwość wyboru i łączenia modułów mocy w zależności od indywidualnych potrzeb
Zarządzanie oświetleniem nocnym o mocy do 20W
Jednakowy tryb programowania dla wszystkich silników
Programowanie przy pomocy modułu bezprzewodowego KUBE PRO
Wskaźnik LED wejść i zabezpieczeń
Wyświetlacz do programowania DYL, z możliwością usunięcia w celu ochrony systemu
Kopia zapasowa parametrów instalacyjnych w chmurze

INTERFEJSY APLIKACJI

Dwie APLIKACJE natywne, dostosowane do wymagań profesjonalistów i użytkown - ików końcowych

KUBEPRO

Interfejs KUBE przeznaczony dla użytkownika końcowego. Umożliwia współdziele - nie dostępu, z możliwością ustawienia godzin i dni, za pośrednictwem smartfona, bez konieczności użycia pilota. Dzięki KUBE użytkownik może w dowolnej chwili sprawdzić stan systemu i zmienić jego główne parametry robocze, jak natężenie światła systemu Night Light System

KUBE

Interfejs KUBE PRO przeznaczony dla profesjonalistów, pozwala maksymalnie ułat - wić proces konfigurowania instalacji. Specjalnie opracowana Key Cloud pozwala na zbieranie danych z instalacji i tworzenie baz danych klientów,

przeglądanie wyko - nanych interwencji i geolokalizację każdego systemu automatyki, gwarantując w ten sposób szybką i skuteczną obsługę, przy zmniejszeniu czasu odpowiedzi na kontakt ze strony klienta

NIGHT LIGHT SYSTEM

Nowe podejście do automatyki bram wjazdowych i garażowych. Teraz to już nie tylko sygnalizacja ruchu bramy, ale także oświetlenie w godzinach nocnych. Night Light System to koncepcja, która łączy komfort automatycznego otwierania bramy z wykorzystaniem oświetlenia LED do podświetlenia wejścia w nocy, niezależnie od działania automatyki

DESIGN

Reprezentuje włoski styl i klasę, łącząc elegancję z technologią wykorzystującą najnowszej generacji materiały i oświetlenie LED Uwydatnia piękno konstrukcji bramy

BEZPIECZEŃSTWO

Oświetlenie pola widzenia kamer monitoringu zainstalowanych w celu kontrolowania otoczenia domu

KOMFORT

Określenie szerokości wjazdu podczas godzin nocnych, ułatwienie wejścia i wyjścia z domu

OSZCZĘDNOŚĆ

Zastosowanie diod LED pozwala na znaczne zmniejszenie zużycia prądu w porównaniu do tradycyjnych żarówek, zapewniając dłuższe użytkowanie i jaśniejsze światło *

WYDAJNOŚĆ

Zaprojektowane i wyprodukowane zgodnie z normami UE. Produkty KEY są wydajne, trwałe, odporne na zużycie, oraz niezawodne mechanicznie jak i elektronicznie Proste w instalacji, łatwe w użytkowaniu, ale co najważniejsze, bezpieczne dla całej rodziny

EGO

SMAKUJ DOTYK PRZEZ FILO LUB RADIOCOMFORT
Kolekcja akcesoriów EGO została zaprojektowana w taki sposób, aby połączyć funkcjonalność w życiu codziennym oraz estetykę

DESIGN

Za sprawą minimalistycznego designu i kształtu, stanowi uniwersalny element, kompatybilny z wieloma systemami elektronicznymi, takimi jak drzwi, bramy automatyczne, rolety i alarmy. Łatwa w montażu, łączy w sobie prostotę użytkowania z elegancją ręcznie szczotkowanej i pomalowanej metalowej podstawy

TECHNOLOGIA EGO TOUCH

Nowa radiowa klawiatura dotykowa 433,920 Mhz jest wyposażona we wbudowaną antenę i jest zasilana bateriami litowymi AAA

PRESTAZIONI EGO TOUCH

Podświetlana diodami LED RGB w 7 kolorach do wyboru, tryb energooszczędny, możliwość wyłączenia podświetlenia w ciągu dnia za pomocą czujnika zmierzchu, a tryb wyciszony wyłącza brzęczyk w nocy

WYDAJNOŚĆ PRZEŁĄCZNIKA KLUCZYKOWEGO

Podstawa jest wykonana z ręcznie szczotkowanego i malowanego metalu. Panel przedni, również wykonany z metalu, jest malowany proszkowo i jest wyposażony w specjalne mechaniczne urządzenie antywłamaniowe, które uniemożliwia wyjęcie selektora bez użycia oryginalnego klucza

SŁUPKI KOLUMNOWE

Nowe słupki kolumnowe do fotokomórek, przełączników i klawiatur serii EGO

ZINTEGROWANYM NIGHT LIGHT SYSTEM

Nowa seria słupków kolumnowych EGO integruje urządzenia zabezpieczające z unikatowym oświetleniem Night Light System, zmieniając klasyczną, nieestetyczną kolumnę w wyrafinowaną oprawę oświetleniową

DESIGN

W całości wykonane z aluminium i metalu o dużej grubości, dzięki czemu są solid- ne, odporne na warunki atmosferyczne i trwałe

ZGODNOŚĆ

Można w nich zainstalować szeroką gamę akcesoriów: fotokomórki z serii FT23, 43 i 43B, przełącznik

kluczykowy i klawiatury dotykowe z linii EGO. Akcesoria te idealnie integrują się z głównym korpusem kolumn, a jednocześnie wykorzystują zalety automatycznego Night Light System - nocne oświetlenie podjazdu jest zapewnione

WIELOFUNKCYJNY DESIGN

Kolumny są w pełni modułowe: mogą być zastosowane jako wspornik do akcesoriów zabezpieczających, oprawa oświetleniowa do użytku zewnętrznego, a także mogą łączyć obie te funkcje (złożony wniosek patentowy)

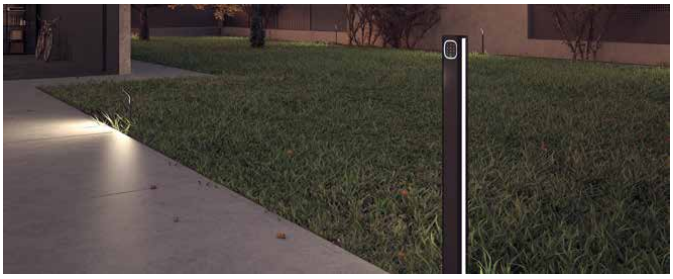

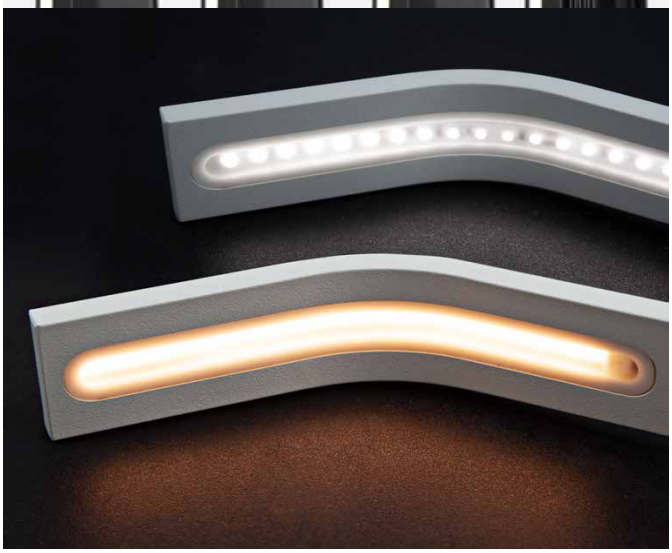

OŚWIETLENIE LED NOWEJ GENERACJI

NOWE ZINTEGROWANE PASKI LED

DESIGN

Nowe ciągłe i jednolite paski LED zwiększają naturalność kolorów i oświetlanych obiektów

OSTROŚĆ

Paski LED o wskaźniku oddawania barw (CRI) >90, gwarantują wierne odwzorowa - nie kolorów, także na zewnątrz budynku, oraz wysoki poziom oświetlenia Dzięki zastosowaniu współczynnika CRI 90, uzyskano wskaźnik oddawania

czerwieni R9 wynoszący ≥ 50, zgodnie z wymaganiami jakości kolorów określonymi w WELL Building Standards v1, co przekłada się na większą efektywność ener - getyczną

KOMPATYBILNOŚĆ

Nowe diody LED są wstecznie kompatybilne i można je zastąpić poprzednimi wer - sjami we wszystkich produktach KEY

STOPIEŃ OCHRONY

Zwiększenie odporności na czynniki atmosferyczne i osiągnięcie stopnia ochrony IP65, zapewnia pełną ochronę przed przenikaniem ciał stałych i ciekłych (krople, opary, odpryski i strumienie wody)

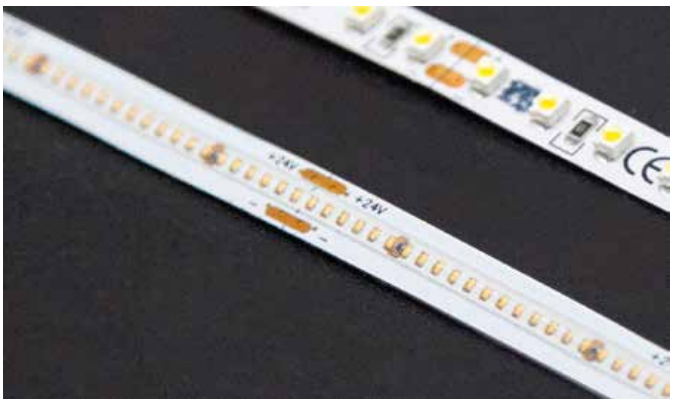

CENTRALKI STERUJĄCE CT10324 I CT20324

UŁATWIONE PROGRAMOWANIE

Centralki sterujące 20324 i 10324 o ulepszonej i ujednoliconej logice programowania z inwersją ruchu realizowaną przez oprogramowanie

ŁATWOŚĆ CZYTANIA

Nowy 5-znakowy/16-segmentowy wyświetlacz zapewnia naturalne czytanie i bard- ziej intuicyjne używanie

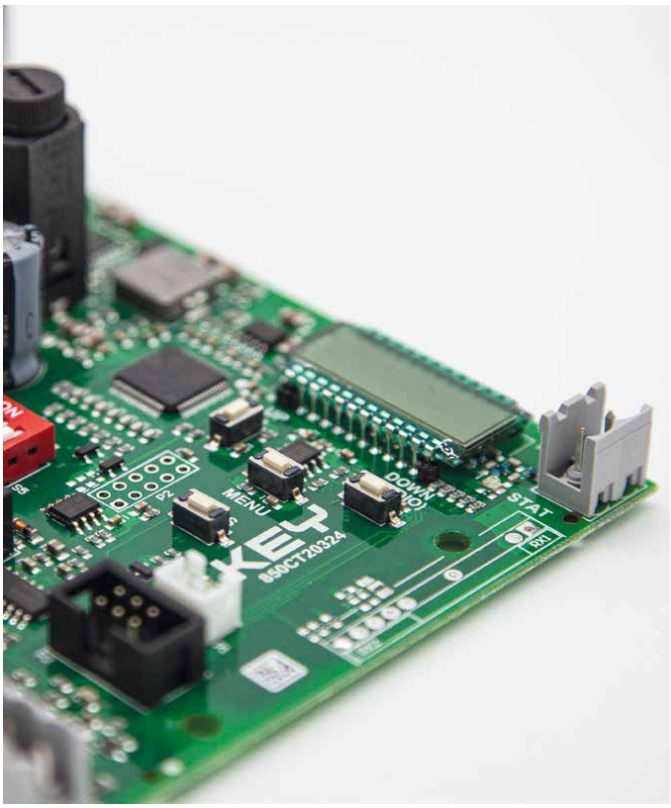

TECHNOLOGIA
Możliwość programowania opcjonalnego przy pomocy modułu bezprzewodowego KUBE PRO. Otwieranie i zamykanie przy pomocy aplikacji i modułu KUBE (od wersji FW 2.0)

CZUJNIK POŁOŻENIA
Ulepszone wykrywanie położenia realizowane przez oprogramowanie, bez konieczności użycia fizycznego enkodera

STOPIEŃ OCHRONY
Centrala została umieszczona w całości w obudowie, aby zwiększyć ochronę przed oddziaływaniem czynników atmosferycznych

ENKODER
Diagnostyczna dioda LED do wykrywania nieprawidłowości działania fizycznego enkodera (CT10324)

OSZCZĘDNOŚĆ ENERGII
Zaprojektowane tak, aby umożliwić zainstalowanie modułu oszczędzania energii w trybie stand-by (2024)

BEZPIECZEŃSTWO
Wyłączanie zabezpieczeń za pomocą przełącznika dip

PLUS
W zestawie transformator o mocy 250 W (CT20324E w obudowie

*Night Light System: na przykładzie automatyki do bram dwuskrzydłowych (Ray, Révo+), z trzema kurtynowymi światłami o średniej i dużej mocy, świeceniu ciągłym przez 12 h na dobę, w ciągu roku koszt zużycia energii wyniósł 0,21 euro/Kw (średnia cena za użytkowanie w domu)

MONTAŻ

Istnieje możliwość montażu urządzania przez profesjonalnego instalatora produktów **KEY**.

W przypadku chęci poznania szczegółów montażu prosimy o kontakt z naszym biurem handlowym:

tel. +48 797108180