HERZ Systemy zabezpieczeń, ul.Ługi 74, 05-400 Otwock

tel. (22) 788 10 44, 797 108 180, e-mail: sklep@napedy24.pl

Dane aktualne na dzień: 23-10-2026 21:19

Link do produktu: https://napedy24.pl/silownik-podziemny-do-bram-skrzydlowych-do-1-3m-came-frog-av-p-7894.html

Siłownik podziemny do bram skrzydłowych do 1,3m CAME FROG-AV

Cena brutto	**1 699,99 zł**
DOSTĘPNOŚĆ	**dostępny**
CZAS WYSYŁKI	**2-3 dni**
NUMER KATALOGOWY	**FROG-AV**
KOD PRODUCENTA	**FROG-AV**
PRODUCENT	**CAME**
PRODUCENT	**CAME**
KOMPLETACJA	**SIŁOWNIK**
SZEROKOŚĆ SKRZYDŁA	**1,3m**
CYKL PRACY	**30%**
PRĘDKOŚĆ OTWIERANIA	**NORMALNA**
ZASILANIE SILNIKA	**230V**

OPIS PRODUKTU

FROG-AV FROG CAME siłownik 230V podziemny dla bram rozwiernych max 1,3 m

CAME FROG – Automatyka, której nie widać. Jakość, którą się czuje.

CAME FROG to perfekcyjne połączenie estetyki, funkcjonalności i zaawansowanej technologii. Ten **podziemny siłownik elektromechaniczny** to idealne rozwiązanie do automatyzacji **bram skrzydłowych każdego typu**, gdzie kluczowe są **estetyka i pełna integracja z otoczeniem**.

Dyskretna siła – całkowicie ukryty napęd

Dzięki podziemnej instalacji, FROG pozostaje całkowicie **niewidoczny**, zachowując pierwotny wygląd bramy i otoczenia. Jednocześnie zapewnia **płynny, cichy i precyzyjny ruch skrzydeł**, zgodnie z filozofią **elektromechanicznego napędu CAME** – niezawodnego w każdych warunkach.

Pełne bezpieczeństwo z niskonapięciowym zasilaniem

Wersja FROG 24V, zasilana przez inteligentną centralę sterującą, gwarantuje **wysoki poziom bezpieczeństwa użytkowników**, również w intensywnie eksploatowanych systemach. Idealne rozwiązanie dla domów prywatnych, rezydencji i obiektów publicznych.

Warianty siłownika FROG GROG-A

Model	Zasilanie	Moc	Typ	Czas otwarcia	Maks. długość	Cechy

				(do 90°)	skrzydła	dodatkowe
FROG-A	230 V A.C.	200 W	Samoblokujący siłownik podziemny elektromechaniczny	18 s	3,5 m	—
FROG-AE	230 V A.C.	200 W	Samoblokujący siłownik podziemny elektromechaniczny	18 s	3,5 m	Zgodny z normami UE dot. siły uderzenia
FROG-AV	230 V A.C.	300 W	Samoblokujący siłownik podziemny elektromechaniczny	9 s	1,3 m	Szybka praca
FROG-A24	24 V D.C.	180 W	Samoblokujący siłownik podziemny elektromechaniczny	16–45 s (regulowany)	3,5 m	Praca intensywna
FROG-A24E	24 V D.C.	180 W	Samoblokujący siłownik podziemny elektromechaniczny	16–45 s (regulowany)	3,5 m	Praca intensywna, zgodność z normami UE dot. siły uderzenia

Wygodne i bezpieczne wysprzęglanie – 3 opcje do wyboru

CAME oferuje **trzy innowacyjne systemy wysprzęglające**, dopasowane do różnych potrzeb użytkowników:

- **A4364** – standardowy system dźwigniowy,
- **A4365** – system z kluczem trójściennym CAME „Plus”,
- **A4366** – system z kluczem cylindrycznym DIN „Top”.

Trwała ochrona – fundamenty jakości

Napęd montowany jest w specjalnych, odpornych na warunki atmosferyczne obudowach:

- **FROG-CFN** – malowana proszkowo z pokrywą ze stali nierdzewnej,
- **FROG-CFNI** – w pełni wykonana ze stali nierdzewnej, idealna do wymagających warunków zewnętrznych.

Opcje rozbudowy systemu – jeszcze więcej możliwości

- **Zasilanie awaryjne**: system oparty o kartę **RLB** i akumulator **PL0033** zapewnia niezawodne działanie także w przypadku przerwy w dostawie prądu.
- **Zwiększenie kąta otwarcia**: ramiona opcjonalne umożliwiają szersze otwarcie skrzydeł:

FL-180 – do 180°

A4370 – do 140°

- **Większe bezpieczeństwo**: dla bram o dużych rozmiarach zalecany jest **zamek elektromagnetyczny** LOCK81 **lub** LOCK82, który stabilizuje i zabezpiecza skrzydła w pozycji zamkniętej.

CAME FROG – Technologia, która pracuje w cieniu

HERZ Systemy zabezpieczeń, ul.Ługi 74, 05-400 Otwock

tel. (22) 788 10 44, 797 108 180, e-mail: sklep@napedy24.pl

Gdy estetyka jest równie ważna jak funkcjonalność, a jakość nie może iść na kompromis – wybierz **CAME FROG**. To automatyka premium dla wymagających użytkowników i eleganckich przestrzeni.

KUPUJĄC TEN PRODUKT OTRZYMUJESZ:

- siłownik podziemny **CAME FROG-AV** - 1 szt
- instrukcja obsługi
- karta gwarancyjna
- dowód zakupu paragon / faktura VAT

ZAPRASZAMY DO KONTAKTU TELEFONICZNEGO

W CELU WYBRANIA ODPOWIEDNIEJ LAMPY

DANE TECHNICZNE

DANE TECHNICZNE SIŁOWNIKA CAME FROG

Parametr	FROG-A / FROG-AE	FROG-AV	FROG-A24 / FROG-A24E
Stopień zabezpieczenia	IP67	IP67	IP67
Zasilanie	230 V, 50/60 Hz	230 V, 50/60 Hz	24 V D.C.
Zasilanie silnika	230 V, 50/60 Hz	230 V, 50/60 Hz	24 V D.C.
Pobór prądu silnika	1,9 A	2,5 A	do 15 A
Moc maksymalna silnika	460 W	300 W	180 W
Cykl pracy	30,00%	30,00%	Praca intensywna
Siła ciągu	320 Nm	240 Nm	320 Nm
Termiczne zabezp. silnika	150°C	150°C	—
Czas otwarcia (do 90°)	18 s	9 s	Regulowany (16–45 s)
Temperatura pracy	od -20°C do +55°C	od -20°C do +55°C	od -20°C do +55°C

WYBÓR LAMPY:

WYMIARY

WYMIARY SIŁOWNIKA PODZIEMNEGO DO MRAM SKRZYDŁOWYCH CAME FROG-A

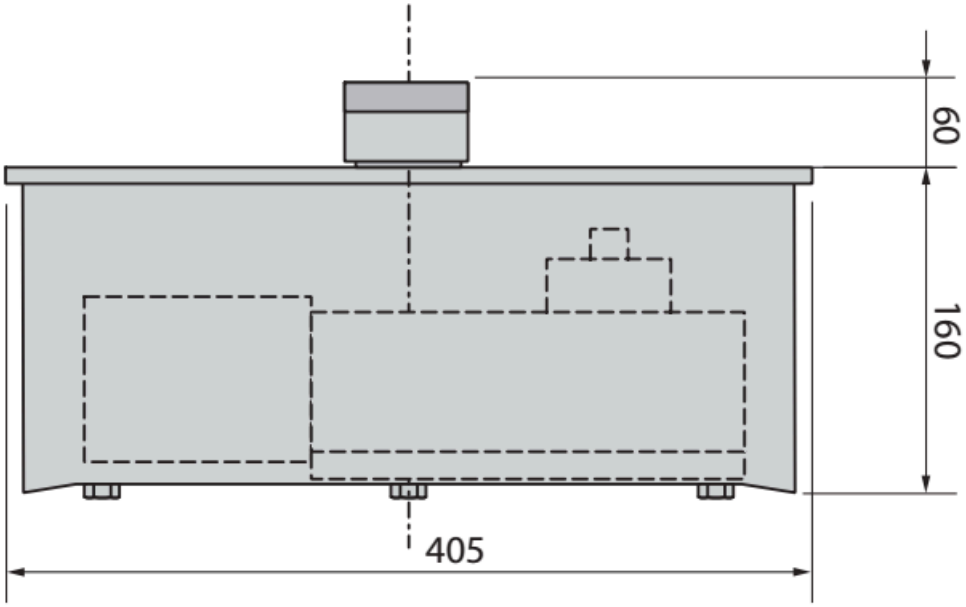

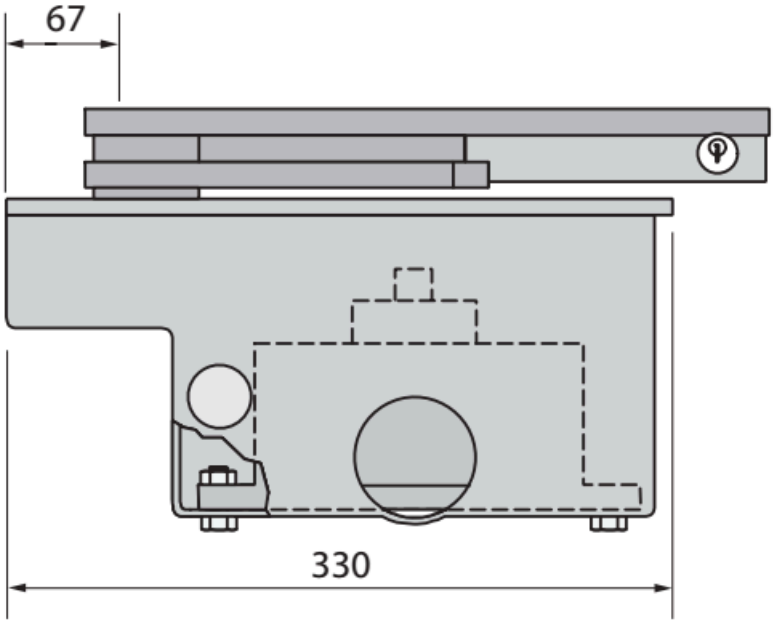

ZAKRES ZASTOSOWAŃ

ZAKRES ZASTOSOWAŃ SIŁOWNIKA CAME FROG				
MODEL	**FROG-AV**	**FROG-A - FROG-AE - FROG-A24 /FROG-A24E**		
Maks. szerokość skrzydła	1,3 m	*3,5 m	*2,5 m	2 m
Maks. waga skrzydła	300 kg	400 kg	600 kg	800 kg

PRZYKŁADOWA INSTALACJA

PRZYKŁADOWA INSTALACJA SIŁOWNIKÓW CAME FROG

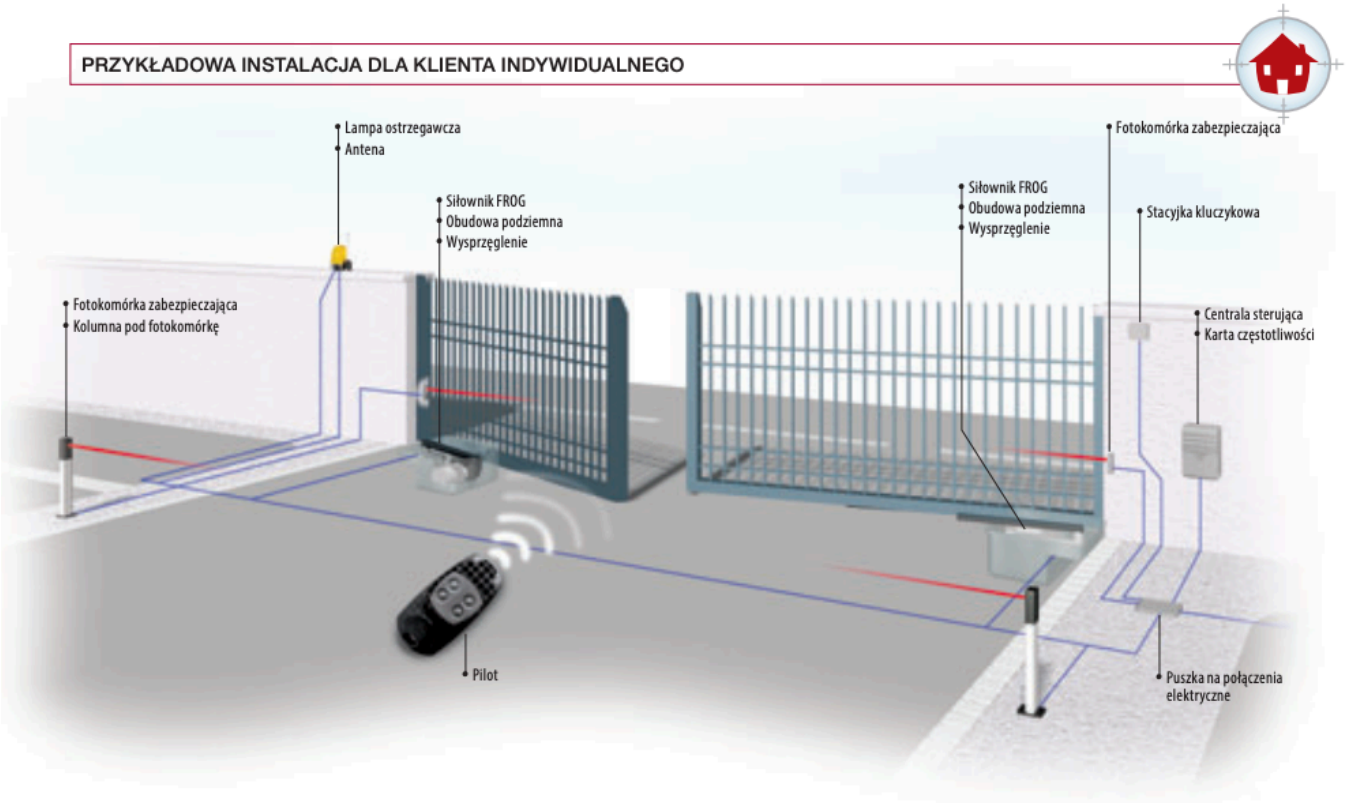

CAME

CAME – Inteligentna automatyka dla Twojego domu i firmy

W świecie, gdzie liczy się **komfort, bezpieczeństwo i oszczędność czasu**, automatyka staje się nieodłącznym elementem nowoczesnego stylu życia. Dlatego warto postawić na **rozwiązania, które po prostu działają – zawsze i wszędzie**. Postaw na **CAME** – lidera w dziedzinie automatyki, który od ponad 45 lat tworzy technologie usprawniające codzienne funkcjonowanie tysięcy rodzin i firm na całym świecie.

Dlaczego CAME? Bo niezawodność to standard, nie opcja

Od **napędów do bram skrzydłowych i przesuwnych**, przez **szlabany, słupki automatyczne, domofony audio i wideo**, aż po **systemy alarmowe i inteligentne sterowanie całym domem** – **CAME** oferuje kompletne rozwiązania, które można łatwo zintegrować w jednym spójnym systemie. To automatyka, która **dostosowuje się do Twoich potrzeb**, a nie odwrotnie.

Dom, który myśli za Ciebie. Biuro, które zarządza się samo

Z CAME Twój dom może stać się **inteligentną przestrzenią**, która wita Cię po powrocie, otwiera bramę, włącza oświetlenie i

pilnuje bezpieczeństwa Twoich bliskich – bez konieczności Twojej ingerencji. A jeśli prowadzisz firmę, zadbaj o **profesjonalny system kontroli dostępu, zarządzanie parkingiem czy zabezpieczenia antywłamaniowe** – wszystko od jednego producenta.

Kompatybilność. Prostota. Spokój.

Korzystając z pełnej oferty CAME, masz pewność, że wszystkie elementy będą ze sobą idealnie współpracować. To nie tylko **oszczędność czasu i pieniędzy przy instalacji**, ale też **maksymalna wydajność i minimalne ryzyko awarii**. Jeden dostawca = jedna gwarancja jakości.

Nie czekaj na przyszłość. Wprowadź ją dziś z CAME

Wybierz **CAME**, jeśli zależy Ci na rozwiązaniach, które **wyprzedzają oczekiwania**. Niezależnie od tego, czy budujesz dom marzeń, modernizujesz biuro czy zarządzasz dużą inwestycją – **CAME ma dla Ciebie rozwiązanie**, które uczyni codzienne życie **prostsze, bezpieczniejsze i bardziej komfortowe**.

CAME – Technologia, która myśli o Tobie.

MONTAŻ

Istnieje możliwość montażu urządzania przez profesjonalnego instalatora produktów CAME.

W przypadku chęci poznania szczegółów montażu prosimy o kontakt z naszym biurem handlowym:

tel. +48 797108180