HERZ Systemy zabezpieczeń, ul.Ługi 74, 05-400 Otwock

tel. (22) 788 10 44, 797 108 180, e-mail: sklep@napedy24.pl

Dane aktualne na dzień: 22-10-2026 09:42

Link do produktu: https://napedy24.pl/silownik-teleskopowy-do-bram-skrzydlowych-beninca-tom30m-p-11753.html

Siłownik teleskopowy do bram skrzydłowych BENINCA TOM30M

Cena	**2 269,35 zł**
Cena poprzednia	**~~2 453,00 zł~~**
DOSTĘPNOŚĆ	**dostępny**
CZAS WYSYŁKI	**2-3 dni**
NUMER KATALOGOWY	**959102690 (11753)**
KOD PRODUCENTA	**TOM30M**
PRODUCENT	**BENINCA**
PRODUCENT	**BENINCA**
KOMPLETACJA	**ZESTAW**
SZEROKOŚĆ SKRZYDŁA	**3,0m**
CYKL PRACY	**UŻYCIE ŚREDNIO INTENSYWNE**
PRĘDKOŚĆ OTWIERANIA	**NORMALNA**
ENKODER	**NIE**
WYŁĄCZNIK KRAŃCOWY	**TAK**
ZASILANIE SILNIKA	**230V**

OPIS PRODUKTU

Siłownik teleskopowy do bram skrzydłowych BENINCA TOM30M

Siłownik TOM30:

Siłownik teleskopowy **Beninca TOM30M** to doskonały wybór do automatyzacji bram skrzydłowych o szerokości do 6 metrów. Wykorzystują one elektromechaniczny napęd, który działa na napięciu 230V, zapewniając niezawodność i wysoką efektywność pracy.

Wymiary i Zastosowanie:

Siłowniki przeznaczone są do bram o szerokości skrzydła do 3 metrów, co czyni je idealnym rozwiązaniem do bram przydomowych, które wymagają cichego, niezawodnego działania.

Dostępne w różnych wersjach, siłowniki Beninca TOM obejmują modele o długości skrzydła od 3 do 5 metrów, takie jak TOM40M, TOM50M, oraz ich odpowiedniki zasilane napięciem 24V: TOM3024, TOM4024, TOM5024.

Zasilanie i Technologie:

Siłowniki BENINCA TOM oferują dwa warianty zasilania: 230V oraz 24V, które odpowiadają różnym wymaganiom użytkowników. Modele z zasilaniem 230V (TOM30M, TOM40M, TOM50M) zapewniają dużą moc i efektywność, podczas gdy wersje zasilane napięciem 24V (TOM3024, TOM4024, TOM5024) oferują cichą pracę, większe bezpieczeństwo i oszczędność energii – idealne dla ekologicznych rozwiązań.

Nowoczesne Technologie:

Precyzyjne Sterowanie (Enkoder – tylko 24V): Siłowniki w wersji 24V wyposażone są w enkoder, który zapewnia perfekcyjne sterowanie ruchem bramy, umożliwiając płynność ruchu i doskonałą synchronizację między siłownikami.

Regulowane Ograniczniki Mechaniczne: Umożliwiają dokładne ustawienie pozycji bramy podczas otwierania i zamykania. Ograniczniki są łatwe w regulacji, co ułatwia konserwację.

Kompaktowa Budowa i Łatwy Montaż: Dzięki szerokości wynoszącej jedynie 96 mm, siłowniki są idealnym rozwiązaniem do bram w miejscach o ograniczonej przestrzeni. Montaż jest szybki i intuicyjny.

Optymalny Kąt Nachylenia Kabla: Kąt nachylenia kabla wynoszący 45° zmniejsza odległość napędu od podłoża, poprawiając estetykę instalacji oraz chroniąc kabel przed uszkodzeniami.

Równomierne Rozłożenie Obciążeń: Dzięki specjalnej konstrukcji uchwytów, siłowniki BENINCA TOM zapewniają lepszy rozkład obciążeń, co wpływa na ich trwałość i niezawodność.

Odporność na Trudne Warunki: Siłowniki wykazują wysoką odporność na zmienne warunki atmosferyczne dzięki zastosowaniu materiałów takich jak stal nierdzewna i brąz oraz uszczelniacze, co czyni je odpowiednimi do pracy w trudnych warunkach zewnętrznych.

Cisza i Wydajność: Siłowniki charakteryzują się wyjątkową ciszą pracy, co zapewnia komfortowe użytkowanie, szczególnie w miejscach wymagających ciszy.

Wersja Turbo – Szybsza Automatyzacja: Wersja Turbo (TOM3024) umożliwia otwieranie bramy w zaledwie 11 sekund, co jest szczególnie przydatne w intensywnie użytkowanych obiektach.

Innowacyjna Przekładnia FACE:

Siłowniki BENINCA TOM są wyposażone w nowatorską przekładnię FACE, wykorzystywaną w aplikacjach o dużych wymaganiach, takich jak lotnictwo. Przekładnia ta charakteryzuje się cichą pracą oraz odpornością na wstrząsy i wysokie obciążenia, co zapewnia dużą trwałość napędu.

Zastosowanie:

Siłowniki teleskopowe **BENINCA TOM 30** to połączenie zaawansowanej technologii, niezawodności oraz długowieczności. Dzięki innowacyjnym rozwiązaniom takim jak enkoder (24V)oraz przekładnia FACE, napędy te gwarantują komfort i bezpieczeństwo przez długie lata. Idealne do bram skrzydłowych, gdzie precyzja i niezawodność są kluczowe

W skład zestawu BENINCA TOM30M wchodzą:

- siłownik BENINCA TOM30M - 1 szt.
- akcesoria montażowe
- klucze do odblokowywania
- instrukcja obsługi w języku polskim
- karta gwarancyjna
- paragon lub faktura Vat

DANE TECHNICZNE

DANE TECHNICZNE BENINCA TOM30M	
Kod siłownika	9592102 (R) / 9592103 (L)

Zasilanie	230 Vac (50-60Hz)
Zasilanie silnika	230 Vac
Natężenie	1 A
Maksymalna siła	2000 N
Czas otwarcia	18”
Cykl pracy	30,00%
Skok śruby	300 mm
Stopień ochrony	IP44
Temperatura pracy	-20°C /+50°C
Maksymalna długość skrzydła	3,0 m
Waga	9,6 kg

WYMIARY

WYMIARY SIŁOWNIKA BENINCA TOM30M

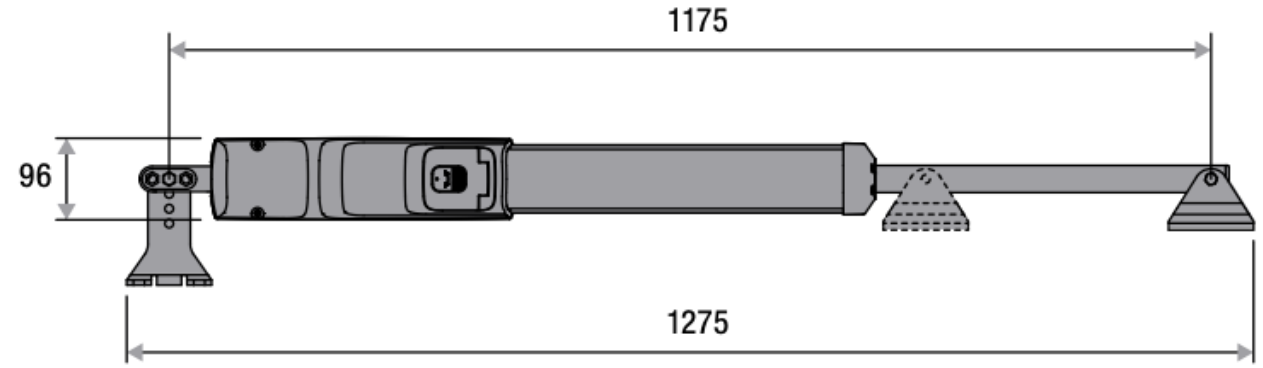

WYMIARY INSTALACJNE

WYMIARY INSTALACYJNE BENINCA TOM30M

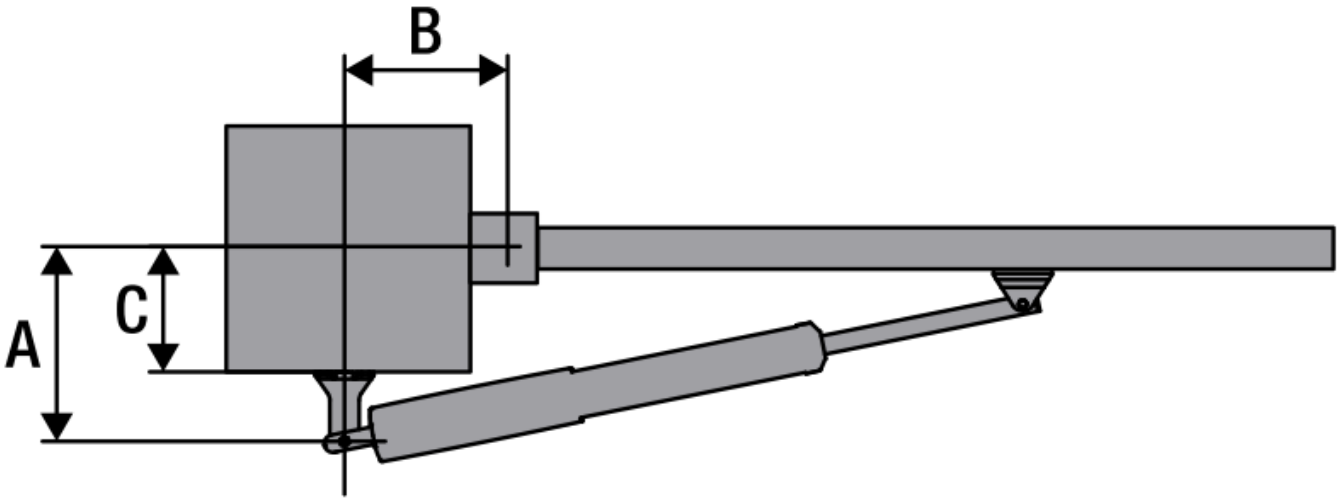

WYMIARY INSTALACYJNE SIŁOWNIKA BENINCA TOM30M

	A	B
TOM30M	100-182,5	110-200

MONTAŻ

Wykwalifikowany instalator produktów **BENINCA** może przeprowadzić montaż urządzeń takich jak:

- Automatyka do bram skrzydłowych
- Napędy do bram przesuwnych
- Siłowniki do bram garażowych
- Szlabany parkingowe
- Akcesoria itp.

W celu uzyskania szczegółowych informacji dotyczących montażu zapraszamy do kontaktu z naszym biurem handlowym.

tel. +48 797108180

HERZ Systemy zabezpieczeń, ul.Ługi 74, 05-400 Otwock

tel. (22) 788 10 44, 797 108 180, e-mail: sklep@napedy24.pl