HERZ Systemy zabezpieczeń, ul.Ługi 74, 05-400 Otwock

tel. (22) 788 10 44, 797 108 180, e-mail: sklep@napedy24.pl

Dane aktualne na dzień: 22-10-2026 11:21

Link do produktu: https://napedy24.pl/slupek-antyterrorystyczny-automatyczny-bft-xpass-b-275800c-l-sd-p-4167.html

Słupek antyterrorystyczny automatyczny BFT XPASS B 275/800C L SD

CZAS WYSYŁKI	**6-8 tygodni**
NUMER KATALOGOWY	**P970094 00003**
KOD PRODUCENTA	**XPASS B 275/800C L SD**
PRODUCENT	**BFT**
PRODUCENT	**BFT**
WERSJA WYKONANIA	**SŁUPEK AUTOMATYCZNY**
STOPIEŃ ZABEZPIECZENIA	**HI-SECURITY**
WYKOŃCZENIE	**Stal nierdzewna i farba RAL 7015**
ŚREDNICA SŁUPKA	**273 mm**
EFO	**NIE**
SD - awaria zasilania słupek pozostaje wysunięty	**TAK**
WYSOKOŚĆ SŁUPKA	**800 mm**
OŚWIETLENIE OSTRZEGAWCZE	**TAK**

OPIS PRODUKTU

Słupek antyterrorystyczny automatyczny BFT XPASS B 275/800C L SD

Certyfikacja antyterrorystyczna IWA14-1:2013 i PAS 68 (odpowiednik amerykańskich norm K12 i K4)

Zapory antyterrorystyczne BFT serii XPASS B 275/800 K4 przeznaczone są do blokowania przejazdu w miejscach wymagających szczególnej formy zabezpieczenia. Poziom bezpieczeństwa bazuje na przeprowadzonych badaniach przez akredytowane Laboratorium zewnętrzne zgodnie z międzynarodowymi normami ASTM2656:2007 M30 - PAS 68:2013 V/7500[N2]/48/90:5.2. Gwarantowana jest ochrona nawet w przypadku pojedynczej zapory.

Zapora hydrauliczna antyterrorystyczna K4 230 V. Wysokość cylindra 800 mm, średnica 275 mm i pokrywa ze światłami LED. Cylinder pozostaje w górze w przypadku zaniku zasilania. Wersja ze stali lakierowanej RAL 7015.

Firma Herz posiada wieloletnie doświadczenie projektowe umożliwiające dopasowanie najlepszego rozwiązania do zabezpieczenia każdego rodzaju

obiektu.
Zapewniamy także montaż elementów bezpieczeństwa i urządzeń antyterrorystycznych wraz z serwisem.

Skontaktuj się z nami. Odpowiemy na wszelkie pytania.

Konsultacje:
Tel. +48 660 446 204
e-mail: biuro@herz.waw.pl

Projektowanie:
Tel. +48 733 335 207, 733 335 208
e-mail: biuro@herz.waw.pl

DANE TECHNICZNE

DANE TECHNICZNE SŁUPKA ANTYTERRORYSTYCZNEGO BFT XPASS B 275/800C

Parametr	XPASS B 275/800C L	XPASS B 275/800C L - RAL	XPASS B 275/800C L SD	XPASS B 275/800C L SD-RAL
Czas podnoszenia	7 s	7 s	7 s	7 s
Czas opuszczania	4 s	4 s	4 s	4 s
Wysokość słupka	800 mm	800 mm	800 mm	800 mm
Średnica słupka	273 mm	273 mm	273 mm	273 mm
Grubość słupka	10 mm	10 mm	10 mm	10 mm
Zasilanie	230 V	230 V	230 V	230 V
Centrala sterująca	PERSEO CBE	PERSEO CBE	PERSEO CBE	PERSEO CBE
Odporność na wyłamanie	800000 J (twin installation)	800000 J (twin installation)	800000 J (twin installation)	800000 J (twin installation)
Rozwiązanie antyterrorystyczne	PAS 68:2010 7500/50/N2	PAS 68:2010 7500/50/N2	PAS 68:2010 7500/50/N2	PAS 68:2010 7500/50/N2
Obsługa ręczna	zmiana kierunku w przypadku braku napięcia	zmiana kierunku w przypadku braku napięcia	zmiana kierunku za pomocą mechanicznego klucza w przypadku braku napięcia	zmiana kierunku za pomocą mechanicznego klucza w przypadku braku napięcia
Częstotliwość użytkowania	2000 Op/gg	2000 Op/gg	2000 Op/gg	2000 Op/gg
Rodzaj wyłącznika krańcowego	czujnik magnetyczny REED	czujnik magnetyczny REED	czujnik magnetyczny REED	czujnik magnetyczny REED

HERZ Systemy zabezpieczeń, ul.Ługi 74, 05-400 Otwock

tel. (22) 788 10 44, 797 108 180, e-mail: sklep@napedy24.pl

Wykończenie słupka	Powłoka kataforetyczna RAL7015 i farba	Specjalna powłoka kataforetyczna RAL i farba	Powłoka kataforetyczna RAL7015 i farba	Specjalna powłoka kataforetyczna RAL i farba
Środowisko pracy (maks.)	-40 ÷ 60 °C	-40 ÷ 60 °C	-40 ÷ 60 °C	-40 ÷ 60 °C
Stopień ochrony	IP67	IP67	IP67	IP67

Parametr	**XPASS B 275/800C L INOX**	**XPASS B 275/800C L STAINLESS STEEL 316**	**XPASS B 275/800C L SD INOX**	**XPASS B 275/800C L STAINLESS STEEL 316 SD**
Czas podnoszenia	7 s	7 s	7 s	7 s
Czas opuszczania	4 s	4 s	4 s	4 s
Wysokość słupka	800 mm	800 mm	800 mm	800 mm
Średnica słupka	273 mm	273 mm	273 mm	273 mm
Grubość słupka	10 mm	10 mm	10 mm	10 mm
Zasilanie	230 V	230 V	230 V	230 V
Centrala sterująca	PERSEO CBE	PERSEO CBE	PERSEO CBE	PERSEO CBE
Odporność na wyłamanie	800000 J (twin installation)	800000 J (twin installation)	800000 J (twin installation)	800000 J (twin installation)
Rozwiązanie antyterrorystyczne	PAS 68:2010 7500/50/N2	PAS 68:2010 7500/50/N2	PAS 68:2010 7500/50/N2	PAS 68:2010 7500/50/N2
Obsługa ręczna	zmiana kierunku w przypadku braku napięcia	zmiana kierunku w przypadku braku napięcia	zmiana kierunku za pomocą mechanicznego klucza w przypadku braku napięcia	zmiana kierunku w przypadku braku napięcia
Częstotliwość użytkowania	2000 Op/gg	2000 Op/gg	2000 Op/gg	2000 Op/gg
Rodzaj wyłącznika krańcowego	czujnik magnetyczny REED	czujnik magnetyczny REED	czujnik magnetyczny REED	czujnik magnetyczny REED
Wykończenie słupka	INOX AISI304 lub AISI316	Stal nierdzewna AISI 316L	INOX AISI304 lub AISI316	Stal nierdzewna AISI 316L
Środowisko pracy (maks.)	-40 ÷ 60 °C	-40 ÷ 60 °C	-40 ÷ 60 °C	-40 ÷ 60 °C
Stopień ochrony	IP67	IP67	IP67	IP67

WYMIARY

WYMIARY SŁUPKA ANTYTERRORYSTYCZNEGO BFT XPASS B 275/800C

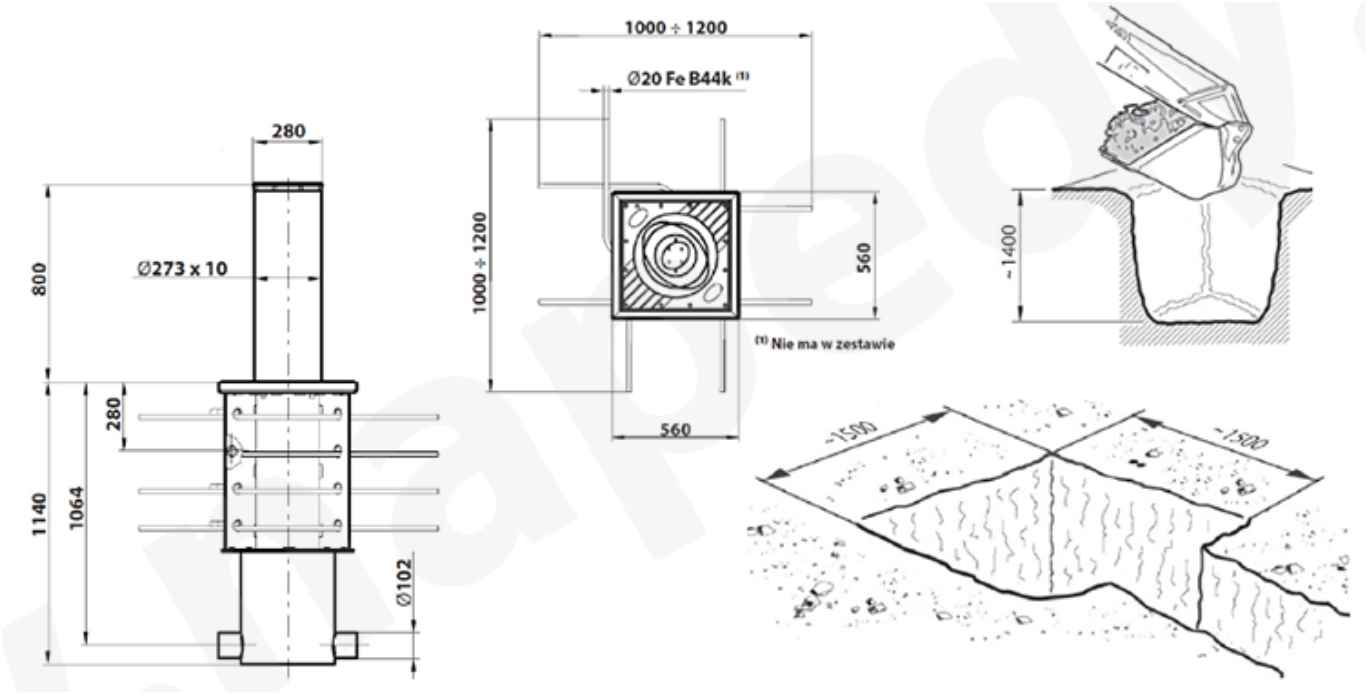

PRZYKŁADOWA INSTALACJA

PRZYKŁADOWA INSTALACJA SŁUPKA PARKINGOWEGO BFT AUTOMATYCZNEGO

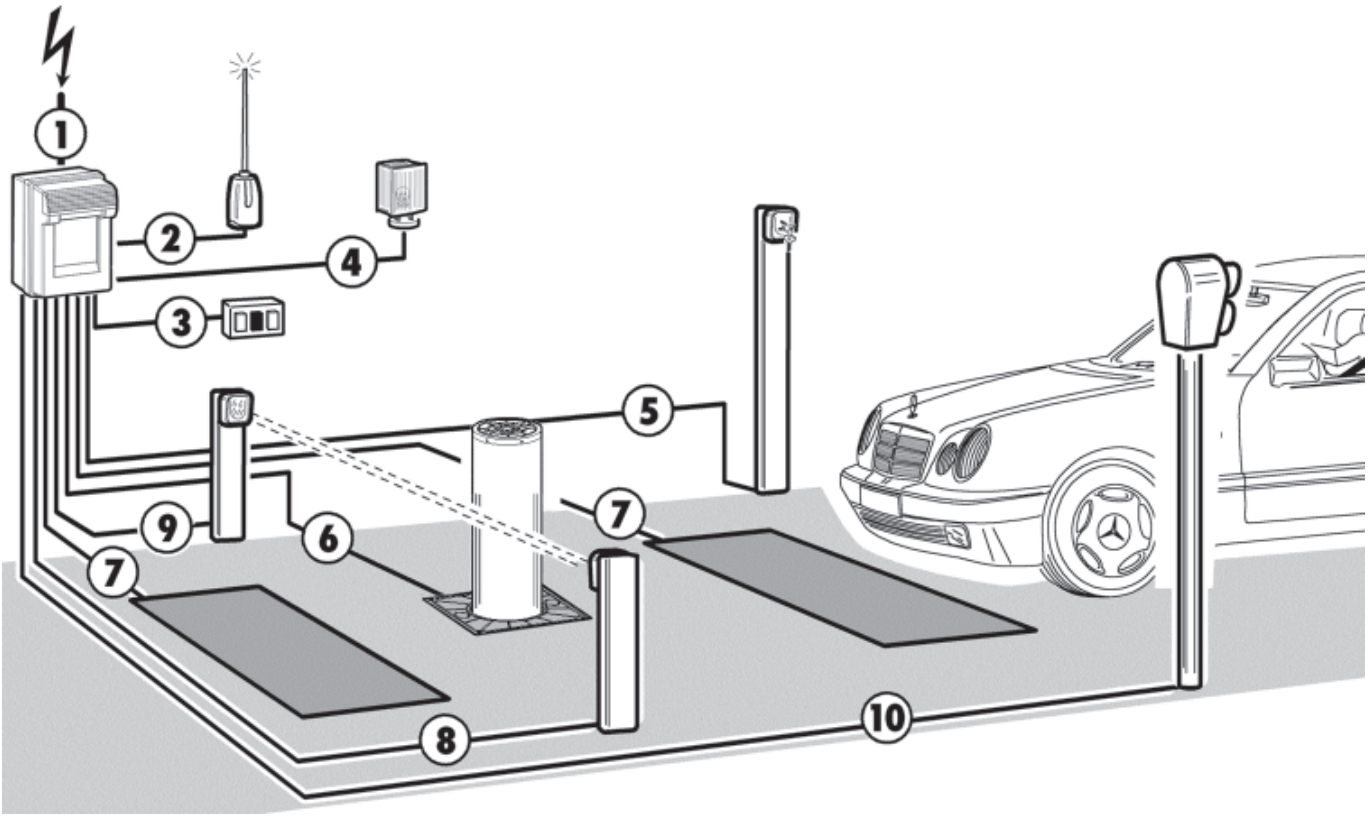

1	LINIA JEDNOFAZOWA
2	ODBIORNIK
3	PANEL Z PRZYCISKAMI
4	LAMPA OSTRZEGAWCZA
5	STACYJKA
6	SŁUPEK AUTOMATYCZNY BFT
7	DETEKTOR MAGNETYCZNY
8	FOTOKOMÓRKA NADAJNIK
9	FOTOKOMÓRKA ODBIORNIK
10	SEMAFOR

BFT

Automatyka do bram BFT – nowoczesne napędy i

inteligentne systemy kontroli dostępu

BFT to jeden z najbardziej rozpoznawalnych producentów automatyki do bram, szlabanów oraz systemów kontroli dostępu na świecie. Marka od ponad 40 lat rozwija innowacyjne technologie przeznaczone dla domów prywatnych, osiedli mieszkaniowych, firm oraz obiektów przemysłowych.

Zobacz automatykę BFT

Napędy do bram

BFT oferuje nowoczesne napędy do bram przesuwnych, skrzydłowych oraz garażowych. Automatyka marki ceniona jest za płynną pracę, wysoką kulturę działania oraz niezawodność nawet przy intensywnej eksploatacji.

Inteligentne technologie

Systemy BFT wykorzystują zaawansowane rozwiązania umożliwiające sterowanie bramą pilotem, smartfonem oraz integrację z systemami smart home. Technologia U-Link pozwala na komunikację urządzeń oraz ich zdalne zarządzanie.

Bezpieczeństwo i trwałość

Automatyka BFT wyposażona jest w systemy wykrywania przeszkód, zabezpieczenia przeciążeniowe oraz nowoczesne centrale sterujące. Solidna konstrukcja urządzeń gwarantuje wieloletnią i bezpieczną pracę.

Dlaczego warto wybrać automatykę BFT?

Produkty BFT projektowane są z myślą o maksymalnym komforcie użytkowania oraz niezawodności działania. Marka oferuje szeroką gamę rozwiązań do bram posesyjnych, przemysłowych, parkingowych oraz systemów kontroli dostępu. Dzięki temu użytkownik może dopasować odpowiedni napęd zarówno do lekkiej bramy przydomowej, jak i ciężkiej bramy przemysłowej.

BFT należy do międzynarodowej grupy SOMFY i działa w ponad 120 krajach świata. Producent stale rozwija swoje technologie, koncentrując się na bezpieczeństwie, energooszczędności oraz inteligentnym sterowaniu automatyką. Wiele urządzeń wyposażonych jest w silniki 24V zapewniające cichą pracę, płynne spowolnienia oraz wykrywanie przeszkód zwiększające bezpieczeństwo użytkowników.

Ogromną popularnością cieszą się napędy BFT do bram skrzydłowych oraz przesuwnych, takie jak serie PHOBOS, KUSTOS, DEIMOS czy ARES. Produkty te wykorzystywane są zarówno w instalacjach prywatnych, jak i komercyjnych, gdzie liczy się niezawodność oraz odporność na intensywną eksploatację.

Marka oferuje również szeroką gamę akcesoriów, takich jak piloty BFT, fotokomórki, lampy ostrzegawcze, centrale sterujące czy systemy radiowe. Wszystkie elementy tworzą spójny i nowoczesny system automatyki bramowej.

✓ BFT to połączenie włoskiej jakości, nowoczesnych technologii oraz wieloletniego doświadczenia w branży automatyki do bram i systemów kontroli dostępu.

Rozwiązania BFT znajdują zastosowanie w domach jednorodzinnych, wspólnotach mieszkaniowych, parkingach, obiektach przemysłowych oraz przestrzeni publicznej. Producent oferuje zarówno automatykę do bram posesyjnych, jak i zaawansowane systemy szlabanów, słupków automatycznych oraz kontroli ruchu pojazdów.

Dzięki połączeniu nowoczesnego designu, trwałości oraz inteligentnych funkcji sterowania produkty BFT należą do najczęściej wybieranych systemów automatyki bramowej w Europie.

MONTAŻ

Profesjonalna instalacja systemów antyterrorystycznych BFT – zespół HERZ do Twojej dyspozycji

W HERZ doskonale rozumiemy, jak kluczowe znaczenie ma bezpieczeństwo – zarówno w przestrzeni publicznej, jak i prywatnej. Dlatego nasz wykwalifikowany zespół specjalistów oferuje kompleksową obsługę w zakresie instalacji zaawansowanych systemów zabezpieczeń antyterrorystycznych, takich jak automatyczne słupki parkingowe renomowanej marki BFT.

Dzięki wieloletniemu doświadczeniu i eksperckiej wiedzy jesteśmy w stanie nie tylko zrealizować precyzyjny i bezpieczny montaż, ale także pomóc naszym klientom na etapie doboru technologii oraz szczegółowej wyceny inwestycji. Zawsze dopasowujemy rozwiązania do konkretnych potrzeb i uwarunkowań technicznych – tak, by zapewnić maksymalną skuteczność i niezawodność działania systemu.

Zaufaj HERZ – Twojemu partnerowi w zakresie nowoczesnych systemów bezpieczeństwa.

tel. +48 797108180

HERZ Systemy zabezpieczeń, ul.Ługi 74, 05-400 Otwock

tel. (22) 788 10 44, 797 108 180, e-mail: sklep@napedy24.pl