HERZ Systemy zabezpieczeń, ul.Ługi 74, 05-400 Otwock

tel. (22) 788 10 44, 797 108 180, e-mail: sklep@napedy24.pl

Dane aktualne na dzień: 22-10-2026 11:11

Link do produktu: https://napedy24.pl/slupek-antyterrorystyczny-staly-benito-defender-m50-275-x-1200mm-led-stal-25mm-p-13203.html

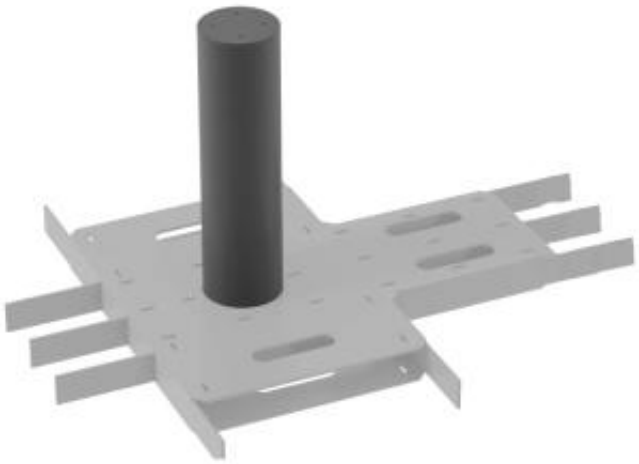

Słupek antyterrorystyczny stały BENITO DEFENDER M50 Ø275 x 1200mm - LED, STAL 25mm

CZAS WYSYŁKI	**zapytaj o termin wysyłki**
NUMER KATALOGOWY	**(13203) HM5012FR**
KOD PRODUCENTA	**DEFENDER FR 1200**
PRODUCENT	**BENITO**

OPIS PRODUKTU

Słupek antyterrorystyczny stały BENITO DEFENDER M50-FR – maksymalna ochrona, nawet przy ograniczonej przestrzeni

Ø275 x 1200mm

Są miejsca, gdzie bezpieczeństwo nie może zależeć od warunków montażowych. **BENITO DEFENDER M50-FR (Shallow Mount)** to zaawansowany słupek antyterrorystyczny zaprojektowany właśnie z myślą o takich wyzwaniach – oferuje najwyższy poziom ochrony tam, gdzie klasyczne fundamenty nie wchodzą w grę.

Dzięki technologii **płytkiego posadowienia** może być instalowany w centrach miast, nad instalacjami podziemnymi czy w przestrzeniach o ograniczonej głębokości zabudowy. To rozwiązanie, które pozwala wdrożyć profesjonalne zabezpieczenia bez ingerencji w infrastrukturę.

Masywna konstrukcja ze stali wysokiej wytrzymałości tworzy niezwykle skuteczną barierę dla pojazdów, zdolną powstrzymać poważne zagrożenia. Precyzyjnie zaprojektowana geometria zapewnia wyjątkową sztywność i stabilność – nawet przy intensywnym użytkowaniu i ekstremalnych obciążeniach.

Model M50-FR spełnia najbardziej rygorystyczne normy bezpieczeństwa. Certyfikaty ASTM, ISO 22343, PAS 68 oraz zgodność z wymaganiami US Department of State potwierdzają jego skuteczność w ochronie infrastruktury krytycznej i przestrzeni o najwyższym poziomie ryzyka.

Za trwałość odpowiada zaawansowana ochrona antykorozyjna oraz powłoka z farby proszkowej utwardzanej termicznie, która skutecznie zabezpiecza słupek przed wilgocią, promieniowaniem UV i zmiennymi warunkami atmosferycznymi.

BENITO DEFENDER M50-FR to rozwiązanie dla najbardziej wymagających lokalizacji – tam, gdzie liczy się każdy centymetr przestrzeni, ale bezpieczeństwo musi pozostać absolutne.

HERZ Systemy zabezpieczeń, ul.Ługi 74, 05-400 Otwock

tel. (22) 788 10 44, 797 108 180, e-mail: sklep@napedy24.pl

DANE TECHNICZNE

DANE TECHNICZNE SŁUPKA ANTYTERRORYSTYCZNEGO BENITO DEFENDER FR M50			
Wymiary i materiały			
Parametr	**HM5012FR**	**HM5010FR**	**HM5009FR**
Wysokość nad poziomem gruntu	1200 mm	1000 mm	900 mm
Średnica słupka	Ø 275 mm	Ø 275 mm	Ø 275 mm
Materiał	Stal 25 mm	Stal 25 mm	Stal 25 mm
Wykończenie	Podkład + farba epoksydowa	Podkład + farba epoksydowa	Podkład + farba epoksydowa
Funkcje			
Parametr	**HM5012FR**	**HM5010FR**	**HM5009FR**
System	—	—	—
Odporność na uderzenia	6800 kg przy 80 km/h	7200 kg przy 80 km/h	7200 kg przy 80 km/h
Taśma odblaskowa	Opcjonalnie	Opcjonalnie	Opcjonalnie
Podświetlana głowica	Opcjonalnie	Opcjonalnie	Opcjonalnie

WYMIARY

WYMIARY SŁUPKA ANTYTERRORYSTYCZNEGO BENITO DEFENDER M50 1200

HERZ Systemy zabezpieczeń, ul.Ługi 74, 05-400 Otwock

tel. (22) 788 10 44, 797 108 180, e-mail: sklep@napedy24.pl

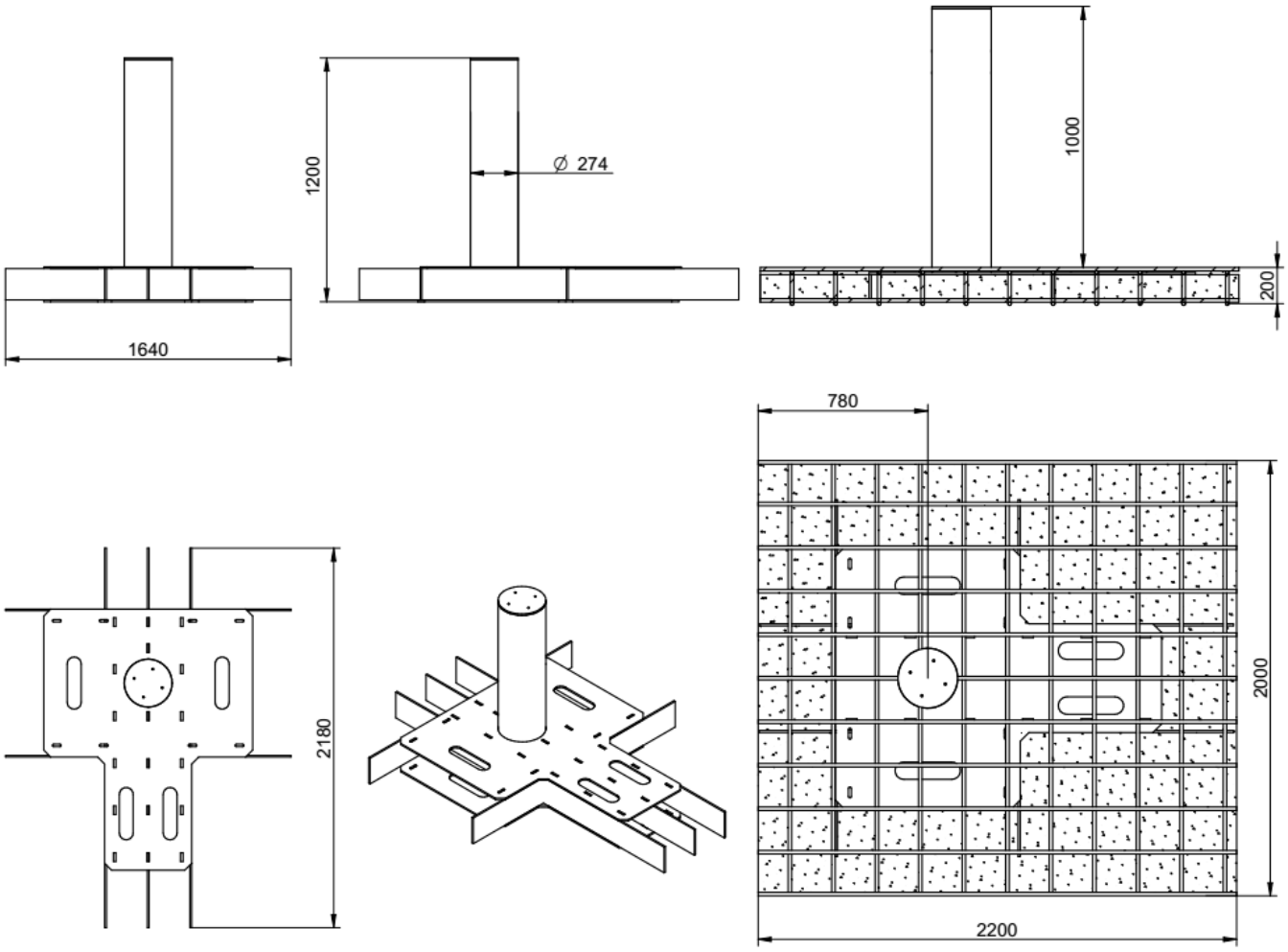

BENITO

BENITO

Marka BENITO – ekspert w tworzeniu nowoczesnych

przestrzeni miejskich

BENITO to jedna z najbardziej rozpoznawalnych europejskich marek specjalizujących się w projektowaniu i produkcji wyposażenia przestrzeni publicznych. Firma pochodzi z Hiszpanii (Vic, okolice Barcelony) i od ponad 30 lat aktywnie kształtuje wygląd miast na całym świecie.

Co ciekawe – jej korzenie sięgają jeszcze dalej. BENITO wywodzi się z tradycji przemysłowej związanej z odlewnictwem i obróbką metalu, a nowoczesną formę jako producent wyposażenia miejskiego przyjęła w latach 90., rozwijając się dynamicznie wraz z rozwojem infrastruktury miejskiej w Europie.

Kim jest BENITO dziś?

Dziś BENITO to globalna marka obecna w **ponad 70 krajach**, która oferuje kompleksowe rozwiązania dla przestrzeni publicznych – od pojedynczych produktów po całe koncepcje urbanistyczne.

Firma działa jako tzw. **„one-stop-shop" dla miast i inwestorów**, dostarczając szeroki wachlarz produktów oraz usług projektowych i inżynieryjnych.

Co produkuje BENITO?

Oferta marki jest bardzo szeroka i obejmuje praktycznie wszystkie elementy infrastruktury miejskiej:

Mała architektura miejska

- ławki parkowe
- kosze na śmieci
- słupki i bariery
- stojaki rowerowe
- poidełka miejskie i fontanny

Oświetlenie miejskie

- lampy uliczne i parkowe
- oświetlenie architektoniczne
- nowoczesne systemy LED

Strefy rekreacyjne

- place zabaw
- urządzenia sportowe
- siłownie plenerowe

Mobilność i infrastruktura

- elementy smart city
- infrastruktura dla rowerów i pieszych

Design i sztuka w przestrzeni

- rzeźby i instalacje miejskie (dział **Benito Artis**)

Filozofia marki – więcej niż produkty

BENITO nie jest tylko producentem – to marka, która projektuje **całe doświadczenie miejskie**.

Ich podejście opiera się na kilku kluczowych filarach:

- **Design** – nowoczesny, funkcjonalny i dopasowany do otoczenia
- **Zrównoważony rozwój** – wykorzystanie materiałów ekologicznych i energooszczędnych rozwiązań
- **Inkluzywność** – produkty dostępne dla wszystkich użytkowników
- **Trwałość** – odporność na intensywne użytkowanie i warunki atmosferyczne

Firma aktywnie współpracuje z architektami i urbanistami, tworząc rozwiązania dopasowane do konkretnych projektów i

przestrzeni.

Skala i możliwości

- ponad **30 lat doświadczenia** w branży
- produkcja realizowana we własnych zakładach
- eksport na rynki międzynarodowe
- setki tysięcy produktów rocznie
- kompleksowa obsługa – od projektu po wdrożenie

BENITO i przyszłość miast

Marka aktywnie wpisuje się w trendy **smart city** i **green city**, rozwijając:

- ekologiczne materiały (np. kompozyty roślinne)
- rozwiązania oszczędzające wodę i energię
- projekty poprawiające komfort życia mieszkańców

Ich celem jest tworzenie miast, które są:
□□ bardziej funkcjonalne
□□ bardziej estetyczne
□□ bardziej przyjazne ludziom i środowisku

BENITO to nie tylko producent ławek czy poidełek – to partner w projektowaniu nowoczesnych przestrzeni publicznych. Łączy doświadczenie przemysłowe z designem i technologią, dostarczając rozwiązania, które realnie wpływają na jakość życia w miastach.

To marka, która zmienia zwykłą infrastrukturę w **przemyślaną, estetyczną i trwałą przestrzeń miejską**.

MONTAŻ

Kompleksowa obsługa produktów BENITO

Wybór wyposażenia przestrzeni miejskiej to inwestycja na lata – dlatego oferujemy **pełne wsparcie w zakresie produktów BENITO**: od doradztwa, przez sprzedaż, aż po profesjonalny montaż.

Pomagamy dobrać odpowiednie rozwiązania do konkretnej przestrzeni – analizujemy potrzeby użytkowników i charakter inwestycji, proponując funkcjonalne i estetyczne produkty. Zapewniamy dostęp do sprawdzonych rozwiązań BENITO, które wyróżniają się trwałością i nowoczesnym designem.

Oferujemy również **fachowy montaż**, zgodny z wytycznymi producenta i wymaganiami technicznymi. Dzięki temu masz pewność, że wszystkie elementy będą działać niezawodnie i bezpiecznie przez długi czas.

□□ Jedno miejsce, jedna współpraca – od pomysłu po gotową realizację.

Zachęcamy do kontaktu z naszym biurem handlowym:

tel. +48 797108180

HERZ Systemy zabezpieczeń, ul.Ługi 74, 05-400 Otwock

tel. (22) 788 10 44, 797 108 180, e-mail: sklep@napedy24.pl