**HERZ Systemy zabezpieczeń, ul.Ługi 74, 05-400 Otwock**

tel. (22) 788 10 44, 797 108 180, e-mail: sklep@napedy24.pl

Dane aktualne na dzień: 22-10-2026 11:11

Link do produktu: https://napedy24.pl/slupek-antyterrorystyczny-staly-benito-defender-m50-275-x-900mm-led-stal-25mm-p-13204.html

# Słupek antyterrorystyczny stały BENITO DEFENDER M50 Ø275 x 900mm - LED, STAL 25mm

| | |
|---|---|
| CZAS WYSYŁKI | **zapytaj o termin wysyłki** |
| NUMER KATALOGOWY | **(13204) HM5009F** |
| KOD PRODUCENTA | **DEFENDER FIX 900** |
| PRODUCENT | **BENITO** |

## OPIS PRODUKTU

# Słupek antyterrorystyczny stały BENITO DEFENDER FIX M50 – ochrona, która wyznacza granice bezpieczeństwa

### Ø275 x 900mm

Gdy stawką jest bezpieczeństwo ludzi i infrastruktury, potrzebne są rozwiązania bez kompromisów. **BENITO DEFENDER FIX M50** to stały słupek antyterrorystyczny zaprojektowany dla najbardziej wymagających lokalizacji – tam, gdzie liczy się absolutna skuteczność.

To pierwszy model w swojej klasie, który przeszedł rygorystyczne testy zgodnie z normą **ASTM 2656-23 (M50)**. W praktyce oznacza to jedno: jest w stanie zatrzymać pojazd o masie 6 800 kg poruszający się z prędkością 80 km/h – i nadal zachować swoją funkcjonalność. To poziom ochrony stosowany w obiektach o najwyższym stopniu zabezpieczenia.

Masywna konstrukcja o średnicy 275 mm i grubości ścianki aż 25 mm tworzy niezwykle wytrzymałą barierę fizyczną. Dostępność różnych wysokości pozwala precyzyjnie dopasować poziom ochrony do charakteru danej przestrzeni – od stref miejskich po infrastrukturę krytyczną.

DEFENDER FIX M50 został stworzony z myślą o trwałości i niezawodności w każdych warunkach. Ocynkowana stal oraz wykończenie matową farbą epoksydową skutecznie chronią przed korozją, wilgocią i działaniem czynników atmosferycznych, zapewniając długowieczność nawet przy intensywnym użytkowaniu.

Zintegrowana korona LED RGBW nie tylko podnosi poziom bezpieczeństwa, ale także wprowadza czytelną komunikację wizualną. Kolory światła informują o statusie słupka – zielony oznacza dostęp, czerwony blokadę, a sygnał migający wskazuje ruch urządzenia.

**BENITO DEFENDER FIX M50** to coś więcej niż zabezpieczenie – to zaawansowany system ochrony, który łączy siłę, technologię i nowoczesny design, tworząc barierę gotową na najbardziej wymagające scenariusze.

## DANE TECHNICZNE

**HERZ Systemy zabezpieczeń, ul.Ługi 74, 05-400 Otwock**

tel. (22) 788 10 44, 797 108 180, e-mail: sklep@napedy24.pl

| DANE TECHNICZNE SŁUPKA ANTYTERRORYSTYCZNEGO BENITO DEFENDER FIX M50 | | | |
|---|---|---|---|
| **Wymiary i materiały** | | | |
| **Parametr** | **HM5009F** | **HM5010F** | **HM5012F** |
| **Wysokość nad poziomem gruntu** | 900 mm | 1000 mm | 1200 mm |
| **Średnica słupka** | Ø 275 mm | Ø 275 mm | Ø 275 mm |
| **Materiał** | Stal 25 mm | Stal 25 mm | Stal 25 mm |
| **Wykończenie** | Podkład + farba epoksydowa | Podkład + farba epoksydowa | Podkład + farba epoksydowa |
| **Funkcje** | | | |
| **Parametr** | **HM5009F** | **HM5010F** | **HM5012F** |
| **System** | — | — | — |
| **Odporność na uderzenia** | 6800 kg przy 80 km/h | 6800 kg przy 80 km/h | 6800 kg przy 80 km/h |
| **Taśma odblaskowa** | Opcjonalnie | Opcjonalnie | Opcjonalnie |
| **Bezpieczeństwo ludzi i mienia** | Opcjonalnie | Opcjonalnie | Opcjonalnie |
| **Podświetlana głowica** | Opcjonalnie | Opcjonalnie | Opcjonalnie |
| | | | |

## WYMIARY

### WYMIARY SŁUPKA ANTYTERRORYSTYCZNEGO BENITO DEFENDER M50 900 - GŁĘBOKI MONTAŻ

**HERZ Systemy zabezpieczeń, ul.Ługi 74, 05-400 Otwock**

tel. (22) 788 10 44, 797 108 180, e-mail: sklep@napedy24.pl

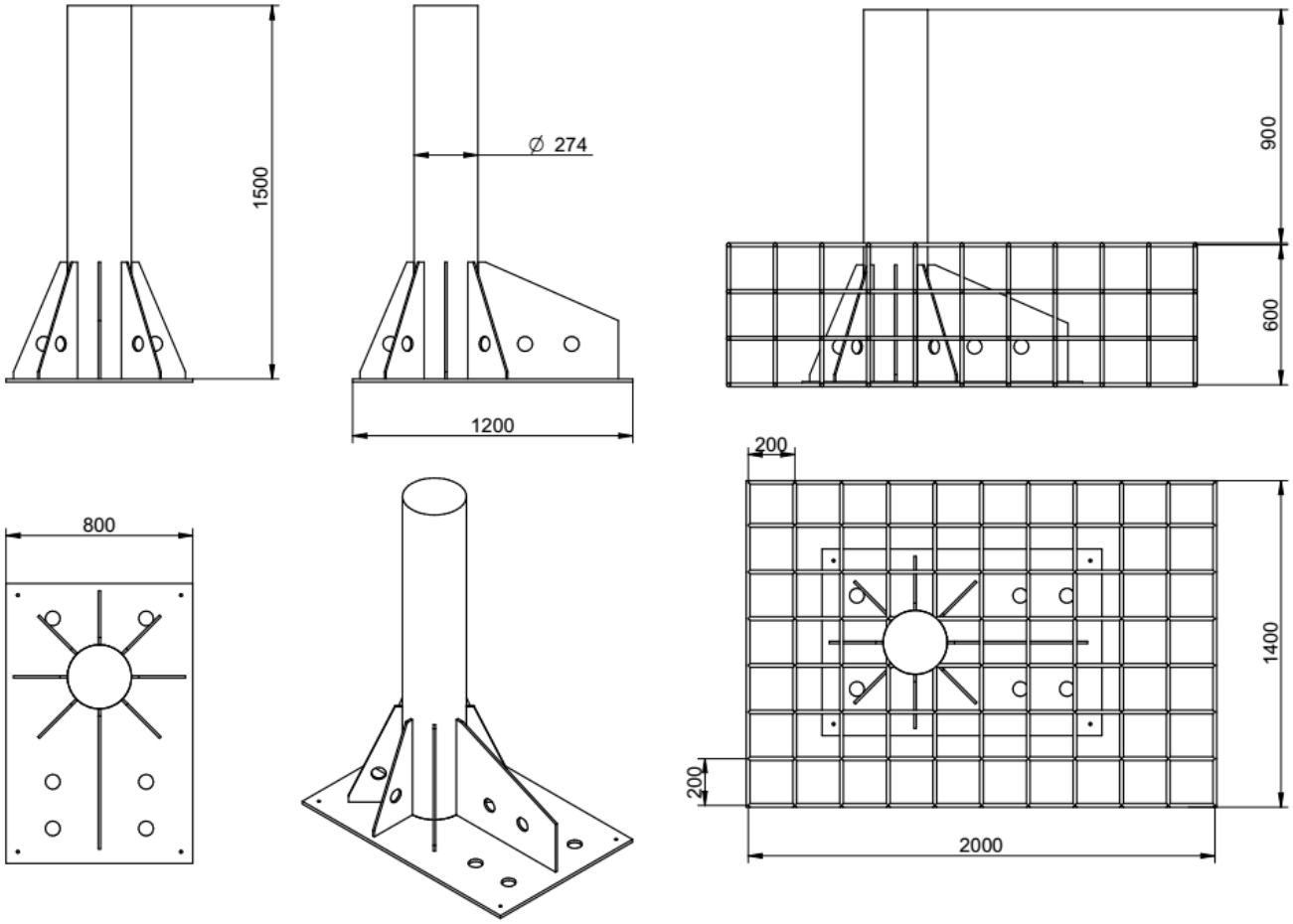


BENITO

# BENITO

## Marka BENITO – ekspert w tworzeniu nowoczesnych

# przestrzeni miejskich

**BENITO** to jedna z najbardziej rozpoznawalnych europejskich marek specjalizujących się w projektowaniu i produkcji wyposażenia przestrzeni publicznych. Firma pochodzi z Hiszpanii (Vic, okolice Barcelony) i od ponad 30 lat aktywnie kształtuje wygląd miast na całym świecie.

Co ciekawe – jej korzenie sięgają jeszcze dalej. BENITO wywodzi się z tradycji przemysłowej związanej z odlewnictwem i obróbką metalu, a nowoczesną formę jako producent wyposażenia miejskiego przyjęła w latach 90., rozwijając się dynamicznie wraz z rozwojem infrastruktury miejskiej w Europie.

## Kim jest BENITO dziś?

Dziś BENITO to globalna marka obecna w **ponad 70 krajach**, która oferuje kompleksowe rozwiązania dla przestrzeni publicznych – od pojedynczych produktów po całe koncepcje urbanistyczne.

Firma działa jako tzw. **„one-stop-shop" dla miast i inwestorów**, dostarczając szeroki wachlarz produktów oraz usług projektowych i inżynieryjnych.

## Co produkuje BENITO?

Oferta marki jest bardzo szeroka i obejmuje praktycznie wszystkie elementy infrastruktury miejskiej:

### Mała architektura miejska

- ławki parkowe
- kosze na śmieci
- słupki i bariery
- stojaki rowerowe
- poidełka miejskie i fontanny

### Oświetlenie miejskie

- lampy uliczne i parkowe
- oświetlenie architektoniczne
- nowoczesne systemy LED

### Strefy rekreacyjne

- place zabaw
- urządzenia sportowe
- siłownie plenerowe

### Mobilność i infrastruktura

- elementy smart city
- infrastruktura dla rowerów i pieszych

### Design i sztuka w przestrzeni

- rzeźby i instalacje miejskie (dział **Benito Artis**)

## Filozofia marki – więcej niż produkty

BENITO nie jest tylko producentem – to marka, która projektuje **całe doświadczenie miejskie**.

Ich podejście opiera się na kilku kluczowych filarach:

- **Design** – nowoczesny, funkcjonalny i dopasowany do otoczenia
- **Zrównoważony rozwój** – wykorzystanie materiałów ekologicznych i energooszczędnych rozwiązań
- **Inkluzywność** – produkty dostępne dla wszystkich użytkowników
- **Trwałość** – odporność na intensywne użytkowanie i warunki atmosferyczne

Firma aktywnie współpracuje z architektami i urbanistami, tworząc rozwiązania dopasowane do konkretnych projektów i

przestrzeni.

## Skala i możliwości

- ponad **30 lat doświadczenia** w branży
- produkcja realizowana we własnych zakładach
- eksport na rynki międzynarodowe
- setki tysięcy produktów rocznie
- kompleksowa obsługa – od projektu po wdrożenie

## BENITO i przyszłość miast

Marka aktywnie wpisuje się w trendy **smart city** i **green city**, rozwijając:

- ekologiczne materiały (np. kompozyty roślinne)
- rozwiązania oszczędzające wodę i energię
- projekty poprawiające komfort życia mieszkańców

Ich celem jest tworzenie miast, które są:
□□ bardziej funkcjonalne
□□ bardziej estetyczne
□□ bardziej przyjazne ludziom i środowisku

**BENITO** to nie tylko producent ławek czy poidełek – to partner w projektowaniu nowoczesnych przestrzeni publicznych. Łączy doświadczenie przemysłowe z designem i technologią, dostarczając rozwiązania, które realnie wpływają na jakość życia w miastach.

To marka, która zmienia zwykłą infrastrukturę w **przemyślaną, estetyczną i trwałą przestrzeń miejską**.

MONTAŻ

## Kompleksowa obsługa produktów BENITO

Wybór wyposażenia przestrzeni miejskiej to inwestycja na lata – dlatego oferujemy **pełne wsparcie w zakresie produktów BENITO**: od doradztwa, przez sprzedaż, aż po profesjonalny montaż.

Pomagamy dobrać odpowiednie rozwiązania do konkretnej przestrzeni – analizujemy potrzeby użytkowników i charakter inwestycji, proponując funkcjonalne i estetyczne produkty. Zapewniamy dostęp do sprawdzonych rozwiązań BENITO, które wyróżniają się trwałością i nowoczesnym designem.

Oferujemy również **fachowy montaż**, zgodny z wytycznymi producenta i wymaganiami technicznymi. Dzięki temu masz pewność, że wszystkie elementy będą działać niezawodnie i bezpiecznie przez długi czas.

□□ Jedno miejsce, jedna współpraca – od pomysłu po gotową realizację.

Zachęcamy do kontaktu z naszym biurem handlowym:

**tel. +48 797108180**

**HERZ Systemy zabezpieczeń, ul.Ługi 74, 05-400 Otwock**

tel. (22) 788 10 44, 797 108 180, e-mail: sklep@napedy24.pl