HERZ Systemy zabezpieczeń, ul.Ługi 74, 05-400 Otwock

tel. (22) 788 10 44, 797 108 180, e-mail: sklep@napedy24.pl

Dane aktualne na dzień: 22-10-2026 12:13

Link do produktu: https://napedy24.pl/slupek-drogowy-antyterrorystyczny-wyjmowany-pilomat-275k12rm-1200-p-4798.html

Słupek drogowy antyterrorystyczny wyjmowany Pilomat 275/K12RM 1200

DOSTĘPNOŚĆ	**na zamówienie**
CZAS WYSYŁKI	**zapytaj o termin wysyłki**
NUMER KATALOGOWY	**4798**
KOD PRODUCENTA	**275/K12RM 1200**
PRODUCENT	**PILOMAT**
PRODUCENT	**PILOMAT**
WERSJA WYKONANIA	**SŁUPEK ZDEJMOWANY/PRZENOŚNY**
ŚREDNICA SŁUPKA	**275 mm**
WYSOKOŚĆ SŁUPKA	**1200 mm**

OPIS PRODUKTU

Zapora drogowa antyterrorystyczna zdejmowane Pilomat 275/K12RM 1200

ZDEJMOWANY SŁUPEK ANTY-TERRORYSTYCZNY ZE WZMOCNIONYM GNIAZDEM

PILOMAT 275/K12RM 1200 to wyjmowana zapora zaprojektowana przez firmę PILOMAT która od ponad 40 lat jest liderem w produkcji automatycznych słupków i półautomatycznych zapór i blokad parkingowych zapewniających kontrolę dostępu wjazdu. Do procesu podnoszenia i opuszczania słupka wykorzystuje się wkrętarkę.
Montaż zapory **275/K12RM 1200** jest zalecany do zarządzania: strefami dla pieszych, prywatnymi parkingami, służbowymi parkingami, prywatnymi podjazdami, służbowymi drogami dojazdowymi, płatnymi drogami dojazdowymi. Dostosuj swoją instalację dzięki opcjom dodatkowym umożliwiającym najbardziej efektywne rozwiązanie.

HERZ Systemy zabezpieczeń, ul.Ługi 74, 05-400 Otwock

tel. (22) 788 10 44, 797 108 180, e-mail: sklep@napedy24.pl

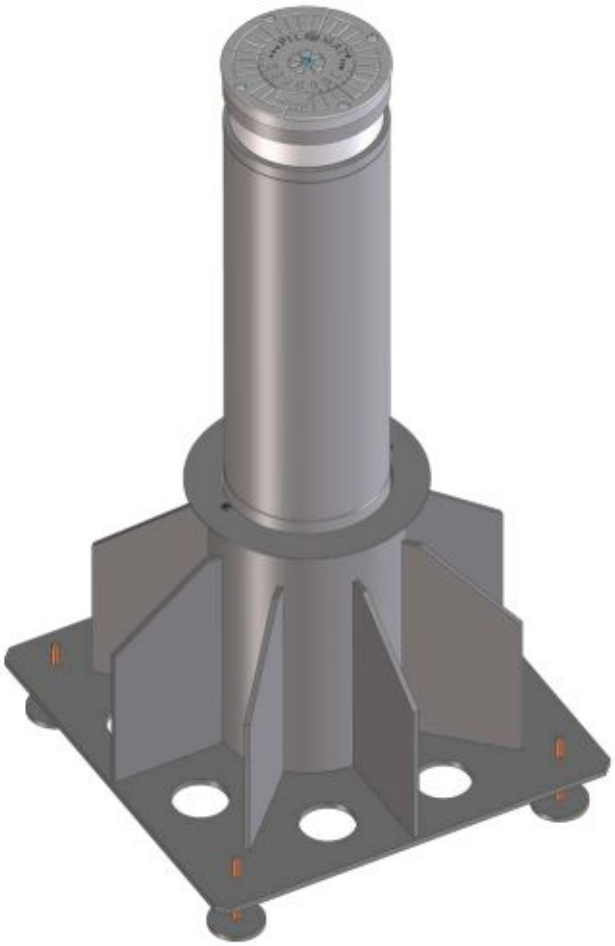

275/K12RM 900
275/K12RM 1200

Ø 271mm

h 900/1200mm

2.000.000 J

250.000 J

PAS68:2013	V/7500(N3)/80
IWA 14-1:2013	V/7200(N3)/80
ASTM F2656-18a	C750

ZAPORA WYJMOWANA Pilomat 275/K12RM 1200

- **Atest PAS68:2013** – zderzenie z ciężarówką 7.500kg przy 80km/h
- **Atest ASTM F2656 - 18a** – zderzenie z ciężarówką 6.800kg przy 80km/h
- **Zgodny z IWA 14-1:2013** – zderzenie z ciężarówką 7.200kg przy 80km/h

WYKONANIE

- **FE 510** ZWYKŁA STAL MALOWANA
- **AISI 304** STAL NIERDZEWNA MALOWANA
- **AISI 316** SZCZOTKOWANA STAL NIERDZEWNA

SPECYFIKACJA TECHNICZNA

	275/K12RM 1200
MATERIAŁ CYLINDRA	FE 510 STAL / AISI 304 / AISI 316 STAL NIERDZEWNA
ŚREDNICA CYLINDRA	271mm
WYSOKOŚĆ CYLINDRA	1200mm
GRUBOŚĆ CYLINDRA	23mm
WYKOŃCZENIE CYLINDRA (STAL)	PODKŁAD ANTYKOROZYJNY + STANDARDOWY SZARY ANTRACYT
WYKOŃCZENIE CYLINDRA (STAL NIERDZEWNA)	STANDARDOWY SZARY ANTRACYT / STAL SZCZOTKOWANA
PASEK ODBLASKOWY	STANDARD – WYSOKOŚĆ 55mm
ODPORNOŚĆ NA USZKODZENIE	250.000 J

HERZ Systemy zabezpieczeń, ul.Ługi 74, 05-400 Otwock

tel. (22) 788 10 44, 797 108 180, e-mail: sklep@napedy24.pl

(BEZ DEFORMACJI)	
ODPORNOŚĆ NA ZNISZCZENIE	2.000.000 J
WAGA CYLINDRA	200 KG

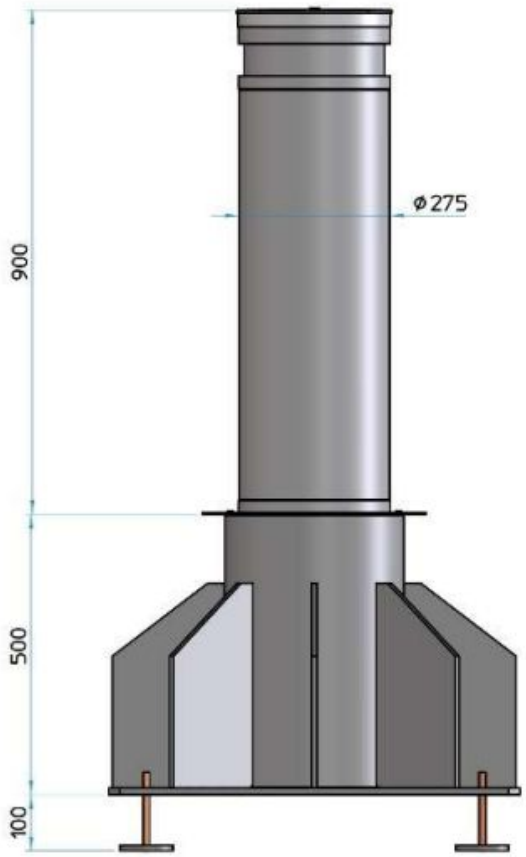

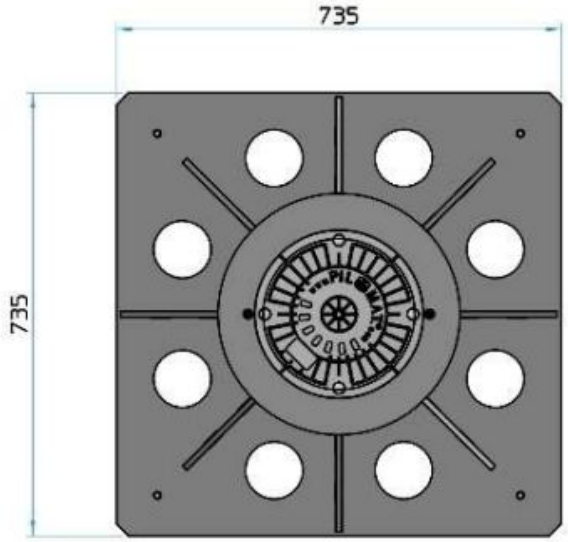

Firma Herz posiada wieloletnie doświadczenie projektowe umożliwiające dopasowanie najlepszego rozwiązania do zabezpieczenia każdego rodzaju obiektu.
Zapewniamy także montaż elementów bezpieczeństwa i urządzeń antyterrorystycznych wraz z serwisem.

Skontaktuj się z nami. Odpowiemy na wszelkie pytania.

Konsultacje:
Tel. +48 660 446 204
e-mail: biuro@herz.waw.pl

Projektowanie:
Tel. +48 733 335 207, 733 335 208
e-mail: biuro@herz.waw.pl

Produkt posiada dodatkowe opcje:

Wykończenie: Stal malowana , Stal nierdzewna malowana , Szczotkowana stal nierdzewna

PILOMAT

Pilomat – włoska marka, która wyznacza standardy bezpieczeństwa w kontroli dostępu

W świecie nowoczesnych systemów zabezpieczeń coraz większą rolę odgrywają rozwiązania odpowiedzialne za kontrolę ruchu pojazdów. Jedną z najbardziej rozpoznawalnych marek w tej branży jest Pilomat – włoski producent słupków automatycznych, półautomatycznych i systemów zabezpieczeń drogowych, który od ponad 50 lat dostarcza innowacyjne rozwiązania dla miast, firm oraz klientów prywatnych.

Historia marki Pilomat

Marka Pilomat powstała we Włoszech i od 1972 roku rozwija technologie związane z kontrolą dostępu pojazdów. Firma zaczynała jako producent systemów bezpieczeństwa i automatyki, by z czasem stać się jednym z liderów rynku automatycznych słupków drogowych na świecie.

Przełomowym momentem był rok 1990, kiedy Pilomat stworzył jeden z pierwszych automatycznych słupków przeznaczonych do kontroli ruchu samochodowego. Dziś produkty marki są wykorzystywane w wielu krajach Europy, na lotniskach, terenach rządowych, osiedlach mieszkaniowych, centrach miast oraz obiektach o podwyższonym poziomie bezpieczeństwa.

Od 2016 roku firma należy do grupy Hörmann Group, co dodatkowo umocniło jej pozycję na rynku międzynarodowym.

Dlaczego Pilomat cieszy się tak dużym uznaniem?

Produkty Pilomat są cenione przede wszystkim za:

- wysoką niezawodność,
- nowoczesny design,
- trwałość wykonania,
- zaawansowane systemy bezpieczeństwa,
- łatwość integracji z automatyką budynkową i kontrolą dostępu,
- odporność na intensywną eksploatację oraz warunki atmosferyczne.

Producent oferuje rozwiązania zarówno dla prywatnych posesji, jak i infrastruktury krytycznej wymagającej ochrony antyterrorystycznej.

Słupki automatyczne Pilomat – inteligentna kontrola dostępu

Najbardziej rozpoznawalnym produktem marki są automatyczne słupki drogowe (bollards), które umożliwiają skuteczne zarządzanie ruchem pojazdów. System działa w prosty sposób – słupek wysuwa się z podłoża, blokując przejazd, a po autoryzacji może zostać opuszczony.

Rozwiązania te znajdują zastosowanie m.in.:

- na parkingach prywatnych,
- przy biurowcach,
- na osiedlach zamkniętych,

- w strefach miejskich,
- przy hotelach i obiektach handlowych,
- w strefach o wysokim poziomie ochrony.

Serie dopasowane do różnych potrzeb

Pilomat oferuje kilka linii produktowych:

E-GO Series

Nowoczesne elektromechaniczne słupki typu Plug & Play, przeznaczone głównie do posesji prywatnych i parkingów. Ich ogromną zaletą jest szybki montaż oraz niski pobór energii.

EM Series

Zaawansowane słupki elektromechaniczne o wysokiej kulturze pracy, przeznaczone do częstej eksploatacji. Charakteryzują się cichą pracą, energooszczędnością i możliwością obsługi wielu słupków jednocześnie.

K/M Series – High Security

Profesjonalne rozwiązania do ochrony strategicznych obiektów, takich jak lotniska, ambasady czy infrastruktura krytyczna. Modele tej serii spełniają rygorystyczne normy bezpieczeństwa PAS68, IWA 14-1 oraz ASTM.

Nie tylko automatyka – pełna gama zabezpieczeń

Oferta Pilomat obejmuje także:

- słupki półautomatyczne,
- słupki demontowalne,
- słupki stałe,
- road blockery,
- bariery drogowe,
- systemy antyterrorystyczne.

Dzięki temu możliwe jest stworzenie kompleksowego systemu zabezpieczeń dopasowanego do konkretnego obiektu.

Design i bezpieczeństwo w jednym

W przeciwieństwie do wielu klasycznych zabezpieczeń drogowych, produkty Pilomat wyróżniają się eleganckim, minimalistycznym wzornictwem. Producent przykłada dużą wagę do estetyki, dlatego słupki świetnie komponują się zarówno z nowoczesną architekturą, jak i zabytkowymi przestrzeniami miejskimi.

To właśnie połączenie designu, trwałości i nowoczesnej technologii sprawiło, że nazwa Pilomat w wielu krajach stała się synonimem automatycznych słupków drogowych.

Pilomat – inwestycja w bezpieczeństwo na lata

Wybór produktów Pilomat to rozwiązanie dla osób i firm, które oczekują najwyższej jakości, niezawodności oraz profesjonalnego zabezpieczenia terenu. Wieloletnie doświadczenie producenta oraz ciągły rozwój technologiczny sprawiają, że marka pozostaje jednym z liderów światowego rynku kontroli dostępu pojazdów.

Jeśli szukasz nowoczesnych słupków automatycznych lub systemów zabezpieczeń klasy premium – Pilomat to marka, której zdecydowanie warto zaufać.

MONTAŻ

PPHU HERZ Otwock specjalizuje się w profesjonalnym montażu nowoczesnych systemów kontroli dostępu oraz zabezpieczeń drogowych marki Pilomat. Dzięki wieloletniemu doświadczeniu oraz znajomości zaawansowanych technologii oferujemy kompleksową obsługę – od doradztwa technicznego, przez dobór odpowiednich urządzeń, aż po fachowy montaż i serwis systemów zabezpieczeń.

W naszej ofercie znajdują się między innymi słupki automatyczne, półautomatyczne, słupki stałe oraz rozwiązania przeznaczone do ochrony obiektów prywatnych, firmowych i publicznych. Produkty marki Pilomat cenione są na całym świecie

za wysoką jakość wykonania, niezawodność oraz nowoczesny design, dlatego stanowią idealne rozwiązanie dla parkingów, osiedli mieszkaniowych, stref ograniczonego ruchu czy obiektów wymagających podwyższonego poziomu bezpieczeństwa.

PPHU HERZ Otwock zapewnia indywidualne podejście do każdego klienta oraz realizację instalacji zgodnie z najwyższymi standardami technicznymi. Stawiamy na sprawdzone rozwiązania, bezpieczeństwo użytkowania oraz trwałość systemów, dzięki czemu nasi klienci mogą liczyć na komfort i niezawodne działanie przez wiele lat.

W przypadku chęci poznania szczegółów montażu prosimy o kontakt z naszym biurem handlowym:

tel. +48 797 108 180