HERZ Systemy zabezpieczeń, ul.Ługi 74, 05-400 Otwock

tel. (22) 788 10 44, 797 108 180, e-mail: sklep@napedy24.pl

Dane aktualne na dzień: 22-10-2026 11:20

Link do produktu: https://napedy24.pl/slupek-parkingowy-automatyczny-bft-pillar-b-2756006c-l-ral-p-12342.html

Słupek parkingowy automatyczny BFT PILLAR B 275/600.6C L - RAL

CZAS WYSYŁKI	**6-8 tygodni**
NUMER KATALOGOWY	**P970092 00101**
KOD PRODUCENTA	**PILLAR B 275/600.6C L - RAL**
PRODUCENT	**BFT**
PRODUCENT	**BFT**
WERSJA WYKONANIA	**SŁUPEK AUTOMATYCZNY**
STOPIEŃ ZABEZPIECZENIA	**SECURITY**
WYKOŃCZENIE	**Stal nierdzewna i farba RAL kolor na zamówienie**
ŚREDNICA SŁUPKA	**273 mm**
EFO	**NIE**
SD - awaria zasilania słupek pozostaje wysunięty	**NIE**
WYSOKOŚĆ SŁUPKA	**600 mm**
OŚWIETLENIE OSTRZEGAWCZE	**TAK**

OPIS PRODUKTU

Słupek parkingowy automatyczny BFT PILLAR B 275/600.6C L - RAL

Powłoka kataforetyczna RAL kolor na zamowienie

Zapory drogowe PILLAR B przeznaczone do blokowania przejazdu w miejscach o bardzo intensywnym natężeniu ruchu. Szczególnie zalecane w lokalizacjach wymagających spójności architektonicznej, bądź szczególnej formy zabezpieczenia. Zapory PILLAR B wyposażone są w napęd hydrauliczny zapewniający sprawność na poziomie 3000 cykli na dobę. Dodatkowo w standardzie pas odblaskowy, oświetlenie LED. Przy braku zasilania zapora jest opuszczana. Zapory obsługiwane są za pomocą centrali sterującej PERSEO CBE z wbudowanym radioodbiornikiem CLONIX 2048.

Zasilanie 230V, napęd hydrauliczny, oświetlenie LED, sprawność 3000 cykli/dobę, temp. pracy -30 do +60 stopni. Czas otwarcia 5 s, śr. cylindra 273 mm, wys. 600 mm. Szczelność IP 67, kolor RAL na zamówienie, Odporność na uderzenie 20 000 J, na ścinanie 250 000 J.

Firma Herz posiada wieloletnie doświadczenie projektowe umożliwiające dopasowanie najlepszego rozwiązania do zabezpieczenia każdego rodzaju

obiektu.
Zapewniamy także montaż elementów bezpieczeństwa i urządzeń antyterrorystycznych wraz z serwisem.

Skontaktuj się z nami. Odpowiemy na wszelkie pytania.

Konsultacje:
Tel. +48 660 446 204
e-mail: biuro@herz.waw.pl

Projektowanie:
Tel. +48 733 335 207, 733 335 208
e-mail: biuro@herz.waw.pl

DANE TECHNICZNE

DANE TECHNICZNE SŁUPKA PARKINGOWEGO AUTOMATYCZNEGO BFT PILLAR B 275/600.6C

Parametr	B 275/600.6C L	B 275/600.6C L - RAL	B 275/600.6C LI	B 275/600.6C LI STAINLESS STEEL 316
Wysokość słupka	600 mm	600 mm	600 mm	600 mm
Średnica słupka	273 mm	273 mm	273 mm	273 mm
Grubość słupka	6 mm	6 mm	6 mm	6 mm
Zasilanie	230 V	230 V	230 V	230 V
Centrala sterująca	PERSEO CBE	PERSEO CBE	PERSEO CBE	PERSEO CBE
Odporność na uderzenie	20000 J	20000 J	20000 J	20000 J
Odporność na wyłamanie	250000 J	250000 J	250000 J	250000 J
Obsługa ręczna	zmiana kierunku w przypadku braku napięcia	zmiana kierunku w przypadku braku napięcia	zmiana kierunku w przypadku braku napięcia	zmiana kierunku w przypadku braku napięcia
Częstotliwość użytkowania	3000 Op/gg	3000 Op/gg	3000 Op/gg	3000 Op/gg
Rodzaj wyłącznika krańcowego	czujnik magnetyczny REED	czujnik magnetyczny REED	czujnik magnetyczny REED	czujnik magnetyczny REED
Wykończenie słupka	Powłoka kataforetyczna RAL7015 i farba	Specjalna powłoka kataforetyczna RAL i farba	Stal nierdzewna AISI 304	Stal nierdzewna AISI 316L

HERZ Systemy zabezpieczeń, ul.Ługi 74, 05-400 Otwock

tel. (22) 788 10 44, 797 108 180, e-mail: sklep@napedy24.pl

Środowisko pracy (maks.)	-40 ÷ 60 °C	-40 ÷ 60 °C	-40 ÷ 60 °C	-40 ÷ 60 °C
Stopień ochrony	IP67	IP67	IP67	IP67

Parametr	**B 275/600.6C L SD**	**B 275/600.6C L SD - RAL**	**B 275/600.6C LI SD**	**B 275/600.6C LI SD STAINLESS STEEL 316**
Wysokość słupka	600 mm	600 mm	600 mm	600 mm
Średnica słupka	273 mm	273 mm	273 mm	273 mm
Grubość słupka	6 mm	6 mm	6 mm	6 mm
Zasilanie	230 V	230 V	230 V	230 V
Centrala sterująca	PERSEO CBE	PERSEO CBE	PERSEO CBE	PERSEO CBE
Odporność na uderzenie	20000 J	20000 J	20000 J	20000 J
Odporność na wyłamanie	250000 J	250000 J	250000 J	250000 J
Obsługa ręczna	Klucz odblokowujący	Klucz odblokowujący	Klucz odblokowujący	Klucz odblokowujący
Częstotliwość użytkowania	3000 Op/gg	3000 Op/gg	3000 Op/gg	3000 Op/gg
Rodzaj wyłącznika krańcowego	czujnik magnetyczny REED	czujnik magnetyczny REED	czujnik magnetyczny REED	czujnik magnetyczny REED
Wykończenie słupka	Powłoka kataforetyczna RAL7015 i farba	Specjalna powłoka kataforetyczna RAL i farba	Stal nierdzewna AISI 304	Stal nierdzewna AISI 316L
Środowisko pracy (maks.)	-40 ÷ 60 °C	-40 ÷ 60 °C	-40 ÷ 60 °C	-40 ÷ 60 °C
Stopień ochrony	IP67	IP67	IP67	IP67

WYMIARY

WYMIARY SŁUPKA PARKINGOWEGO AUTOMATYCZNEGO BFT PILLAR B 275/600.6C

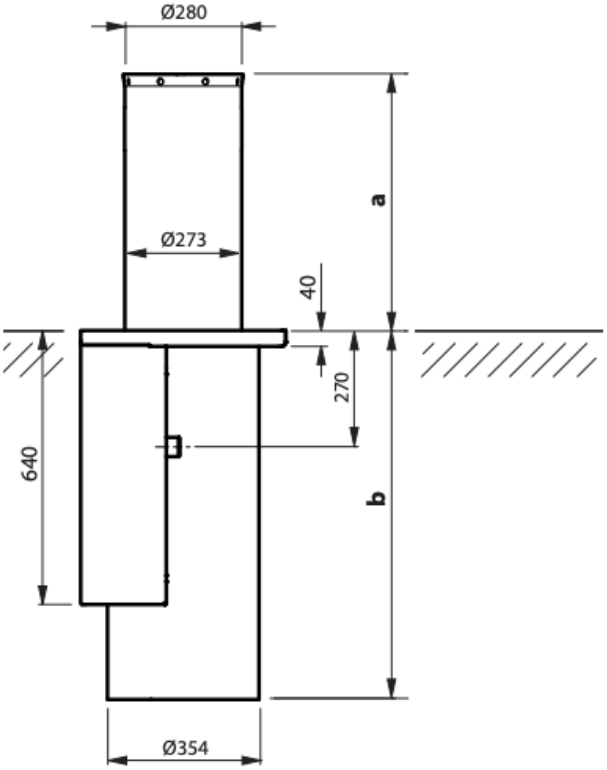

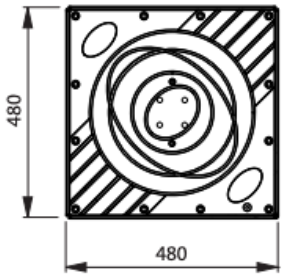

	a	b
PILLAR B 275/600.6C L **PILLAR B 275/600.6C L SD**	600	860
PILLAR B 275/800.6C L **PILLAR B 275/800.6C L SD**	800	1060

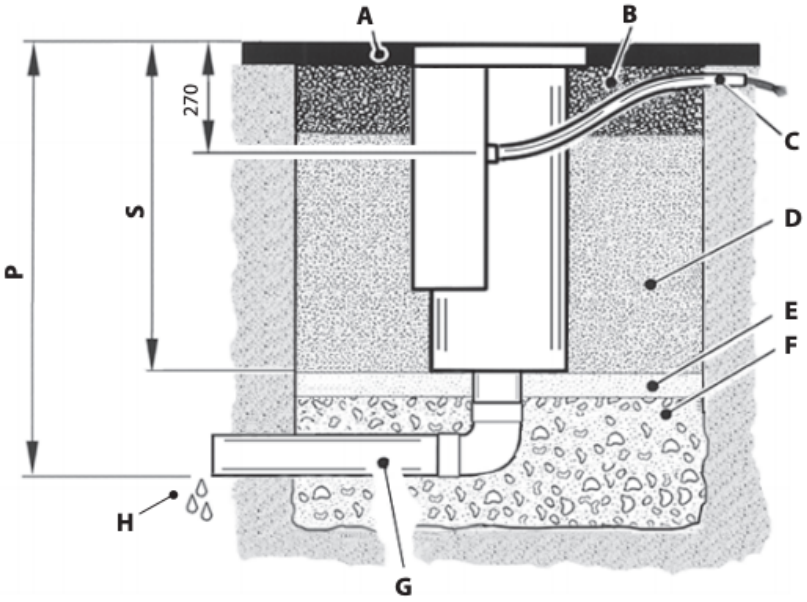

	P	S
PILLAR B 275/600.6C L **PILLAR B 275/600.6C L SD**	1100	860
PILLAR B 275/800.6C L **PILLAR B 275/800.6C L SD**	1300	1060

- **A** ASFALT
- **B** CEMENT
- **C** PESZEL Ø50
- **D** PIASEK
- **E** DROBNY PIASEK
- **F** ŻWIR
- **G** DRENAŻ Ø125
- **H** PODŁĄCZENIE DO SIECI KANALIZACYJNEJ

HERZ Systemy zabezpieczeń, ul.Ługi 74, 05-400 Otwock

tel. (22) 788 10 44, 797 108 180, e-mail: sklep@napedy24.pl

PRZYKŁADOWA INSTALACJA

PRZYKŁADOWA INSTALACJA SŁUPKA PARKINGOWEGO BFT AUTOMATYCZNEGO

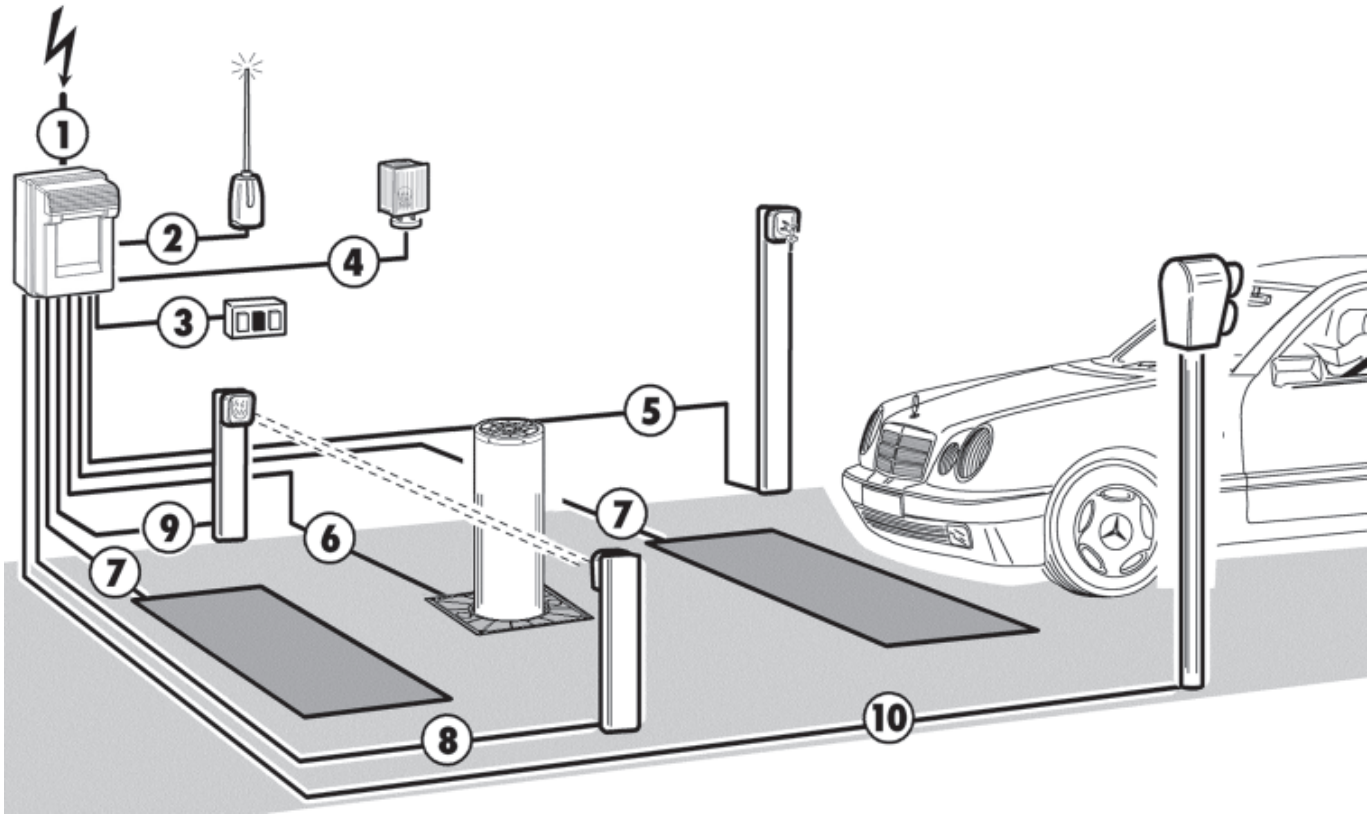

1	LINIA JEDNOFAZOWA
2	ODBIORNIK
3	PANEL Z PRZYCISKAMI
4	LAMPA OSTRZEGAWCZA
5	STACYJKA
6	SŁUPEK AUTOMATYCZNY BFT
7	DETEKTOR MAGNETYCZNY
8	FOTOKOMÓRKA NADAJNIK
9	FOTOKOMÓRKA ODBIORNIK
10	SEMAFOR

BFT

Automatyka do bram BFT – nowoczesne napędy i inteligentne systemy kontroli dostępu

BFT to jeden z najbardziej rozpoznawalnych producentów automatyki do bram, szlabanów oraz systemów kontroli dostępu na świecie. Marka od ponad 40 lat rozwija innowacyjne technologie przeznaczone dla domów prywatnych, osiedli mieszkaniowych, firm oraz obiektów przemysłowych.

Zobacz automatykę BFT

Napędy do bram

BFT oferuje nowoczesne napędy do bram przesuwnych, skrzydłowych oraz garażowych. Automatyka marki ceniona jest za płynną pracę, wysoką kulturę działania oraz niezawodność nawet przy intensywnej eksploatacji.

Inteligentne technologie

Systemy BFT wykorzystują zaawansowane rozwiązania umożliwiające sterowanie bramą pilotem, smartfonem oraz integrację z systemami smart home. Technologia U-Link pozwala na komunikację urządzeń oraz ich zdalne zarządzanie.

Bezpieczeństwo i trwałość

Automatyka BFT wyposażona jest w systemy wykrywania przeszkód, zabezpieczenia przeciążeniowe oraz nowoczesne centrale sterujące. Solidna konstrukcja urządzeń gwarantuje wieloletnią i bezpieczną pracę.

Dlaczego warto wybrać automatykę BFT?

Produkty BFT projektowane są z myślą o maksymalnym komforcie użytkowania oraz niezawodności działania. Marka oferuje szeroką gamę rozwiązań do bram posesyjnych, przemysłowych, parkingowych oraz systemów kontroli dostępu. Dzięki temu użytkownik może dopasować odpowiedni napęd zarówno do lekkiej bramy przydomowej, jak i ciężkiej bramy przemysłowej.

BFT należy do międzynarodowej grupy SOMFY i działa w ponad 120 krajach świata. Producent stale rozwija swoje technologie, koncentrując się na bezpieczeństwie, energooszczędności oraz inteligentnym sterowaniu automatyką. Wiele urządzeń wyposażonych jest w silniki 24V zapewniające cichą pracę, płynne spowolnienia oraz wykrywanie przeszkód zwiększające bezpieczeństwo użytkowników.

Ogromną popularnością cieszą się napędy BFT do bram skrzydłowych oraz przesuwnych, takie jak serie PHOBOS, KUSTOS, DEIMOS czy ARES. Produkty te wykorzystywane są zarówno w instalacjach prywatnych, jak i komercyjnych, gdzie liczy się niezawodność oraz odporność na intensywną eksploatację.

Marka oferuje również szeroką gamę akcesoriów, takich jak piloty BFT, fotokomórki, lampy ostrzegawcze, centrale sterujące czy systemy radiowe. Wszystkie elementy tworzą spójny i nowoczesny system automatyki bramowej.

✓ BFT to połączenie włoskiej jakości, nowoczesnych technologii oraz wieloletniego doświadczenia w branży automatyki do bram i systemów kontroli dostępu.

Rozwiązania BFT znajdują zastosowanie w domach jednorodzinnych, wspólnotach mieszkaniowych, parkingach, obiektach przemysłowych oraz przestrzeni publicznej. Producent oferuje zarówno automatykę do bram posesyjnych, jak i zaawansowane systemy szlabanów, słupków automatycznych oraz kontroli ruchu pojazdów.

Dzięki połączeniu nowoczesnego designu, trwałości oraz inteligentnych funkcji sterowania produkty BFT należą do najczęściej wybieranych systemów automatyki bramowej w Europie.

MONTAŻ

Profesjonalna instalacja systemów antyterrorystycznych BFT – zespół HERZ do Twojej dyspozycji

W HERZ doskonale rozumiemy, jak kluczowe znaczenie ma bezpieczeństwo – zarówno w przestrzeni publicznej, jak i prywatnej. Dlatego nasz wykwalifikowany zespół specjalistów oferuje kompleksową obsługę w zakresie instalacji zaawansowanych systemów zabezpieczeń antyterrorystycznych, takich jak automatyczne słupki parkingowe renomowanej marki BFT.

Dzięki wieloletniemu doświadczeniu i eksperckiej wiedzy jesteśmy w stanie nie tylko zrealizować precyzyjny i bezpieczny montaż, ale także pomóc naszym klientom na etapie doboru technologii oraz szczegółowej wyceny inwestycji. Zawsze dopasowujemy rozwiązania do konkretnych potrzeb i uwarunkowań technicznych – tak, by zapewnić maksymalną skuteczność i niezawodność działania systemu.

Zaufaj HERZ – Twojemu partnerowi w zakresie nowoczesnych systemów bezpieczeństwa.

tel. +48 797108180