HERZ Systemy zabezpieczeń, ul.Ługi 74, 05-400 Otwock

tel. (22) 788 10 44, 797 108 180, e-mail: sklep@napedy24.pl

Dane aktualne na dzień: 22-10-2026 10:53

Link do produktu: https://napedy24.pl/slupek-parkingowy-automatyczny-bft-stoppy-mbb-kit-219500c-230-l-c-ral-p-12347.html

Słupek parkingowy automatyczny BFT STOPPY MBB KIT 219/500.C 230 L C - RAL

CZAS WYSYŁKI	**6-8 tygodni**
NUMER KATALOGOWY	**R950008 00103**
KOD PRODUCENTA	**STOPPY MBB KIT 219/500.C 230 L C - RAL**
PRODUCENT	**BFT**
PRODUCENT	**BFT**
WERSJA WYKONANIA	**SŁUPEK AUTOMATYCZNY**
STOPIEŃ ZABEZPIECZENIA	**SECURITY**
WYKOŃCZENIE	**Stal nierdzewna i farba RAL kolor na zamówienie**
ŚREDNICA SŁUPKA	**219 mm**
EFO	**NIE**
SD - awaria zasilania słupek pozostaje wysunięty	**NIE**
WYSOKOŚĆ SŁUPKA	**490 mm**
OŚWIETLENIE OSTRZEGAWCZE	**TAK**

OPIS PRODUKTU

Słupek parkingowy automatyczny BFT STOPPY MBB KIT 219/500.C 230 L C - RAL

Specjalna powłoka kataforetyczna RAL kolor na zamówienie.

Zapory drogowe STOPPY MBB przeznaczone do zabezpieczenia przejazdu w miejscach o intensywnym natężeniu ruchu. Szczególnie zalecane w lokalizacjach wymagających spójności architektonicznej, bądź szczególnej formy zabezpieczenia. Zapory obsługiwane są za pomocą centrali sterującej PERSEO CBE, z wbudowanym radioodbiornikiem na 2048 pilotów. **STOPPY MBB to zapora elektromechaniczna z przekładnią w kąpieli olejowej.**

Zasilanie 230V, sprawność 1500 cykli/dobę, temp. pracy -20 do +60 st. Czas otwarcia 6 s, śr. cylindra 219 mm, wys. 500 mm. Szczelność: IP 67. Kolor RAL na zamówienie, część odblaskowa. Odporność: 10 500 J na uderzenie, 150 000 J na ścinanie. Oświetlenie LED, buzzer

Firma Herz posiada wieloletnie doświadczenie projektowe umożliwiające dopasowanie najlepszego rozwiązania do zabezpieczenia każdego rodzaju obiektu.
Zapewniamy także montaż elementów bezpieczeństwa i urządzeń antyterrorystycznych wraz z serwisem.

Skontaktuj się z nami. Odpowiemy na wszelkie pytania.

Konsultacje:
Tel. +48 660 446 204
e-mail: biuro@herz.waw.pl

Projektowanie:
Tel. +48 733 335 207, 733 335 208
e-mail: biuro@herz.waw.pl

DANE TECHNICZNE

DANE TECHNICZNE SŁUPKA PARKINGOWEGO AUTOMATYCZNEGO BFT STOPPY MBB KIT 219/500 219/700

Parametr	STOPPY MBB KIT 219/500.C 230 C - RAL	STOPPY MBB KIT 219/500.C 230 L C	STOPPY MBB KIT 219/500.C 230 L C - RAL	STOPPY MBB KIT 219/500.C 230 LI C
Wysokość słupka	490 mm	490 mm	490 mm	490 mm
Średnica słupka	219 mm	219 mm	219 mm	219 mm
Grubość słupka	5 mm	5 mm	5 mm	5 mm
Zasilanie	230 V	230 V	230 V	230 V
Centrala sterująca	PERSEO CBE	PERSEO CBE	PERSEO CBE	PERSEO CBE
Odporność na uderzenie	10500 J	10500 J	10500 J	10500 J
Odporność na wyłamanie	150000 J	150000 J	150000 J	150000 J
Obsługa ręczna	zmiana kierunku w przypadku braku napięcia	zmiana kierunku w przypadku braku napięcia	zmiana kierunku w przypadku braku napięcia	zmiana kierunku w przypadku braku napięcia
Częstotliwość użytkowania	bardzo intensywna	bardzo intensywna	bardzo intensywna	bardzo intensywna
Rodzaj wyłącznika krańcowego	czujnik magnetyczny REED	czujnik magnetyczny REED	czujnik magnetyczny REED	czujnik magnetyczny REED

HERZ Systemy zabezpieczeń, ul.Ługi 74, 05-400 Otwock

tel. (22) 788 10 44, 797 108 180, e-mail: sklep@napedy24.pl

Wykończenie słupka	Specjalna powłoka kataforetyczna RAL i farba	Powłoka kataforetyczna RAL7015 i farba	Specjalna powłoka kataforetyczna RAL i farba	Stal nierdzewna AISI 304
Środowisko pracy (maks.)	-40 ÷ 60 °C	-40 ÷ 60 °C	-40 ÷ 60 °C	-40 ÷ 60 °C
Stopień ochrony	IP67	IP67	IP67	IP67

Parametr	**STOPPY MBB KIT 219/700.C 230 C - RAL**	**STOPPY MBB KIT 219/700.C 230 L C**	**STOPPY MBB KIT 219/700.C 230 L C - RAL**	**STOPPY MBB KIT 219/700.C 230 LI C**
Wysokość słupka	700 mm	700 mm	700 mm	700 mm
Średnica słupka	219 mm	219 mm	219 mm	219 mm
Grubość słupka	5 mm	5 mm	5 mm	5 mm
Zasilanie	230 V	230 V	230 V	230 V
Centrala sterująca	PERSEO CBE	PERSEO CBE	PERSEO CBE	PERSEO CBE
Odporność na uderzenie	10500 J	10500 J	10500 J	10500 J
Odporność na wyłamanie	150000 J	150000 J	150000 J	150000 J
Obsługa ręczna	zmiana kierunku w przypadku braku napięcia	zmiana kierunku w przypadku braku napięcia	zmiana kierunku w przypadku braku napięcia	zmiana kierunku w przypadku braku napięcia
Częstotliwość użytkowania	bardzo intensywna	bardzo intensywna	bardzo intensywna	bardzo intensywna
Rodzaj wyłącznika krańcowego	czujnik magnetyczny REED	czujnik magnetyczny REED	czujnik magnetyczny REED	czujnik magnetyczny REED
Wykończenie słupka	Specjalna powłoka kataforetyczna RAL i farba	Powłoka kataforetyczna RAL7015 i farba	Specjalna powłoka kataforetyczna RAL i farba	Stal nierdzewna AISI 304
Środowisko pracy (maks.)	-40 ÷ 60 °C	-40 ÷ 60 °C	-40 ÷ 60 °C	-40 ÷ 60 °C
Stopień ochrony	IP67	IP67	IP67	IP67

WYMIARY

HERZ Systemy zabezpieczeń, ul.Ługi 74, 05-400 Otwock

tel. (22) 788 10 44, 797 108 180, e-mail: sklep@napedy24.pl

WYMIARY SŁUPKA PARKINGOWEGO AUTOMATYCZNEGO BFT STOPPY MBB KIT 219/500 219/700

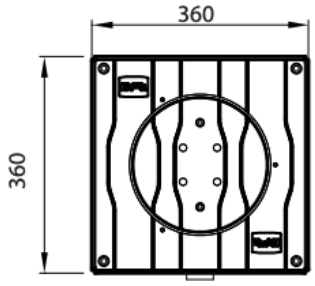

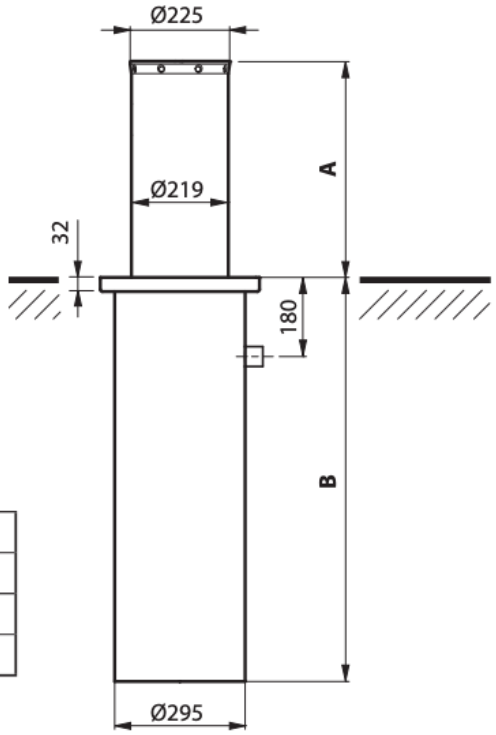

A	STOPPY MBB 219-500.C	490 mm
	STOPPY MBB 219-700.C	700 mm
B	STOPPY MBB 219-500.C	915 mm
	STOPPY MBB 219-700.C	1165 mm

STOPPY MBB 219-500.C

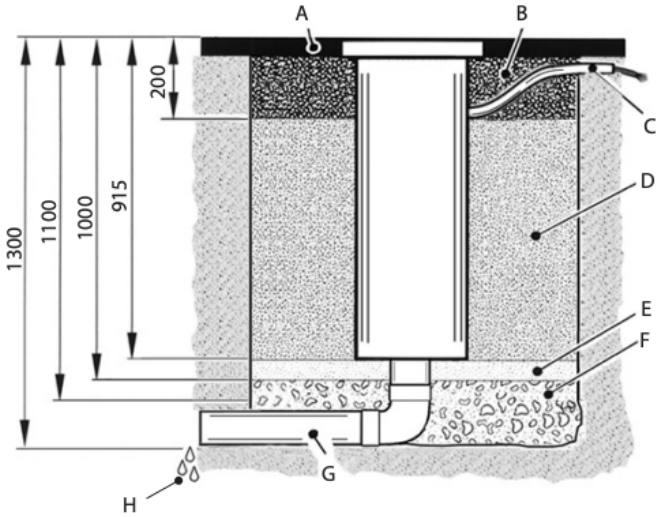

STOPPY MBB 219-700.C

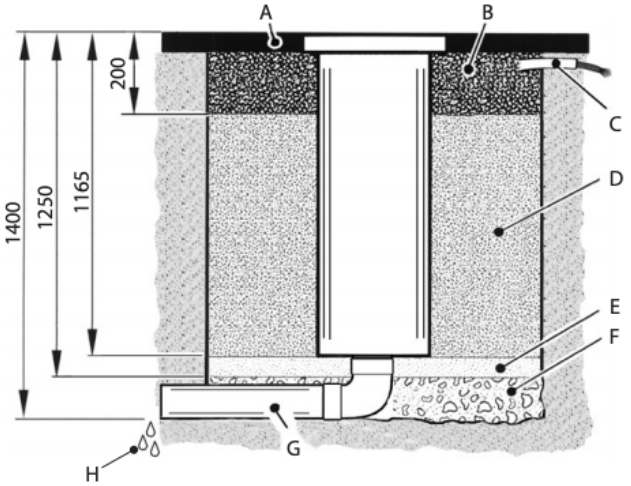

- **A** ASFALT
- **B** CEMENT
- **C** PESZEL Ø50
- **D** PIASEK
- **E** DROBNY PIASEK
- **F** ŻWIR
- **G** DRENAŻ Ø125
- **H** PODŁĄCZENIE DO KANALIZACJI

HERZ Systemy zabezpieczeń, ul.Ługi 74, 05-400 Otwock

tel. (22) 788 10 44, 797 108 180, e-mail: sklep@napedy24.pl

PRZYKŁADOWA INSTALACJA

PRZYKŁADOWA INSTALACJA SŁUPKA PARKINGOWEGO BFT AUTOMATYCZNEGO

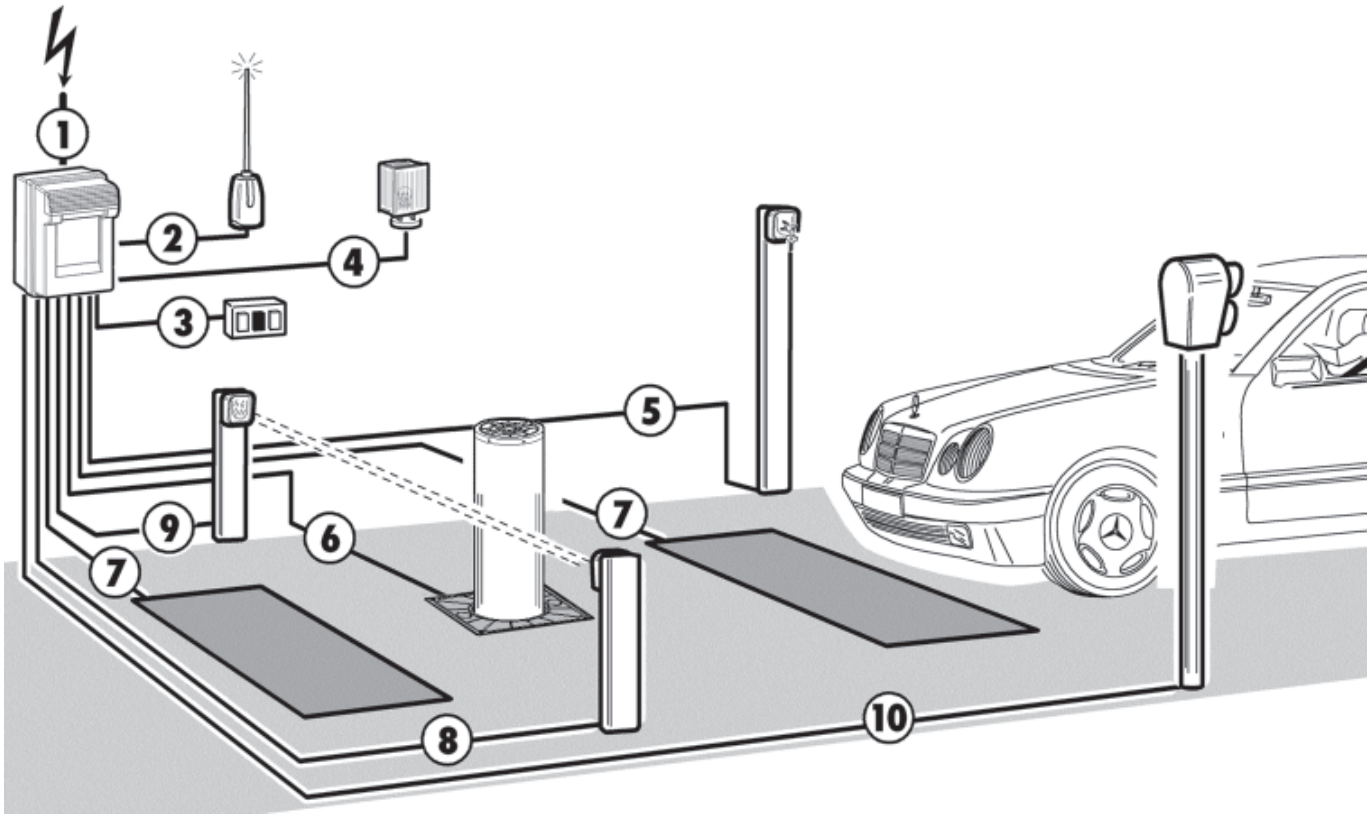

1	LINIA JEDNOFAZOWA
2	ODBIORNIK
3	PANEL Z PRZYCISKAMI
4	LAMPA OSTRZEGAWCZA
5	STACYJKA
6	SŁUPEK AUTOMATYCZNY BFT
7	DETEKTOR MAGNETYCZNY
8	FOTOKOMÓRKA NADAJNIK
9	FOTOKOMÓRKA ODBIORNIK
10	SEMAFOR

BFT

Automatyka do bram BFT – nowoczesne napędy i inteligentne systemy kontroli dostępu

BFT to jeden z najbardziej rozpoznawalnych producentów automatyki do bram, szlabanów oraz systemów kontroli dostępu na świecie. Marka od ponad 40 lat rozwija innowacyjne technologie przeznaczone dla domów prywatnych, osiedli mieszkaniowych, firm oraz obiektów przemysłowych.

Zobacz automatykę BFT

Napędy do bram

BFT oferuje nowoczesne napędy do bram przesuwnych, skrzydłowych oraz garażowych. Automatyka marki ceniona jest za płynną pracę, wysoką kulturę działania oraz niezawodność nawet przy intensywnej eksploatacji.

Inteligentne technologie

Systemy BFT wykorzystują zaawansowane rozwiązania umożliwiające sterowanie bramą pilotem, smartfonem oraz integrację z systemami smart home. Technologia U-Link pozwala na komunikację urządzeń oraz ich zdalne zarządzanie.

Bezpieczeństwo i trwałość

Automatyka BFT wyposażona jest w systemy wykrywania przeszkód, zabezpieczenia przeciążeniowe oraz nowoczesne centrale sterujące. Solidna konstrukcja urządzeń gwarantuje wieloletnią i bezpieczną pracę.

Dlaczego warto wybrać automatykę BFT?

Produkty BFT projektowane są z myślą o maksymalnym komforcie użytkowania oraz niezawodności działania. Marka oferuje szeroką gamę rozwiązań do bram posesyjnych, przemysłowych, parkingowych oraz systemów kontroli dostępu. Dzięki temu użytkownik może dopasować odpowiedni napęd zarówno do lekkiej bramy przydomowej, jak i ciężkiej bramy przemysłowej.

BFT należy do międzynarodowej grupy SOMFY i działa w ponad 120 krajach świata. Producent stale rozwija swoje technologie, koncentrując się na bezpieczeństwie, energooszczędności oraz inteligentnym sterowaniu automatyką. Wiele urządzeń wyposażonych jest w silniki 24V zapewniające cichą pracę, płynne spowolnienia oraz wykrywanie przeszkód zwiększające bezpieczeństwo użytkowników.

Ogromną popularnością cieszą się napędy BFT do bram skrzydłowych oraz przesuwnych, takie jak serie PHOBOS, KUSTOS, DEIMOS czy ARES. Produkty te wykorzystywane są zarówno w instalacjach prywatnych, jak i komercyjnych, gdzie liczy się niezawodność oraz odporność na intensywną eksploatację.

Marka oferuje również szeroką gamę akcesoriów, takich jak piloty BFT, fotokomórki, lampy ostrzegawcze, centrale sterujące czy systemy radiowe. Wszystkie elementy tworzą spójny i nowoczesny system automatyki bramowej.

✓ BFT to połączenie włoskiej jakości, nowoczesnych technologii oraz wieloletniego doświadczenia w branży automatyki do bram i systemów kontroli dostępu.

Rozwiązania BFT znajdują zastosowanie w domach jednorodzinnych, wspólnotach mieszkaniowych, parkingach, obiektach przemysłowych oraz przestrzeni publicznej. Producent oferuje zarówno automatykę do bram posesyjnych, jak i zaawansowane systemy szlabanów, słupków automatycznych oraz kontroli ruchu pojazdów.

Dzięki połączeniu nowoczesnego designu, trwałości oraz inteligentnych funkcji sterowania produkty BFT należą do najczęściej wybieranych systemów automatyki bramowej w Europie.

MONTAŻ

Profesjonalna instalacja systemów antyterrorystycznych BFT – zespół HERZ do Twojej dyspozycji

W HERZ doskonale rozumiemy, jak kluczowe znaczenie ma bezpieczeństwo – zarówno w przestrzeni publicznej, jak i prywatnej. Dlatego nasz wykwalifikowany zespół specjalistów oferuje kompleksową obsługę w zakresie instalacji zaawansowanych systemów zabezpieczeń antyterrorystycznych, takich jak automatyczne słupki parkingowe renomowanej marki BFT.

Dzięki wieloletniemu doświadczeniu i eksperckiej wiedzy jesteśmy w stanie nie tylko zrealizować precyzyjny i bezpieczny montaż, ale także pomóc naszym klientom na etapie doboru technologii oraz szczegółowej wyceny inwestycji. Zawsze dopasowujemy rozwiązania do konkretnych potrzeb i uwarunkowań technicznych – tak, by zapewnić maksymalną skuteczność i niezawodność działania systemu.

Zaufaj HERZ – Twojemu partnerowi w zakresie nowoczesnych systemów bezpieczeństwa.

tel. +48 797108180