HERZ Systemy zabezpieczeń, ul.Ługi 74, 05-400 Otwock

tel. (22) 788 10 44, 797 108 180, e-mail: sklep@napedy24.pl

Dane aktualne na dzień: 23-10-2026 08:02

Link do produktu: https://napedy24.pl/slupek-parkingowy-gazowy-polautomatyczny-bft-dampy-b-219500-ral-p-12353.html

Słupek parkingowy gazowy półautomatyczny BFT DAMPY B 219/500 - RAL

CZAS WYSYŁKI	**6-8 tygodni**
NUMER KATALOGOWY	**DAMPY B 219/500 - RAL**
KOD PRODUCENTA	**P970084 00101**
PRODUCENT	**BFT**
PRODUCENT	**BFT**
WERSJA WYKONANIA	**SŁUPEK PÓŁAUTOMATCZNY**
STOPIEŃ ZABEZPIECZENIA	**SECURITY**
WYKOŃCZENIE	**Stal nierdzewna i farba RAL kolor na zamówienie**
ŚREDNICA SŁUPKA	**219 mm**
WYSOKOŚĆ SŁUPKA	**490 mm**
OŚWIETLENIE OSTRZEGAWCZE	**NIE**

OPIS PRODUKTU

Słupek parkingowy półautomatyczny BFT DAMPY B 219/500 - RAL

Wersja ze stali nierdzewnej pokrytej lakierem RAL kolor na zamówienie.

Średnica cylindra 220 mm, wysokość 500 mm. Odblokowanie za pomocą klucza trójkątnego

Zapory drogowe BFT DAMPY B są przeznaczone do blokowania przejazdu w miejscach, w których dopuszczalny jest ruch pieszych. Specjalna konstrukcja ze sprężyną gazową umożliwia montaż również tam, gdzie nie można przeprowadzić instalacji elektrycznej. Odblokowanie zapory odbywa się za pomocą specjalnego klucza – sprężyna gazowa samoczynnie podniesie zaporę. Wyjątkowo proste chowanie zapory poprzez nacisk np. stopą (ok. 100N) – zapora zablokuje się w pozycji opuszczonej. Zapory drogowe są szczególnie zalecane w miejscach wymagających spójności architektonicznej bądź szczególnej formy zabezpieczenia. Bogata gama modeli umożliwia dobór rozwiązania idealnego dla Klienta.

Firma Herz posiada wieloletnie doświadczenie projektowe umożliwiające dopasowanie najlepszego rozwiązania do zabezpieczenia każdego rodzaju obiektu.
Zapewniamy także montaż elementów bezpieczeństwa i urządzeń

antyterrorystycznych wraz z serwisem.

Skontaktuj się z nami. Odpowiemy na wszelkie pytania.

Konsultacje:
Tel. +48 660 446 204
e-mail: biuro@herz.waw.pl

Projektowanie:
Tel. +48 733 335 207, 733 335 208
e-mail: biuro@herz.waw.pl

DANE TECHNICZNE

DANE TECHNICZNE SŁUPKA PÓŁAUTOMATYCZNEGO GAZOWEGO BFT DAMPY B

Parametr	DAMPY B 115/500	DAMPY B 115/500 - RAL	DAMPY B 115/500 I
Wysokość słupka	500 mm	500 mm	500 mm
Średnica słupka	114 mm	114 mm	114 mm
Grubość słupka	4 mm	4 mm	4 mm
Ruch słupka	Za pomocą wewnętrznej sprężyny gazowej	Za pomocą wewnętrznej sprężyny gazowej	Za pomocą wewnętrznej sprężyny gazowej
Odporność na uderzenia	5000 J	5000 J	5000 J
Odporność na wyłamanie	30000 J	30000 J	30000 J
Blokada słupka	Za pomocą klucza trójkątnego	Za pomocą klucza trójkątnego	Za pomocą klucza trójkątnego
Wykończenie słupka	Powłoka kataforetyczna i farba RAL 7015	Powłoka kataforetyczna i farba RAL kolor na zamówienie	Stal nierdzewna AISI 304

Parametr	DAMPY B 219/500	DAMPY B 219/500 - RAL	DAMPY B 219/500 I
Wysokość słupka	490 mm	490 mm	490 mm
Średnica słupka	219 mm	219 mm	219 mm
Grubość słupka	5 mm	5 mm	5 mm
Ruch słupka	Za pomocą wewnętrznej sprężyny gazowej	Za pomocą wewnętrznej sprężyny gazowej	Za pomocą wewnętrznej sprężyny gazowej

Odporność na uderzenia	15000 J	15000 J	15000 J
Odporność na wyłamanie	150000 J	150000 J	150000 J
Blokada słupka	Za pomocą klucza trójkątnego	Za pomocą klucza trójkątnego	Za pomocą klucza trójkątnego
Wykończenie słupka	Powłoka kataforetyczna i farba RAL 7015	Powłoka kataforetyczna i farba RAL kolor na zamówienie	Stal nierdzewna AISI 304

Parametr	DAMPY B 219/500 L	DAMPY B 219/500 L - RAL	DAMPY B 219/500 LI
Wysokość słupka	490 mm	490 mm	490 mm
Średnica słupka	219 mm	219 mm	219 mm
Grubość słupka	5 mm	5 mm	5 mm
Ruch słupka	Za pomocą wewnętrznej sprężyny gazowej	Za pomocą wewnętrznej sprężyny gazowej	Za pomocą wewnętrznej sprężyny gazowej
Odporność na uderzenia	15000 J	15000 J	15000 J
Odporność na wyłamanie	150000 J	150000 J	150000 J
Blokada słupka	Za pomocą klucza trójkątnego	Za pomocą klucza trójkątnego	Za pomocą klucza trójkątnego
Wykończenie słupka	Powłoka kataforetyczna i farba RAL 7015	Powłoka kataforetyczna i farba RAL kolor na zamówienie	Stal nierdzewna AISI 304

Parametr	DAMPY B 219/700	DAMPY B 219/700 - RAL	DAMPY B 219/700 I
Wysokość słupka	700 mm	700 mm	700 mm
Średnica słupka	219 mm	219 mm	219 mm
Grubość słupka	5 mm	5 mm	5 mm
Ruch słupka	Za pomocą wewnętrznej sprężyny gazowej	Za pomocą wewnętrznej sprężyny gazowej	Za pomocą wewnętrznej sprężyny gazowej
Odporność na uderzenia	15000 J	15000 J	15000 J
Odporność na wyłamanie	150000 J	150000 J	150000 J

Blokada słupka	Za pomocą klucza trójkątnego	Za pomocą klucza trójkątnego	Za pomocą klucza trójkątnego
Wykończenie słupka	Powłoka kataforetyczna i farba RAL 7015	Powłoka kataforetyczna i farba RAL kolor na zamówienie	Stal nierdzewna AISI 304

Parametr	DAMPY B 219/700 L	DAMPY B 219/700 L - RAL	DAMPY B 219/700 LI
Wysokość słupka	700 mm	700 mm	700 mm
Średnica słupka	219 mm	219 mm	219 mm
Grubość słupka	5 mm	5 mm	5 mm
Ruch słupka	Za pomocą wewnętrznej sprężyny gazowej	Za pomocą wewnętrznej sprężyny gazowej	Za pomocą wewnętrznej sprężyny gazowej
Odporność na uderzenia	15000 J	15000 J	15000 J
Odporność na wyłamanie	150000 J	150000 J	150000 J
Blokada słupka	Za pomocą klucza trójkątnego	Za pomocą klucza trójkątnego	Za pomocą klucza trójkątnego
Wykończenie słupka	Powłoka kataforetyczna i farba RAL 7015	Powłoka kataforetyczna i farba RAL kolor na zamówienie	Stal nierdzewna AISI 304

WYMIARY

WYMIARY SŁUPKA PÓŁAUTOMATYCZNEGO GAZOWEGO BFT DAMPY B

HERZ Systemy zabezpieczeń, ul.Ługi 74, 05-400 Otwock

tel. (22) 788 10 44, 797 108 180, e-mail: sklep@napedy24.pl

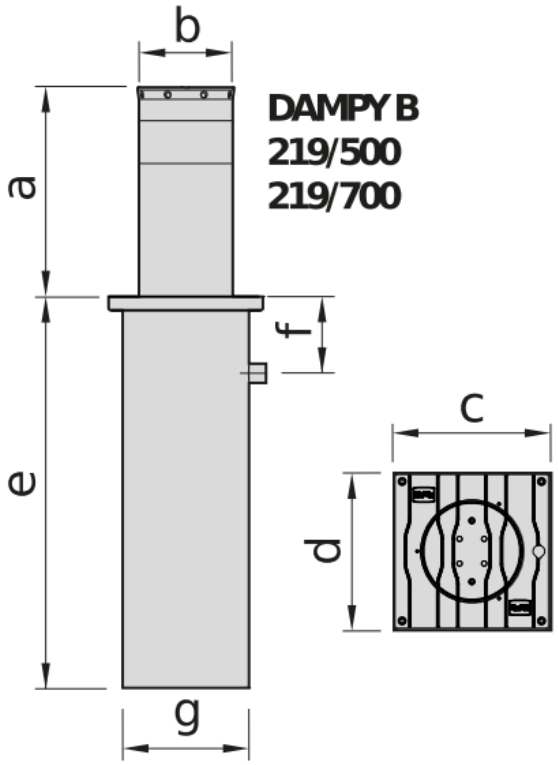

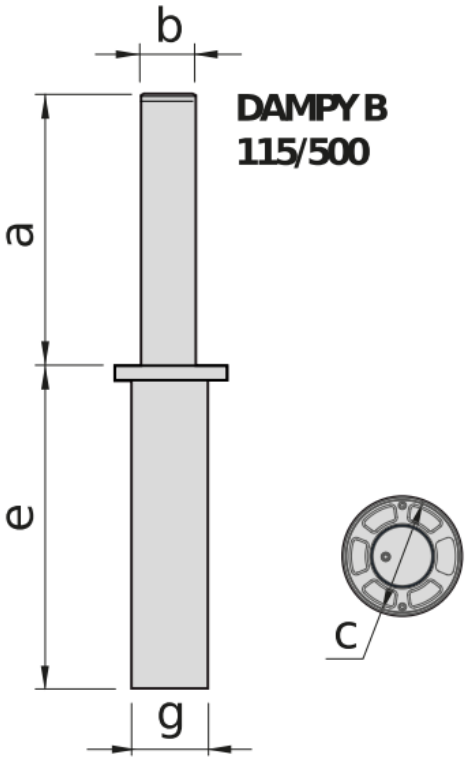

MODEL	a	b	c	d	e	f	g
DAMPY B 219/500	490						