HERZ Systemy zabezpieczeń, ul.Ługi 74, 05-400 Otwock

tel. (22) 788 10 44, 797 108 180, e-mail: sklep@napedy24.pl

Dane aktualne na dzień: 22-10-2026 09:55

Link do produktu: https://napedy24.pl/slupek-parkingowy-gazowy-polautomatyczny-bft-dampy-b-219700-ral-p-12354.html

Słupek parkingowy gazowy półautomatyczny BFT DAMPY B 219/700 - RAL

CZAS WYSYŁKI	**2-3 dni**
NUMER KATALOGOWY	**DAMPY B 219/700 - RAL**
KOD PRODUCENTA	**P970086 00101**
PRODUCENT	**BFT**
PRODUCENT	**BFT**
WERSJA WYKONANIA	**SŁUPEK PÓŁAUTOMATCZNY**
STOPIEŃ ZABEZPIECZENIA	**SECURITY**
WYKOŃCZENIE	**Stal nierdzewna i farba RAL kolor na zamówienie**
ŚREDNICA SŁUPKA	**219 mm**
WYSOKOŚĆ SŁUPKA	**700 mm**
OŚWIETLENIE OSTRZEGAWCZE	**NIE**

OPIS PRODUKTU

Zapora drogowa BFT DAMPY B 219/700 - RAL ze sprężyną gazową.

Wersja ze stali nierdzewnej pokrytej lakierem RAL kolor na zamówienie.

Parametry techniczne: średnica cylindra 210 mm, wysokość 700 mm. Blokowanie za pomocą klucza trójkątnego
Zapory drogowe przeznaczone do blokowania przejazdu w miejscach, w których dopuszczalny jest ruch pieszych. Specjalna konstrukcja słupka parkingowego ze sprężyną gazową umożliwia montaż również tam, gdzie nie można przeprowadzić instalacji elektrycznej.
Odblokowanie zapory odbywa się za pomocą specjalnego klucza – sprężyna gazowa samoczynnie podniesie zaporę.
Wyjątkowo proste chowanie zapory poprzez nacisk np. stopą (ok. 100N) – zapora zablokuje się w pozycji opuszczonej.
Zapory drogowe są szczególnie zalecane w miejscach wymagających spójności architektonicznej bądź szczególnej formy zabezpieczenia.

Firma Herz posiada wieloletnie doświadczenie projektowe umożliwiające dopasowanie najlepszego rozwiązania do zabezpieczenia każdego rodzaju obiektu.
Zapewniamy także montaż elementów bezpieczeństwa i urządzeń antyterrorystycznych wraz z serwisem.

Skontaktuj się z nami. Odpowiemy na wszelkie pytania.

Konsultacje:
Tel. +48 660 446 204
e-mail: biuro@herz.waw.pl

Projektowanie:
Tel. +48 733 335 207, 733 335 208
e-mail: biuro@herz.waw.pl

DANE TECHNICZNE

DANE TECHNICZNE SŁUPKA PÓŁAUTOMATYCZNEGO GAZOWEGO BFT DAMPY B

Parametr	DAMPY B 115/500	DAMPY B 115/500 - RAL	DAMPY B 115/500 I
Wysokość słupka	500 mm	500 mm	500 mm
Średnica słupka	114 mm	114 mm	114 mm
Grubość słupka	4 mm	4 mm	4 mm
Ruch słupka	Za pomocą wewnętrznej sprężyny gazowej	Za pomocą wewnętrznej sprężyny gazowej	Za pomocą wewnętrznej sprężyny gazowej
Odporność na uderzenia	5000 J	5000 J	5000 J
Odporność na wyłamanie	30000 J	30000 J	30000 J
Blokada słupka	Za pomocą klucza trójkątnego	Za pomocą klucza trójkątnego	Za pomocą klucza trójkątnego
Wykończenie słupka	Powłoka kataforetyczna i farba RAL 7015	Powłoka kataforetyczna i farba RAL kolor na zamówienie	Stal nierdzewna AISI 304

Parametr	DAMPY B 219/500	DAMPY B 219/500 - RAL	DAMPY B 219/500 I
Wysokość słupka	490 mm	490 mm	490 mm
Średnica słupka	219 mm	219 mm	219 mm
Grubość słupka	5 mm	5 mm	5 mm
Ruch słupka	Za pomocą wewnętrznej sprężyny gazowej	Za pomocą wewnętrznej sprężyny gazowej	Za pomocą wewnętrznej sprężyny gazowej

Odporność na uderzenia	15000 J	15000 J	15000 J
Odporność na wyłamanie	150000 J	150000 J	150000 J
Blokada słupka	Za pomocą klucza trójkątnego	Za pomocą klucza trójkątnego	Za pomocą klucza trójkątnego
Wykończenie słupka	Powłoka kataforetyczna i farba RAL 7015	Powłoka kataforetyczna i farba RAL kolor na zamówienie	Stal nierdzewna AISI 304

Parametr	DAMPY B 219/500 L	DAMPY B 219/500 L - RAL	DAMPY B 219/500 LI
Wysokość słupka	490 mm	490 mm	490 mm
Średnica słupka	219 mm	219 mm	219 mm
Grubość słupka	5 mm	5 mm	5 mm
Ruch słupka	Za pomocą wewnętrznej sprężyny gazowej	Za pomocą wewnętrznej sprężyny gazowej	Za pomocą wewnętrznej sprężyny gazowej
Odporność na uderzenia	15000 J	15000 J	15000 J
Odporność na wyłamanie	150000 J	150000 J	150000 J
Blokada słupka	Za pomocą klucza trójkątnego	Za pomocą klucza trójkątnego	Za pomocą klucza trójkątnego
Wykończenie słupka	Powłoka kataforetyczna i farba RAL 7015	Powłoka kataforetyczna i farba RAL kolor na zamówienie	Stal nierdzewna AISI 304

Parametr	DAMPY B 219/700	DAMPY B 219/700 - RAL	DAMPY B 219/700 I
Wysokość słupka	700 mm	700 mm	700 mm
Średnica słupka	219 mm	219 mm	219 mm
Grubość słupka	5 mm	5 mm	5 mm
Ruch słupka	Za pomocą wewnętrznej sprężyny gazowej	Za pomocą wewnętrznej sprężyny gazowej	Za pomocą wewnętrznej sprężyny gazowej
Odporność na uderzenia	15000 J	15000 J	15000 J
Odporność na wyłamanie	150000 J	150000 J	150000 J

Blokada słupka	Za pomocą klucza trójkątnego	Za pomocą klucza trójkątnego	Za pomocą klucza trójkątnego
Wykończenie słupka	Powłoka kataforetyczna i farba RAL 7015	Powłoka kataforetyczna i farba RAL kolor na zamówienie	Stal nierdzewna AISI 304

Parametr	DAMPY B 219/700 L	DAMPY B 219/700 L - RAL	DAMPY B 219/700 LI
Wysokość słupka	700 mm	700 mm	700 mm
Średnica słupka	219 mm	219 mm	219 mm
Grubość słupka	5 mm	5 mm	5 mm
Ruch słupka	Za pomocą wewnętrznej sprężyny gazowej	Za pomocą wewnętrznej sprężyny gazowej	Za pomocą wewnętrznej sprężyny gazowej
Odporność na uderzenia	15000 J	15000 J	15000 J
Odporność na wyłamanie	150000 J	150000 J	150000 J
Blokada słupka	Za pomocą klucza trójkątnego	Za pomocą klucza trójkątnego	Za pomocą klucza trójkątnego
Wykończenie słupka	Powłoka kataforetyczna i farba RAL 7015	Powłoka kataforetyczna i farba RAL kolor na zamówienie	Stal nierdzewna AISI 304

WYMIARY

WYMIARY SŁUPKA PÓŁAUTOMATYCZNEGO GAZOWEGO BFT DAMPY B

HERZ Systemy zabezpieczeń, ul.Ługi 74, 05-400 Otwock

tel. (22) 788 10 44, 797 108 180, e-mail: sklep@napedy24.pl

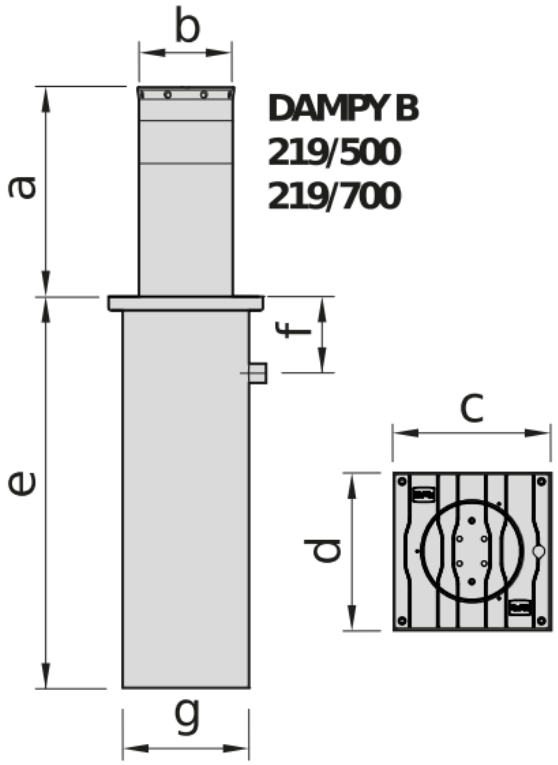

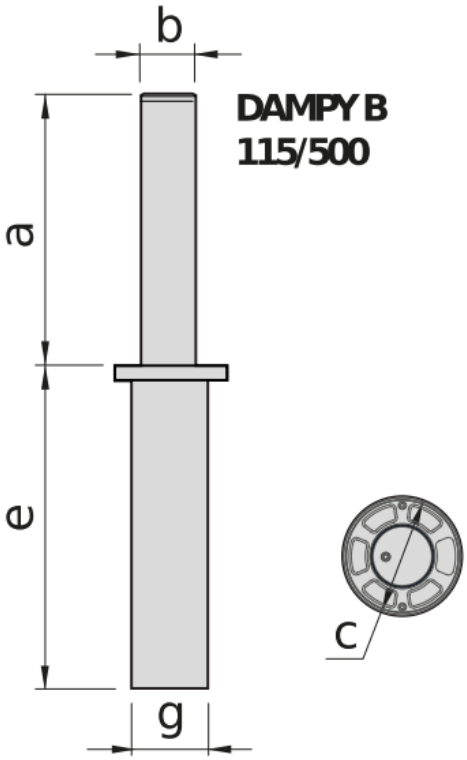

MODEL	a	b	c	d	e	f	g
DAMPY B 219/500	490						