HERZ Systemy zabezpieczeń, ul.Ługi 74, 05-400 Otwock

tel. (22) 788 10 44, 797 108 180, e-mail: sklep@napedy24.pl

Dane aktualne na dzień: 23-10-2026 22:08

Link do produktu: https://napedy24.pl/slupek-parkingowy-polautomatyczny-hormann-s275-800g-led-stal-malowana-p-4486.html

Słupek parkingowy półautomatyczny HORMANN S 275-800 G LED - stal malowana

DOSTĘPNOŚĆ

Produkt na zamówienie
Skontaktuj się z nami w celu potwierdzenia dostępności i terminu realizacji.

CZAS WYSYŁKI	**zapytaj o termin wysyłki**
NUMER KATALOGOWY	**4486**
KOD PRODUCENTA	**S 275-800 G LED 4515209**
PRODUCENT	**HÖRMANN**
PRODUCENT	**HÖRMANN**
WERSJA WYKONANIA	**SŁUPEK PÓŁAUTOMATCZNY**
WYKOŃCZENIE	**STAL LAKIEROWANA**
ŚREDNICA SŁUPKA	**273 mm**
WYSOKOŚĆ SŁUPKA	**800 mm**
OŚWIETLENIE OSTRZEGAWCZE	**25 LED**

OPIS PRODUKTU

Słupki półautomatyczne typu G ze zintegrowaną sprężyną gazową
Słupek S 275-800 G LED Stal malowana (standardowy kolor: szary antracyt)
+ Zamek standardowy z 2 kluczami
+ Taśma oświetleniowa z 25 diodami LED

Słupki parkingowe półautomatyczne są najczęstszym elementem stosowanym do kontroli dostępu. Możliwość zamontowania słupków drogowych jest praktycznie nieograniczone i co najważniejsze blokady drogowe stanowią niezawodne zarządzanie dostępem i przejazdem pojazdów.
Bollardy parkingowe wysuwane z ziemi są poddawane wnikliwym badaniom jakości i bezpieczeństwa w celu zagwarantowania najlepszego produkty o najwyższym poziomie stabilności i odporności na działanie temperatur i warunków atmosferycznych.
Sterowanie słupkiem półautomatycznym może być indywidualnie dopasowane do konkretnej inwestycji z możliwością łączenia różnych wersji pod względem wykończenia i wyglądu zapór drogowych.
Wszystkie cylindry w słupkach serii Security Line i High Security Line mają identyczny wygląd dlatego zapory parkingowe półautomatyczne świetnie komponują się z całościową koncepcji architektonicznej, nie burząc wyglądu krajobrazu przestrzeni miejskich.

Słupki parkingowe półautomatyczne z serii Security Line obejmuje bollardy służące do codziennej kontroli wjazdu na parkingi, tereny handlowe i przemysłowe, na parking firmy czy strefę ruchu pieszego. Security Line to słupki automatyczne, półautomatyczne, przenośne i stałe. Dodatkowo oferujemy wzmocnione słupki antyterrorystyczne zapewniające wyższy poziom ochrony.

Słupek S 275-800 G LED
• Do obiektów o małym natężeniu ruchu
(ok. 5 uruchomień na dobę)
• Nie wymagają zasilania energią elektryczną
• Manualne opuszczanie słupka przez dociśnięcie pokrywy
i automatyczne podnoszenie wspomagane zintegrowaną
sprężyną gazową
Pasek świateł z 25 diodami LED
• Lepsza widoczność w nocy
• Światło ostrzegawcze podczas podnoszenia i opuszczania słupka
• Na całym obwodzie

Firma Herz posiada wieloletnie doświadczenie projektowe umożliwiające dopasowanie najlepszego rozwiązania do zabezpieczenia każdego rodzaju obiektu.
Zapewniamy także montaż elementów bezpieczeństwa i urządzeń antyterrorystycznych wraz z serwisem.

Skontaktuj się z nami. Odpowiemy na wszelkie pytania.

Konsultacje:
Tel. +48 660 446 204
e-mail: biuro@herz.waw.pl

Projektowanie:
Tel. +48 733 335 207, 733 335 208
e-mail: biuro@herz.waw.pl

DANE TECHNICZNE

HERZ Systemy zabezpieczeń, ul.Ługi 74, 05-400 Otwock

tel. (22) 788 10 44, 797 108 180, e-mail: sklep@napedy24.pl

DANE TECHNICZNE SŁUPKA HORMANN	**S 275-800 G**
Średnica	273 mm
Wysokość	800 mm
Prędkość podnoszenia	20 cm/s
Prędkość opuszczania	ręcznie
Klasa odporności na obciążenia wg EN 124	D400 (40 ton)
Zintegrowana sprężyna gazowa	●
Liczba uruchomień (ok. na dobę)	5
Całkowita liczba uruchomień (maks. żywotność)	3000000
Energia uderzenia powodująca zniszczenie	250000 J
Energia uderzenia niepowodująca zniszczenia	40000 J
Zakres temperatur	–40 °C – +70 °C

● wyposażenie standardowe

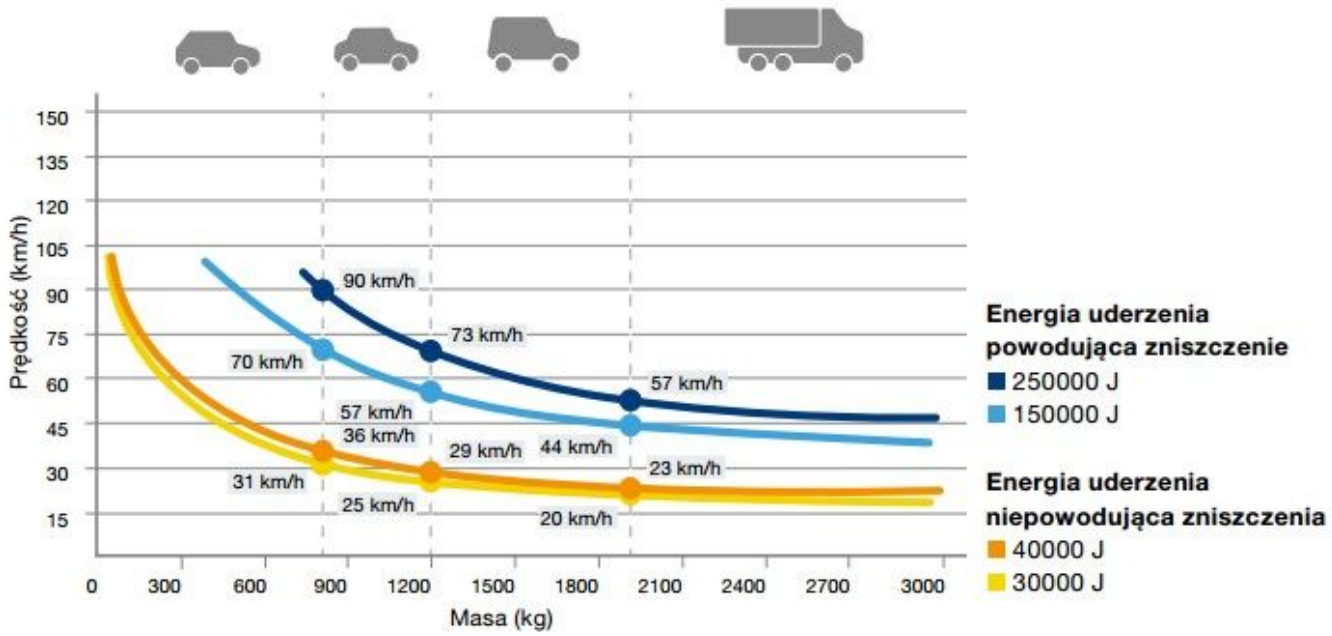

WYMIARY INSTALACYJNE

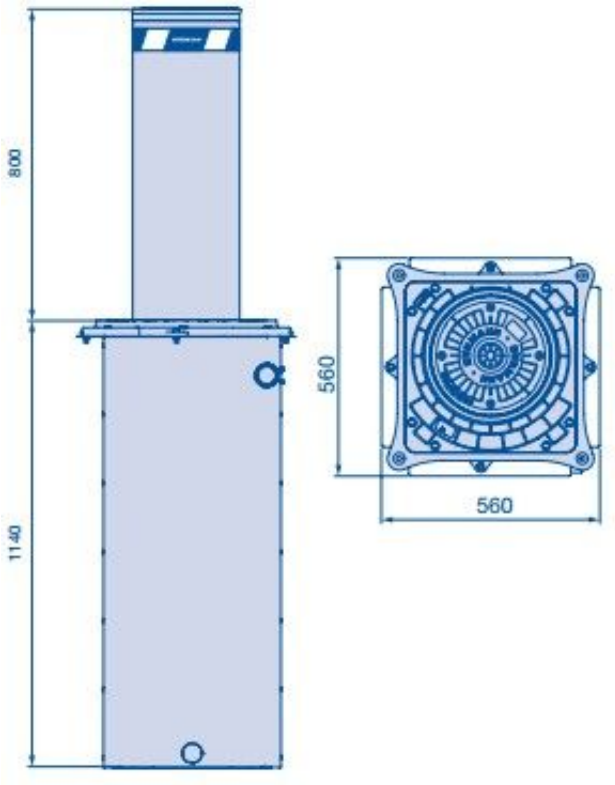

MONTAŻ

Istnieje możliwość montażu urządzania przez profesjonalnego instalatora produktów **HÖRMANN**.

W przypadku chęci poznania szczegółów montażu prosimy o kontakt z naszym biurem handlowym:

tel. +48 797108180

HÖRMANN

Branża budowlana kojarzy dziś bramy, drzwi, ościeżnice oraz napędy przede wszystkim z firmą **Hörmann** - największym producentem w Europie.

Konsekwentny rozwój firmy rodzinnej pozwolił na przestrzeni dziesięcioleci osiągnąć ustabilizowaną pozycję na rynku.
Marka **Hörmann** jest gwarancją najnowszych rozwiązań i najwyższej jakości w trosce o Klienta.

Grupa **Hörmann** jest największym w Europie oferentem drzwi i bram. Od momentu założenia przedsiębiorstwa w 1935 roku wyprodukowano i sprzedano na całym świecie ponad 20 milionów egzemplarzy bram. W 40 wyspecjalizowanych zakładach w Europie,

Ameryce Północnej i Azji ponad 6000 pracowników pracuje nad rozwojem i produkcją najwyższej jakości bram, drzwi, ościeżnic i napędów, z których korzystają zarówno prywatni inwestorzy, jak i podmioty gospodarcze. Główną siedzibą grupy **Hörmann**, która powadzi działalność na całym świecie, jest małe miasteczko Steinhagen w Westfalii, w Niemczech. To przedsiębiorstwo, pozostające nadal w rękach jednej rodziny, wygenerowało w ubiegłym roku obrót w wysokości ponad 1 miliarda euro.
Firma **Hörmann** posiada ponad 100 własnych oddziałów dystrybucyjnych w przeszło 40 krajach, a w ponad 50 kolejnych jest reprezentowana przez autoryzowanych partnerów handlowych.

HÖRMANN

Hörmann – niemiecka jakość, która od lat wyznacza standardy w branży bram i drzwi

W świecie nowoczesnego budownictwa coraz większą uwagę zwraca się nie tylko na estetykę, ale również na bezpieczeństwo, komfort użytkowania i energooszczędność. Jedną z marek, która od dekad konsekwentnie łączy te cechy w swoich produktach, jest Hörmann – europejski lider w produkcji bram garażowych, drzwi oraz systemów automatyki.

Historia marki Hörmann

Firma Hörmann została założona w Niemczech i od ponad 80 lat rozwija innowacyjne rozwiązania dla budownictwa mieszkaniowego oraz przemysłowego. Marka zasłynęła przede wszystkim dzięki nowoczesnym bramom garażowym, które szybko zdobyły uznanie klientów w całej Europie. Dziś produkty Hörmann są dostępne w wielu krajach świata i uchodzą za synonim trwałości oraz precyzyjnego wykonania.

Dlaczego klienci wybierają Hörmann?

1. Niemiecka precyzja wykonania

Produkty marki Hörmann projektowane są z myślą o wieloletnim użytkowaniu. Solidne materiały, nowoczesne technologie produkcji oraz rygorystyczne testy jakości sprawiają, że bramy i drzwi tej marki są wyjątkowo trwałe i odporne na codzienną eksploatację.

2. Nowoczesny design

Hörmann doskonale rozumie potrzeby współczesnych inwestorów. W ofercie producenta znaleźć można zarówno minimalistyczne bramy idealnie pasujące do nowoczesnych domów, jak i klasyczne wzory dla tradycyjnej architektury. Duży wybór kolorów, przetłoczeń i wykończeń pozwala stworzyć spójną estetykę całej posesji.

3. Bezpieczeństwo na najwyższym poziomie

Marka Hörmann od lat inwestuje w rozwiązania zwiększające bezpieczeństwo użytkowników. Nowoczesne systemy zabezpieczeń chronią przed próbą włamania, a inteligentne napędy oraz czujniki zwiększają komfort codziennego użytkowania.

Produkty spełniają europejskie normy bezpieczeństwa i są regularnie testowane pod kątem niezawodności.

4. Komfort i automatyka

Automatyczne napędy Hörmann pozwalają wygodnie sterować bramą za pomocą pilota, smartfona lub systemu inteligentnego domu. Coraz więcej użytkowników integruje rozwiązania marki z nowoczesną automatyką budynkową, co dodatkowo zwiększa funkcjonalność całego domu.

Najpopularniejsze produkty Hörmann

Oferta marki jest bardzo szeroka i obejmuje między innymi:

- bramy garażowe segmentowe,
- bramy uchylne,
- drzwi zewnętrzne,
- drzwi stalowe i techniczne,
- napędy do bram,
- systemy kontroli dostępu,
- rozwiązania przemysłowe.

Szczególną popularnością cieszą się bramy segmentowe Hörmann, które łączą wysoką izolację termiczną z nowoczesnym wyglądem i cichą pracą.

Ekologia i zrównoważony rozwój

Hörmann coraz mocniej stawia również na ekologiczne rozwiązania. Firma oferuje produkty neutralne pod względem emisji CO_2 oraz wykorzystuje nowoczesne technologie ograniczające wpływ produkcji na środowisko. To ważny argument dla klientów budujących energooszczędne i nowoczesne domy.

Opinie użytkowników

Klienci doceniają markę Hörmann przede wszystkim za niezawodność, wysoką kulturę pracy napędów oraz estetykę wykonania. W wielu internetowych dyskusjach użytkownicy podkreślają także długowieczność produktów i bezproblemowe działanie przez lata użytkowania.

Hörmann – inwestycja na lata

Wybór odpowiedniej bramy garażowej lub drzwi wejściowych to decyzja podejmowana na wiele lat. Marka Hörmann od lat udowadnia, że połączenie jakości, bezpieczeństwa i nowoczesnego wzornictwa może iść w parze z codziennym komfortem użytkowania.

Dzięki szerokiej ofercie oraz nowoczesnym technologiom produkty Hörmann doskonale sprawdzają się zarówno w domach jednorodzinnych, jak i w obiektach przemysłowych. To marka, której zaufały miliony klientów na całym świecie.

MONTAŻ

Firma PPHU HERZ Otwock specjalizuje się w profesjonalnym montażu produktów renomowanej marki Hörmann, będącej jednym z liderów w branży nowoczesnych systemów garażowych i stolarki otworowej. Od lat zapewniamy naszym klientom kompleksową obsługę obejmującą doradztwo, sprzedaż oraz fachowy montaż bram garażowych, drzwi, napędów i automatyki Hörmann. Stawiamy na najwyższą jakość wykonania, precyzję oraz terminowość realizacji każdego zlecenia. Dzięki doświadczeniu oraz znajomości nowoczesnych technologii jesteśmy w stanie dopasować rozwiązania idealnie do potrzeb klientów indywidualnych i firm. Produkty Hörmann wyróżniają się trwałością, bezpieczeństwem oraz nowoczesnym designem, a ich profesjonalny montaż gwarantuje wieloletnią i bezproblemową eksploatację. Wybierając PPHU HERZ Otwock, klienci otrzymują sprawdzone rozwiązania oraz pewność solidnie wykonanej usługi.

Istnieje możliwość montażu urządzania przez profesjonalnego instalatora produktów **HÖRMANN**.

HERZ Systemy zabezpieczeń, ul.Ługi 74, 05-400 Otwock

tel. (22) 788 10 44, 797 108 180, e-mail: sklep@napedy24.pl

W przypadku chęci poznania szczegółów montażu prosimy o kontakt z naszym biurem handlowym:

tel. +48 797 108 180