HERZ Systemy zabezpieczeń, ul.Ługi 74, 05-400 Otwock

tel. (22) 788 10 44, 797 108 180, e-mail: sklep@napedy24.pl

Dane aktualne na dzień: 22-10-2026 11:16

Link do produktu: https://napedy24.pl/slupek-parkingowy-staly-bft-ranch-b-219700-li-p-4164.html

Słupek parkingowy stały BFT RANCH B 219/700 LI

CZAS WYSYŁKI	**6-8 tygodni**
NUMER KATALOGOWY	**P970082 00004**
KOD PRODUCENTA	**RANCH B 219/700 LI**
PRODUCENT	**BFT**
PRODUCENT	**BFT**
WERSJA WYKONANIA	**SŁUPEK STAŁY**
STOPIEŃ ZABEZPIECZENIA	**SECURITY**
WYKOŃCZENIE	**Stal nierdzewna AISI 304**
ŚREDNICA SŁUPKA	**219 mm**
WYSOKOŚĆ SŁUPKA	**700 mm**
OŚWIETLENIE OSTRZEGAWCZE	**TAK**

OPIS PRODUKTU

Słupek parkingowy stały BFT RANCH B 219/700 LI

Wersja ze stali nierdzewnej AISI 304.

Kapelusz z oświetleniem LED

Słupki parkingowe BFT RANCH B przeznaczone są do stałego blokowania przejazdu. Szczególnie zalecane w lokalizacjach wymagających spójności architektonicznej, bądź szczególnej formy zabezpieczenia. Wymiary zapory są identyczne jak odpowiedniki zapór ruchomych. Nieruchome zapory drogowe używane do długotrwałego blokowania dostępu. Są mocowane do podłoża za pomocą sworzni i mają za zadanie zablokowanie dostępu lub drogi. Mogą uzupełniać działanie automatycznych lub półautomatycznych zapór drogowych.

Zapora stała o średnicy cylindra 220 mm i wysokości 700 mm. Wersja ze stali nierdzewnej z podświetleniem LED.

Firma Herz posiada wieloletnie doświadczenie projektowe umożliwiające dopasowanie najlepszego rozwiązania do zabezpieczenia każdego rodzaju obiektu.
Zapewniamy także montaż elementów bezpieczeństwa i urządzeń antyterrorystycznych wraz z serwisem.

Skontaktuj się z nami. Odpowiemy na wszelkie pytania.

Konsultacje:
Tel. +48 660 446 204
e-mail: biuro@herz.waw.pl

Projektowanie:
Tel. +48 733 335 207, 733 335 208
e-mail: biuro@herz.waw.pl

DANE TECHNICZNE

DANE TECHNICZNE SŁUPKA PARKINGOWEGO SLAŁEGO BFT RANCH B

Parametr	RANCH B 219/500	RANCH B 219/500 L	RANCH B 219/500 L-RAL	RANCH B 219/500 LI
Wysokość słupka	490 mm	490 mm	490 mm	490 mm
Średnica słupka	219 mm	219 mm	219 mm	219 mm
Grubość słupka	5 mm	5 mm	5 mm	5 mm
Odporność na uderzenia	150000 J	150000 J	150000 J	150000 J
Wykończenie słupka	Powłoka kataforetyczna i farba RAL 7015	Powłoka kataforetyczna i farba RAL 7015	Powłoka kataforetyczna i farba RAL kolor na zamówienie	Stal nierdzewna AISI 304

Parametr	RANCH B 219/700	RANCH B 219/700 L	RANCH B 219/700 L-RAL	RANCH B 219/700 LI
Wysokość słupka	700 mm	700 mm	700 mm	700 mm
Średnica słupka	219 mm	219 mm	219 mm	219 mm
Grubość słupka	5 mm	5 mm	5 mm	5 mm
Odporność na uderzenia	150000 J	150000 J	150000 J	150000 J
Wykończenie słupka	Powłoka kataforetyczna i farba RAL 7015	Powłoka kataforetyczna i farba RAL 7015	Powłoka kataforetyczna i farba RAL kolor na zamówienie	Stal nierdzewna AISI 304

WYMIARY

WYMIARY SŁUPKA PARKINGOWEGO SLAŁEGO BFT RANCH B

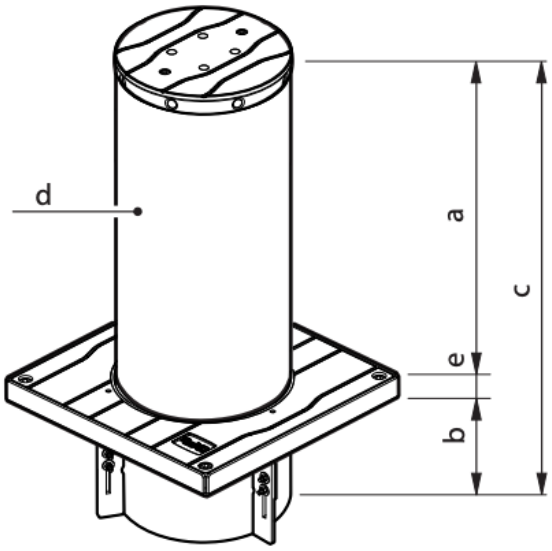

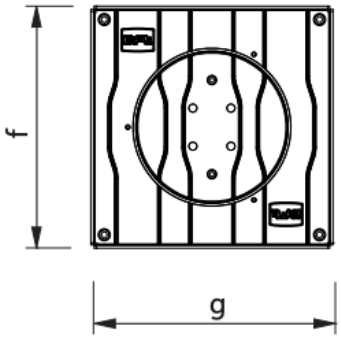

	a	b	c	d	e	f	g
RANCH B 219/500	490	178	692	Ø219	24	350	350
RANCH B 219/700	700	218	942				

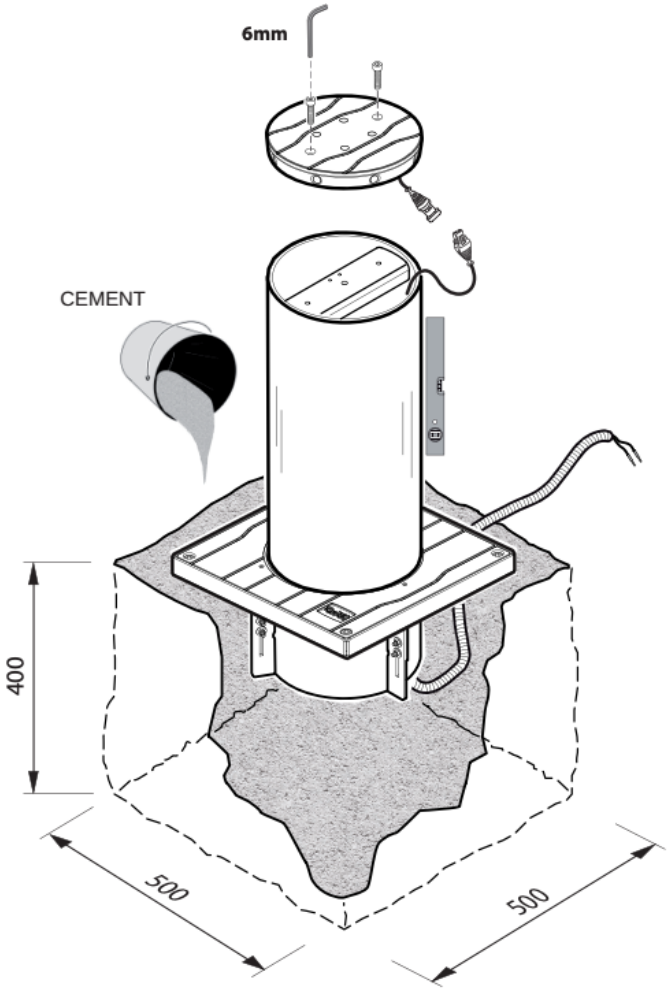

BFT

Automatyka do bram BFT – nowoczesne napędy i inteligentne systemy kontroli dostępu

BFT to jeden z najbardziej rozpoznawalnych producentów automatyki do bram, szlabanów oraz systemów kontroli dostępu na świecie. Marka od ponad 40 lat rozwija innowacyjne technologie przeznaczone dla domów prywatnych, osiedli mieszkaniowych, firm oraz obiektów przemysłowych.

Zobacz automatykę BFT

Napędy do bram

BFT oferuje nowoczesne napędy do bram przesuwnych, skrzydłowych oraz garażowych. Automatyka marki ceniona jest za płynną pracę, wysoką kulturę działania oraz niezawodność nawet przy intensywnej eksploatacji.

Inteligentne technologie

Systemy BFT wykorzystują zaawansowane rozwiązania umożliwiające sterowanie bramą pilotem, smartfonem oraz integrację z systemami smart home. Technologia U-Link pozwala na komunikację urządzeń oraz ich zdalne zarządzanie.

Bezpieczeństwo i trwałość

Automatyka BFT wyposażona jest w systemy wykrywania przeszkód, zabezpieczenia przeciążeniowe oraz nowoczesne centrale sterujące. Solidna konstrukcja urządzeń gwarantuje wieloletnią i bezpieczną pracę.

Dlaczego warto wybrać automatykę BFT?

Produkty BFT projektowane są z myślą o maksymalnym komforcie użytkowania oraz niezawodności działania. Marka oferuje szeroką gamę rozwiązań do bram posesyjnych, przemysłowych, parkingowych oraz systemów kontroli dostępu. Dzięki temu użytkownik może dopasować odpowiedni napęd zarówno do lekkiej bramy przydomowej, jak i ciężkiej bramy przemysłowej.

BFT należy do międzynarodowej grupy SOMFY i działa w ponad 120 krajach świata. Producent stale rozwija swoje technologie, koncentrując się na bezpieczeństwie, energooszczędności oraz inteligentnym sterowaniu automatyką. Wiele urządzeń wyposażonych jest w silniki 24V zapewniające cichą pracę, płynne spowolnienia oraz wykrywanie przeszkód zwiększające bezpieczeństwo użytkowników.

Ogromną popularnością cieszą się napędy BFT do bram skrzydłowych oraz przesuwnych, takie jak serie PHOBOS, KUSTOS, DEIMOS czy ARES. Produkty te wykorzystywane są zarówno w instalacjach prywatnych, jak i komercyjnych, gdzie liczy się niezawodność oraz odporność na intensywną eksploatację.

Marka oferuje również szeroką gamę akcesoriów, takich jak piloty BFT, fotokomórki, lampy ostrzegawcze, centrale sterujące czy systemy radiowe. Wszystkie elementy tworzą spójny i nowoczesny system automatyki bramowej.

✓ BFT to połączenie włoskiej jakości, nowoczesnych technologii oraz wieloletniego doświadczenia w branży automatyki do bram i systemów kontroli dostępu.

Rozwiązania BFT znajdują zastosowanie w domach jednorodzinnych, wspólnotach mieszkaniowych, parkingach, obiektach przemysłowych oraz przestrzeni publicznej. Producent oferuje zarówno automatykę do bram posesyjnych, jak i zaawansowane systemy szlabanów, słupków automatycznych oraz kontroli ruchu pojazdów.

Dzięki połączeniu nowoczesnego designu, trwałości oraz inteligentnych funkcji sterowania produkty BFT należą do najczęściej wybieranych systemów automatyki bramowej w Europie.

MONTAŻ

Profesjonalna instalacja systemów antyterrorystycznych BFT – zespół HERZ do Twojej dyspozycji

W HERZ doskonale rozumiemy, jak kluczowe znaczenie ma bezpieczeństwo – zarówno w przestrzeni publicznej, jak i prywatnej. Dlatego nasz wykwalifikowany zespół specjalistów oferuje kompleksową obsługę w zakresie instalacji zaawansowanych systemów zabezpieczeń antyterrorystycznych, takich jak automatyczne słupki parkingowe renomowanej marki BFT.

Dzięki wieloletniemu doświadczeniu i eksperckiej wiedzy jesteśmy w stanie nie tylko zrealizować precyzyjny i bezpieczny montaż, ale także pomóc naszym klientom na etapie doboru technologii oraz szczegółowej wyceny inwestycji. Zawsze dopasowujemy rozwiązania do konkretnych potrzeb i uwarunkowań technicznych – tak, by zapewnić maksymalną skuteczność i niezawodność działania systemu.

Zaufaj HERZ – Twojemu partnerowi w zakresie nowoczesnych systemów bezpieczeństwa.

tel. +48 797108180