HERZ Systemy zabezpieczeń, ul.Ługi 74, 05-400 Otwock

tel. (22) 788 10 44, 797 108 180, e-mail: sklep@napedy24.pl

Dane aktualne na dzień: 22-10-2026 06:10

Link do produktu: https://napedy24.pl/slupek-parkingowy-wyjmowany-rb344-30-114600h-p-5290.html

SŁUPEK PARKINGOWY WYJMOWANY RB344-30 114/600H

DOSTĘPNOŚĆ	**na zamówienie**
CZAS WYSYŁKI	**zapytaj o termin wysyłki**
NUMER KATALOGOWY	**5290**
KOD PRODUCENTA	**RB344-30 114/600H 10078**
PRODUCENT	**HERZ**
PRODUCENT	**HERZ**
WERSJA WYKONANIA	**SŁUPEK ZDEJMOWANY/PRZENOŚNY**
ŚREDNICA SŁUPKA	**114 mm**
WYSOKOŚĆ SŁUPKA	**600 mm**

OPIS PRODUKTU

SŁUPEK PARKINGOWY WYJMOWANY RB344-30 114/600H

Demontowalne bollardy parkingowe, słupki stacjonarne to jeszcze jedno ciekawe rozwiązanie do zarządzania kontrolą dostępu pojazdów

są szeroko stosowane jako bariery w celu zapewnienia kontroli dostępu pojazdów i zarządzania parkingami w zabezpieczonych obszarach. Dzięki różnorodności i szerokiej gamie dostępnych modeli, ten rodzaj rozwiązania staje się atrakcyjnym dodatkiem do różnych miejskich koncepcji architektonicznych.

Stacjonarne słupki parkingowe nie posiadają funkcji antyterrorystycznej, ale wciąż są świetnym rozwiązaniem do zarządzania ruchem.

Bollardy to świetne rozwiązanie przy organizacji strefy ruchu pieszych lub parkowania w pobliżu centrów handlowych, biurowców, instytucji publicznych i obszarów prywatnych. W odróżnieniu od stacjonarnych bollardow, bollardy demontowalne są odpowiednie dla instalacji w miejscach o małej intensywności ruchu pojazdów (np. tymczasowe wejście w określonych godzinach dnia).

Dane techniczne słupków parkingowych RB344

	RB344-13	RB344-16	RB344-19	RB344-21	RB344-30	RB344-36	RB344-39	RB344-31	RB344-37	RB344-40
TYP	Słupki ruchome									
ŚREDNICA	324				114	220	273	114	220	273
WYSOKOŚĆ	600	800	1000	1200	600			800		
GŁĘBOK	300									

HERZ Systemy zabezpieczeń, ul.Ługi 74, 05-400 Otwock

tel. (22) 788 10 44, 797 108 180, e-mail: sklep@napedy24.pl

OŚĆ MO NTAŻU	
MATERIA Ł	Szczotkowana stal nierdzewna AISI 304 Szczotkowana stal nierdzewna AISI316 Rura ocynkowana i malowana proszkowo (dowolna RAL na zapytanie)

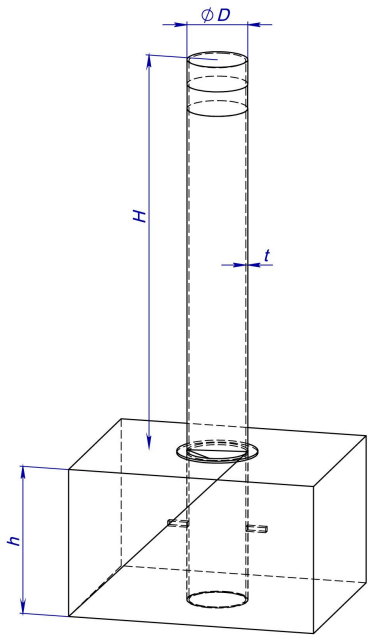

Model	RB344-30	RB344-36	RB344-39	RB344-31	RB344-37	RB344-40	RB344-13	RB344-16	RB344-19	RB344-21
Cylinder diameter, mm (D)	114	220	273	114	220	273	324			
Cylinder height, mm (H)	600			800		600		800	1000	1200