HERZ Systemy zabezpieczeń, ul.Ługi 74, 05-400 Otwock

tel. (22) 788 10 44, 797 108 180, e-mail: sklep@napedy24.pl

Dane aktualne na dzień: 22-10-2026 06:28

Link do produktu: https://napedy24.pl/slupek-zabezpieczajacy-staly-benito-fija-hp-220-x-1200mm-led-montaz-bezposrednio-na-nawierzchni-inox-p-13176.html

Słupek zabezpieczający stały BENITO FIJA HP Ø220 x 1200mm - LED, montaż bezpośrednio na nawierzchni, INOX

CZAS WYSYŁKI	**zapytaj o termin wysyłki**
NUMER KATALOGOWY	**(13176) HP220-12**
KOD PRODUCENTA	**FIJA HP220 1200**
PRODUCENT	**BENITO**

OPIS PRODUKTU

Słupek parkingowy BENITO FIJA HP220 – stabilność, którą widać i czuć

Ø220 x 1200mm

W dobrze zaprojektowanej przestrzeni miejskiej każdy detal ma znaczenie. **BENITO FIJA HP220** to słupek parkingowy, który nie tylko skutecznie chroni strefy piesze, ale też podkreśla ich uporządkowany, nowoczesny charakter.

Dzięki konstrukcji z solidną podstawą montażową słupek zapewnia wyjątkową stabilność i szybki, wygodny montaż. To rozwiązanie, które doskonale sprawdza się tam, gdzie liczy się trwałość oraz pewność osadzenia – bez kompromisów.

Wykonany z wysokiej jakości stali nierdzewnej AISI-304 o satynowym wykończeniu, zachowuje elegancki wygląd przez lata, niezależnie od warunków atmosferycznych. Jest odporny na korozję, wilgoć, promieniowanie UV i czynniki chemiczne typowe dla przestrzeni miejskiej, co oznacza minimum konserwacji i maksimum trwałości.

Średnica 220 mm oraz wysokość 500 mm tworzą wyraźną, czytelną barierę wizualną i fizyczną, skutecznie ograniczając dostęp pojazdów do stref pieszych, placów czy terenów komercyjnych. Spójna konstrukcja – od podstawy po obudowę – gwarantuje nie tylko wytrzymałość, ale też estetyczny, dopracowany wygląd.

Zintegrowany pierścień LED w kolorze czerwonym lub zielonym zwiększa widoczność po zmroku i pełni funkcję sygnalizacyjną. To praktyczny detal, który jednocześnie podnosi poziom bezpieczeństwa i dodaje przestrzeni nowoczesnego charakteru.

BENITO FIJA HP220 to coś więcej niż element zabezpieczający – to świadomy wybór dla inwestycji, które stawiają na trwałość, funkcjonalność i design w najlepszym wydaniu.

DANE TECHNICZNE

DANE TECHNICZNE SŁUPKA BENITO FIJA
HE220 – słupek

montaż w podłożu				
Parametr	**HE220-12**	**HE220-10**	**HE220-9**	**HE220-8**
Wysokość całkowita	1200 mm	1000 mm	900 mm	800 mm
Średnica słupka	Ø 220 mm	Ø 220 mm	Ø 220 mm	Ø 220 mm
Grubość słupka	4 / 8 mm	4 / 8 mm	4 / 8 mm	4 / 8 mm
Materiał	Stal nierdzewna	Stal nierdzewna	Stal nierdzewna	Stal nierdzewna
Wykończenie	Satyna AISI 304	Satyna AISI 304	Satyna AISI 304	Satyna AISI 304

HP220 – słupek z podstawą				
Parametr	**HP220-12**	**HP220-10**	**HP220-9**	**HP220-8**
Wysokość całkowita	1200 mm	1000 mm	900 mm	800 mm
Średnica słupka	Ø 220 mm	Ø 220 mm	Ø 220 mm	Ø 220 mm
Grubość słupka	4 / 8 mm	4 / 8 mm	4 / 8 mm	4 / 8 mm
Materiał	Stal nierdzewna	Stal nierdzewna	Stal nierdzewna	Stal nierdzewna
Wykończenie	Satyna AISI 304	Satyna AISI 304	Satyna AISI 304	Satyna AISI 304

WYMIARY

WYMIARY SŁUPKA BLOKUJĄCEGO ULICZNEGO BENITO FIJA HP220

HERZ Systemy zabezpieczeń, ul.Ługi 74, 05-400 Otwock

tel. (22) 788 10 44, 797 108 180, e-mail: sklep@napedy24.pl

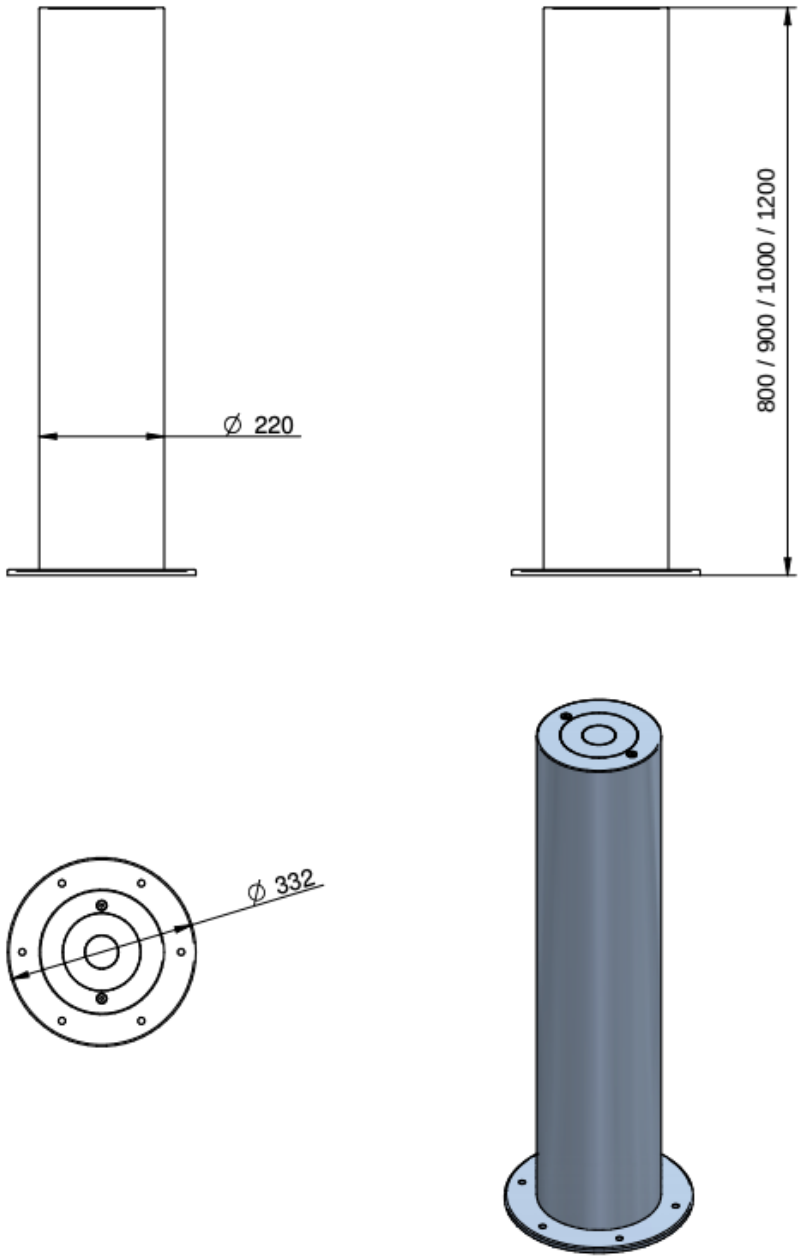

BENITO

BENITO

Marka BENITO – ekspert w tworzeniu nowoczesnych

przestrzeni miejskich

BENITO to jedna z najbardziej rozpoznawalnych europejskich marek specjalizujących się w projektowaniu i produkcji wyposażenia przestrzeni publicznych. Firma pochodzi z Hiszpanii (Vic, okolice Barcelony) i od ponad 30 lat aktywnie kształtuje wygląd miast na całym świecie.

Co ciekawe – jej korzenie sięgają jeszcze dalej. BENITO wywodzi się z tradycji przemysłowej związanej z odlewnictwem i obróbką metalu, a nowoczesną formę jako producent wyposażenia miejskiego przyjęła w latach 90., rozwijając się dynamicznie wraz z rozwojem infrastruktury miejskiej w Europie.

Kim jest BENITO dziś?

Dziś BENITO to globalna marka obecna w **ponad 70 krajach**, która oferuje kompleksowe rozwiązania dla przestrzeni publicznych – od pojedynczych produktów po całe koncepcje urbanistyczne.

Firma działa jako tzw. **„one-stop-shop" dla miast i inwestorów**, dostarczając szeroki wachlarz produktów oraz usług projektowych i inżynieryjnych.

Co produkuje BENITO?

Oferta marki jest bardzo szeroka i obejmuje praktycznie wszystkie elementy infrastruktury miejskiej:

Mała architektura miejska

- ławki parkowe
- kosze na śmieci
- słupki i bariery
- stojaki rowerowe
- poidełka miejskie i fontanny

Oświetlenie miejskie

- lampy uliczne i parkowe
- oświetlenie architektoniczne
- nowoczesne systemy LED

Strefy rekreacyjne

- place zabaw
- urządzenia sportowe
- siłownie plenerowe

Mobilność i infrastruktura

- elementy smart city
- infrastruktura dla rowerów i pieszych

Design i sztuka w przestrzeni

- rzeźby i instalacje miejskie (dział **Benito Artis**)

Filozofia marki – więcej niż produkty

BENITO nie jest tylko producentem – to marka, która projektuje **całe doświadczenie miejskie**.

Ich podejście opiera się na kilku kluczowych filarach:

- **Design** – nowoczesny, funkcjonalny i dopasowany do otoczenia
- **Zrównoważony rozwój** – wykorzystanie materiałów ekologicznych i energooszczędnych rozwiązań
- **Inkluzywność** – produkty dostępne dla wszystkich użytkowników
- **Trwałość** – odporność na intensywne użytkowanie i warunki atmosferyczne

Firma aktywnie współpracuje z architektami i urbanistami, tworząc rozwiązania dopasowane do konkretnych projektów i

przestrzeni.

Skala i możliwości

- ponad **30 lat doświadczenia** w branży
- produkcja realizowana we własnych zakładach
- eksport na rynki międzynarodowe
- setki tysięcy produktów rocznie
- kompleksowa obsługa – od projektu po wdrożenie

BENITO i przyszłość miast

Marka aktywnie wpisuje się w trendy **smart city** i **green city**, rozwijając:

- ekologiczne materiały (np. kompozyty roślinne)
- rozwiązania oszczędzające wodę i energię
- projekty poprawiające komfort życia mieszkańców

Ich celem jest tworzenie miast, które są:
□□ bardziej funkcjonalne
□□ bardziej estetyczne
□□ bardziej przyjazne ludziom i środowisku

BENITO to nie tylko producent ławek czy poidełek – to partner w projektowaniu nowoczesnych przestrzeni publicznych. Łączy doświadczenie przemysłowe z designem i technologią, dostarczając rozwiązania, które realnie wpływają na jakość życia w miastach.

To marka, która zmienia zwykłą infrastrukturę w **przemyślaną, estetyczną i trwałą przestrzeń miejską**.

MONTAŻ

Kompleksowa obsługa produktów BENITO

Wybór wyposażenia przestrzeni miejskiej to inwestycja na lata – dlatego oferujemy **pełne wsparcie w zakresie produktów BENITO**: od doradztwa, przez sprzedaż, aż po profesjonalny montaż.

Pomagamy dobrać odpowiednie rozwiązania do konkretnej przestrzeni – analizujemy potrzeby użytkowników i charakter inwestycji, proponując funkcjonalne i estetyczne produkty. Zapewniamy dostęp do sprawdzonych rozwiązań BENITO, które wyróżniają się trwałością i nowoczesnym designem.

Oferujemy również **fachowy montaż**, zgodny z wytycznymi producenta i wymaganiami technicznymi. Dzięki temu masz pewność, że wszystkie elementy będą działać niezawodnie i bezpiecznie przez długi czas.

□□ Jedno miejsce, jedna współpraca – od pomysłu po gotową realizację.

Zachęcamy do kontaktu z naszym biurem handlowym:

tel. +48 797108180

HERZ Systemy zabezpieczeń, ul.Ługi 74, 05-400 Otwock

tel. (22) 788 10 44, 797 108 180, e-mail: sklep@napedy24.pl