HERZ Systemy zabezpieczeń, ul.Ługi 74, 05-400 Otwock

tel. (22) 788 10 44, 797 108 180, e-mail: sklep@napedy24.pl

Dane aktualne na dzień: 22-10-2026 04:17

Link do produktu: https://napedy24.pl/slupek-zabezpieczajacy-wysuwany-polautomat-benito-plaza-220-x-500mm-led-inox-p-13184.html

Słupek zabezpieczający wysuwany półautomat BENITO PLAZA Ø220 x 500mm - LED, INOX

CZAS WYSYŁKI	**zapytaj o termin wysyłki**
NUMER KATALOGOWY	**(13184) H2204**
KOD PRODUCENTA	**PLAZA**
PRODUCENT	**BENITO**

OPIS PRODUKTU

Słupek parkingowy półautomatyczny BENITO PLAZA – kontrola dostępu w inteligentnej formie

Ø220 x 500mm

Nie każda bariera musi być widoczna, by działać skutecznie. **BENITO PLAZA** to półautomatyczny słupek parkingowy, który łączy wygodę użytkowania z dyskretną, ale zdecydowaną ochroną przestrzeni.

Stworzony z myślą o nowoczesnych miastach i funkcjonalnych inwestycjach, pozwala sprawnie zarządzać ruchem pojazdów – bez zbędnej infrastruktury i skomplikowanych systemów. Dostępność różnych wariantów średnicy (114 mm i 220 mm) oraz wysokości (500 mm i 750 mm) sprawia, że łatwo dopasujesz go do konkretnego miejsca i poziomu zabezpieczenia.

Największą zaletą modelu PLAZA jest jego półautomatyczny mechanizm działania. Podniesienie słupka odbywa się szybko i płynnie, bez wysiłku, natomiast opuszczenie wymaga użycia standardowego klucza trójkątnego. To proste rozwiązanie daje pełną kontrolę nad dostępem – dokładnie wtedy, kiedy jej potrzebujesz.

Po złożeniu słupek całkowicie chowa się w nawierzchni, pozostawiając powierzchnię równą i bezpieczną dla pieszych. Brak wystających elementów to nie tylko większy komfort użytkowania, ale też estetyka, która idealnie wpisuje się w nowoczesną przestrzeń.

Automatyczny system blokady w obu pozycjach gwarantuje stabilność i bezpieczeństwo, eliminując ryzyko przypadkowego opadnięcia lub niekontrolowanego podniesienia.

BENITO PLAZA to rozwiązanie dla tych, którzy oczekują czegoś więcej niż zwykłej blokady – to połączenie funkcjonalności, wygody i minimalistycznego designu, które działa dokładnie tak, jak powinno.

DANE TECHNICZNE

DANE TECHNICZNE SŁUPKA BENITO PLAZA
Wymiary i materiały

Parametr	**H1144**	**H2204**	**H2208**	**H2208H75**
Wysokość nad poziomem gruntu	500 mm	500 mm	755 mm	750 mm
Średnica słupka	Ø 114 mm	Ø 220 mm	Ø 220 mm	Ø 220 mm
Grubość słupka	4 mm	4 mm	8 mm	8 mm
Wymiary obudowy	230×230×680 mm	340×340×670 mm	340×340×670 mm	340×340×990 mm
Materiał	Stal nierdzewna	Stal nierdzewna	Stal nierdzewna	Stal nierdzewna
Wykończenie	Satyna AISI 304	Satyna AISI 304	Satyna AISI 304	Satyna AISI 304
Funkcjonalność				
Parametr	**H1144**	**H2204**	**H2208**	**H2208H75**
Mechanizm podnoszenia	Siłownik gazowy	Siłownik gazowy	Siłownik gazowy	Siłownik gazowy
Siła podnoszenia	300 N	400 N	500 N	700 N
Mechanizm opuszczania	Manualny	Manualny	Manualny	Manualny
Taśma odblaskowa	Tak	Tak	Tak	Tak
Podświetlana głowica	Nie	Nie	Opcjonalnie	Opcjonalnie
Klucz serwisowy	Trójkątny 10 mm	Trójkątny 10 mm	Trójkątny 10 mm	Trójkątny 10 mm
Odporność na uderzenia	25 000 J	40 000 J	80 000 J	80 000 J
Liczba cykli pracy	> 500 000	> 500 000	> 500 000	> 500 000

WYMIARY

WYMIARY SŁUPKA PÓŁAUTOMATYCZNEGO BLOKUJĄCEGO ULICZNEGO BENITO PLAZA H2204

HERZ Systemy zabezpieczeń, ul.Ługi 74, 05-400 Otwock

tel. (22) 788 10 44, 797 108 180, e-mail: sklep@napedy24.pl

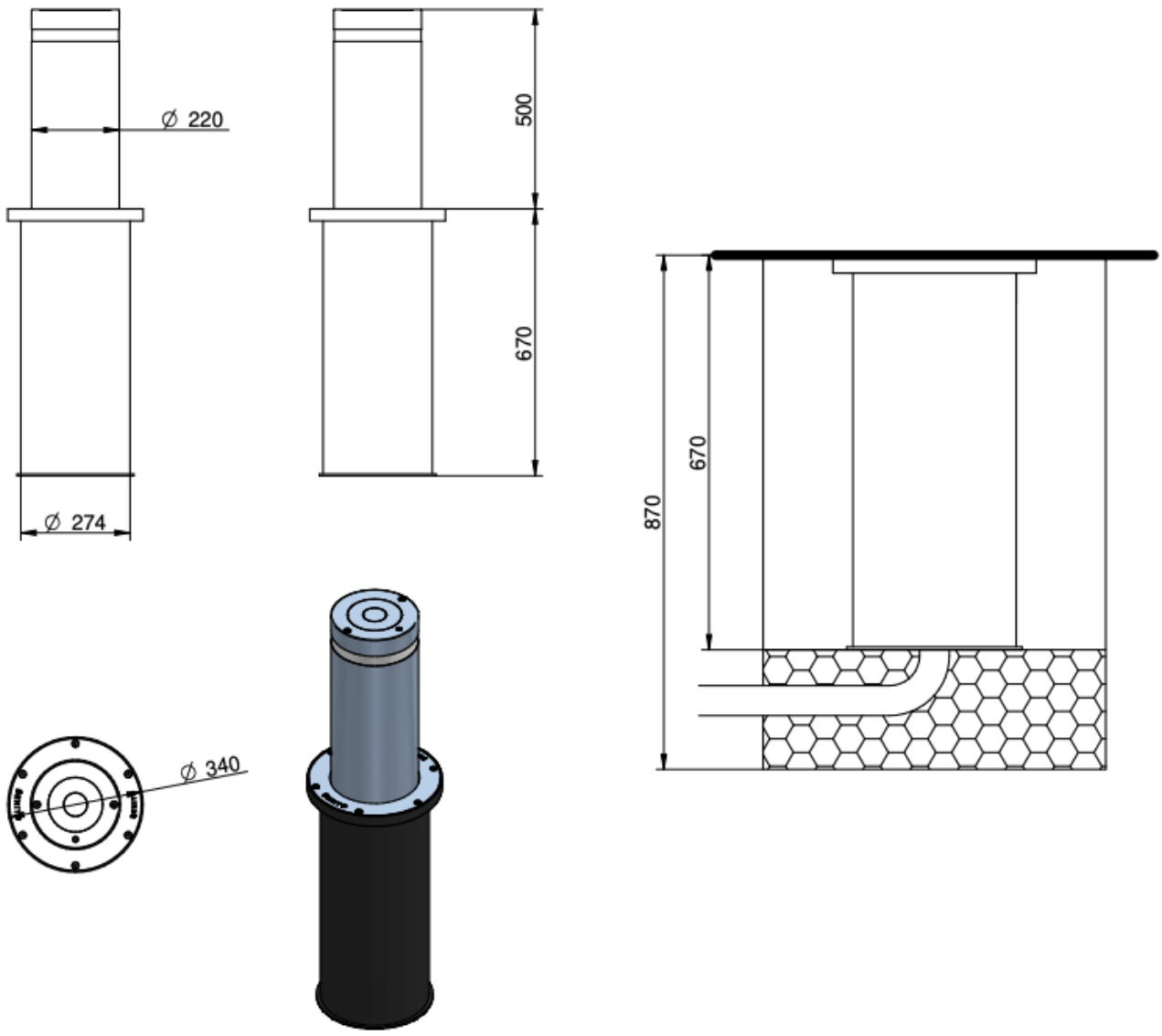

BENITO

BENITO

Marka BENITO – ekspert w tworzeniu nowoczesnych

przestrzeni miejskich

BENITO to jedna z najbardziej rozpoznawalnych europejskich marek specjalizujących się w projektowaniu i produkcji wyposażenia przestrzeni publicznych. Firma pochodzi z Hiszpanii (Vic, okolice Barcelony) i od ponad 30 lat aktywnie kształtuje wygląd miast na całym świecie.

Co ciekawe – jej korzenie sięgają jeszcze dalej. BENITO wywodzi się z tradycji przemysłowej związanej z odlewnictwem i obróbką metalu, a nowoczesną formę jako producent wyposażenia miejskiego przyjęła w latach 90., rozwijając się dynamicznie wraz z rozwojem infrastruktury miejskiej w Europie.

Kim jest BENITO dziś?

Dziś BENITO to globalna marka obecna w **ponad 70 krajach**, która oferuje kompleksowe rozwiązania dla przestrzeni publicznych – od pojedynczych produktów po całe koncepcje urbanistyczne.

Firma działa jako tzw. **„one-stop-shop" dla miast i inwestorów**, dostarczając szeroki wachlarz produktów oraz usług projektowych i inżynieryjnych.

Co produkuje BENITO?

Oferta marki jest bardzo szeroka i obejmuje praktycznie wszystkie elementy infrastruktury miejskiej:

Mała architektura miejska

- ławki parkowe
- kosze na śmieci
- słupki i bariery
- stojaki rowerowe
- poidełka miejskie i fontanny

Oświetlenie miejskie

- lampy uliczne i parkowe
- oświetlenie architektoniczne
- nowoczesne systemy LED

Strefy rekreacyjne

- place zabaw
- urządzenia sportowe
- siłownie plenerowe

Mobilność i infrastruktura

- elementy smart city
- infrastruktura dla rowerów i pieszych

Design i sztuka w przestrzeni

- rzeźby i instalacje miejskie (dział **Benito Artis**)

Filozofia marki – więcej niż produkty

BENITO nie jest tylko producentem – to marka, która projektuje **całe doświadczenie miejskie**.

Ich podejście opiera się na kilku kluczowych filarach:

- **Design** – nowoczesny, funkcjonalny i dopasowany do otoczenia
- **Zrównoważony rozwój** – wykorzystanie materiałów ekologicznych i energooszczędnych rozwiązań
- **Inkluzywność** – produkty dostępne dla wszystkich użytkowników
- **Trwałość** – odporność na intensywne użytkowanie i warunki atmosferyczne

Firma aktywnie współpracuje z architektami i urbanistami, tworząc rozwiązania dopasowane do konkretnych projektów i

przestrzeni.

Skala i możliwości

- ponad **30 lat doświadczenia** w branży
- produkcja realizowana we własnych zakładach
- eksport na rynki międzynarodowe
- setki tysięcy produktów rocznie
- kompleksowa obsługa – od projektu po wdrożenie

BENITO i przyszłość miast

Marka aktywnie wpisuje się w trendy **smart city** i **green city**, rozwijając:

- ekologiczne materiały (np. kompozyty roślinne)
- rozwiązania oszczędzające wodę i energię
- projekty poprawiające komfort życia mieszkańców

Ich celem jest tworzenie miast, które są:
□□ bardziej funkcjonalne
□□ bardziej estetyczne
□□ bardziej przyjazne ludziom i środowisku

BENITO to nie tylko producent ławek czy poidełek – to partner w projektowaniu nowoczesnych przestrzeni publicznych. Łączy doświadczenie przemysłowe z designem i technologią, dostarczając rozwiązania, które realnie wpływają na jakość życia w miastach.

To marka, która zmienia zwykłą infrastrukturę w **przemyślaną, estetyczną i trwałą przestrzeń miejską**.

MONTAŻ

Kompleksowa obsługa produktów BENITO

Wybór wyposażenia przestrzeni miejskiej to inwestycja na lata – dlatego oferujemy **pełne wsparcie w zakresie produktów BENITO**: od doradztwa, przez sprzedaż, aż po profesjonalny montaż.

Pomagamy dobrać odpowiednie rozwiązania do konkretnej przestrzeni – analizujemy potrzeby użytkowników i charakter inwestycji, proponując funkcjonalne i estetyczne produkty. Zapewniamy dostęp do sprawdzonych rozwiązań BENITO, które wyróżniają się trwałością i nowoczesnym designem.

Oferujemy również **fachowy montaż**, zgodny z wytycznymi producenta i wymaganiami technicznymi. Dzięki temu masz pewność, że wszystkie elementy będą działać niezawodnie i bezpiecznie przez długi czas.

□□ Jedno miejsce, jedna współpraca – od pomysłu po gotową realizację.

Zachęcamy do kontaktu z naszym biurem handlowym:

tel. +48 797108180

HERZ Systemy zabezpieczeń, ul.Ługi 74, 05-400 Otwock

tel. (22) 788 10 44, 797 108 180, e-mail: sklep@napedy24.pl