HERZ Systemy zabezpieczeń, ul.Ługi 74, 05-400 Otwock

tel. (22) 788 10 44, 797 108 180, e-mail: sklep@napedy24.pl

Dane aktualne na dzień: 22-10-2026 11:20

Link do produktu: https://napedy24.pl/stacja-wody-pitnej-eau-ado-poidelko-miejskie-i-wodopoj-dla-psow-stal-nierdzewna-p-13141.html

Stacja wody pitnej EAU ADO poidełko miejskie i wodopój dla psów - stal nierdzewna

CZAS WYSYŁKI	**zapytaj o termin wysyłki**
NUMER KATALOGOWY	**(13141) FEAU04 FEAU07**
KOD PRODUCENTA	**EAU WATERPOINT**
PRODUCENT	**ADO**

OPIS PRODUKTU

Fontanna miejska ADO – model EAU

FEAU04 – FONTANNA + POIDŁO DLA PSÓW - PRZYCISK U DOŁU
FEAU07 – FONTANNA DLA DZIECI + POIDŁO DLA PSÓW - PRZYCISK U GÓRY

Nowoczesność, funkcjonalność i trwałość w przestrzeni publicznej

Poznaj wielofunkcyjną fontannę miejską **ADO EAU**, zaprojektowaną z myślą o komforcie użytkowników oraz estetyce nowoczesnych przestrzeni. To rozwiązanie, które doskonale odnajduje się w parkach, szkołach, ogrodach czy przy ulicach – wszędzie tam, gdzie liczy się dostęp do świeżej wody i odporność na intensywne użytkowanie.

Solidna konstrukcja wykonana z malowanej stali (profil 100×200 mm) w połączeniu z tacą ze stali nierdzewnej gwarantuje długowieczność i odporność na warunki atmosferyczne. Regulowany przyciskowy zawór pozwala na wygodne korzystanie, a przemyślany design ogranicza możliwość nadużyć (np. napełniania dużych butelek).

Dzięki szerokiej gamie wariantów fontanna EAU dopasowuje się do różnych potrzeb – od klasycznych modeli dla dorosłych, po wersje dla dzieci, osób z niepełnosprawnościami oraz zwierząt.

□□ Dostępne wersje produktu

- **FEAU01** – Podwójna fontanna na dwóch poziomach (dla dorosłych i dzieci / osób niepełnosprawnych)
- **FEAU02** – Prosta fontanna dla osób dorosłych
- **FEAU04** – Fontanna + poidło dla psów **-** przycisk u dołu
- **FEAU07** – Fontanna dla dzieci + poidło dla psów **-** przycisk u góry
- **FEAU08** – Poidło dla psów **-** przycisk u dołu
- **FEAU09** – Poidło dla psów **-** przycisk u góry

□ Dlaczego warto wybrać ADO EAU?

- Uniwersalne zastosowanie w przestrzeni publicznej
- Wysoka odporność na uszkodzenia i wandalizm

- Możliwość personalizacji (np. logo)
- Dostępność różnych wariantów funkcjonalnych
- Estetyczny, nowoczesny design
- Opcja wyboru kolorystyki

□□ Opcjonalne akcesoria

- Personalizacja logo (mikroperforacja)
- Alternatywne kolory konstrukcji
- Klasyczny zawór kulowy
- Śruby montażowe:
    - Beton: Ref. T11L
    - Asfalt: Ref. T10X135

DANE TECHNICZNE

DANE TECHNICZNE POIDEŁKA MIEJSKIEGO ADO EAU	
Parametr	**Wartość**
Producent	**ADO**
Model	**EAU**
Materiał konstrukcji	Stal (profil 100×200 mm), malowana
Materiał misy	Stal nierdzewna
Rodzaj zaworu	Przyciskowy, regulowany
Wymiary (zależnie od wersji)	1200×280 mm – 1200×700 mm
Kolor	Szary (inne na zamówienie)
Montaż	Do podłoża (beton/asfalt)
Zastosowanie	Parki, szkoły, ogrody, ulice
Opcje dodatkowe	Grawer logo, inne kolory, różne konfiguracje
Odporność na wandalizm	Tak
Dodatkowe funkcje	Wersje dla dzieci, osób niepełnosprawnych i zwierząt

WYMIARY

WYMIARY FONTANNY PITNEJ EAU ADO

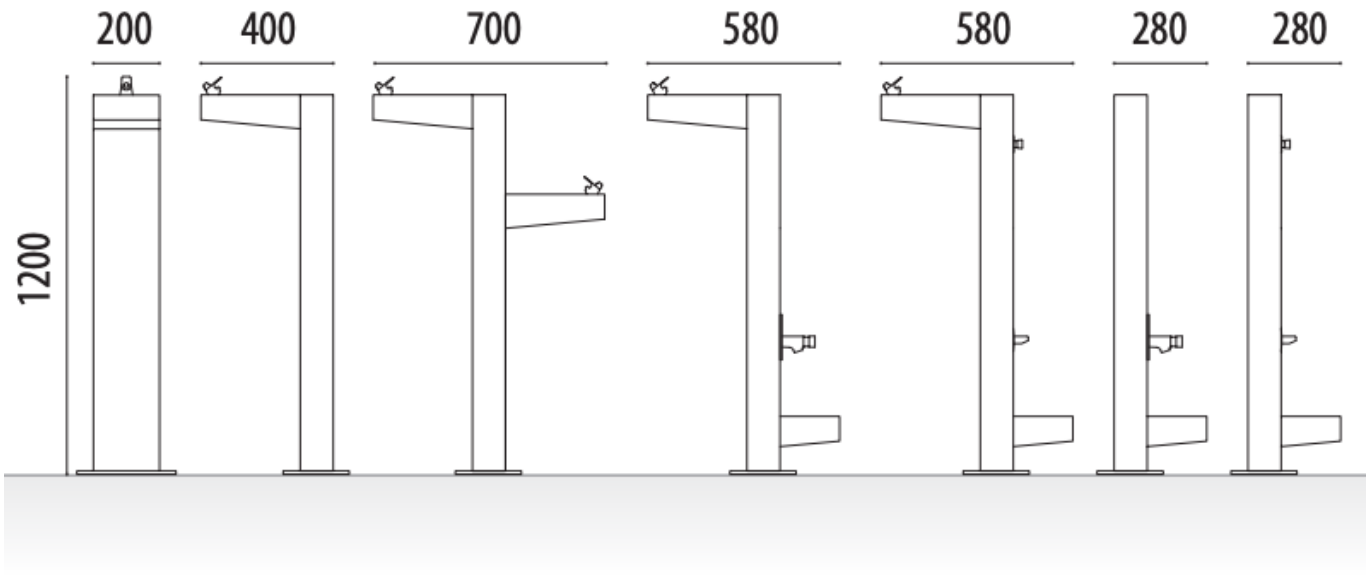

ADO

ADO Urban Furniture – twórz przestrzeń, która działa i inspiruje

W świecie nowoczesnych miast liczy się nie tylko funkcjonalność, ale także estetyka i trwałość. **ADO Urban Furniture** to marka, która od lat łączy te wartości, dostarczając rozwiązania, które realnie wpływają na komfort życia w przestrzeni publicznej i prywatnej.

Założona w 1975 roku firma z Barcelony to dziś doświadczony producent specjalizujący się w projektowaniu i produkcji wyposażenia miejskiego oraz infrastruktury drogowej . To właśnie połączenie wieloletniego doświadczenia z nowoczesnym podejściem sprawia, że produkty ADO wyróżniają się na tle konkurencji.

Kompleksowe rozwiązania dla nowoczesnych przestrzeni

ADO to znacznie więcej niż producent – to partner w tworzeniu funkcjonalnych, bezpiecznych i estetycznych przestrzeni. Firma oferuje szeroki wachlarz produktów, obejmujący m.in.:

- meble miejskie i wyposażenie przestrzeni publicznych
- systemy ogrodzeń i zabezpieczeń
- oznakowanie drogowe
- automatykę i systemy ochronne

- konstrukcje stalowe i elementy architektoniczne

Dzięki tak szerokiemu portfolio ADO znajduje zastosowanie w projektach dla miast, lotnisk, portów, obiektów sportowych czy inwestycji deweloperskich .

Jakość, która zaczyna się od projektu

Każdy produkt ADO powstaje od podstaw – od koncepcji, przez projekt, aż po produkcję. Firma posiada własne zaplecze produkcyjne i kontroluje cały proces, co przekłada się na wysoką jakość oraz możliwość pełnej personalizacji .

Zespół projektowy nieustannie pracuje nad ulepszaniem rozwiązań, dostosowując je do zmieniających się potrzeb użytkowników i wymagań współczesnych miast. Efektem są produkty:
✔ trwałe i odporne na intensywne użytkowanie
✔ estetyczne i nowoczesne
✔ dopasowane do indywidualnych projektów

Innowacje i funkcjonalność w praktyce

ADO nie tylko produkuje – firma aktywnie rozwija nowe rozwiązania. W jej ofercie znajdują się m.in.:

- elementy antywandalowe zwiększające trwałość
- rozwiązania dostępne dla osób z niepełnosprawnościami
- inteligentne systemy miejskie i automatyka
- produkty projektowane z myślą o oszczędności i efektywności

To podejście sprawia, że ADO realnie wpływa na jakość przestrzeni miejskiej – czyniąc ją bardziej przyjazną, bezpieczną i funkcjonalną.

Globalne doświadczenie, lokalne dopasowanie

Produkty ADO obecne są na czterech kontynentach, a firma skutecznie dostosowuje swoje rozwiązania do specyfiki różnych rynków i klimatu .

Niezależnie od tego, czy projekt dotyczy nowoczesnego osiedla, przestrzeni publicznej czy strefy rekreacyjnej – ADO dostarcza rozwiązania dopasowane do potrzeb inwestora i użytkowników.

Dlaczego warto wybrać ADO?

✔ Ponad 45 lat doświadczenia w branży
✔ Europejska jakość i produkcja
✔ Szeroka gama produktów i rozwiązań
✔ Możliwość personalizacji
✔ Kompleksowa obsługa – od projektu po realizację
✔ Sprawdzone rozwiązania dla przestrzeni publicznych i prywatnych

ADO – inwestycja w trwałość i design

Wybierając ADO, wybierasz partnera, który rozumie potrzeby nowoczesnych przestrzeni. To marka, która łączy technologię, design i praktyczność, tworząc rozwiązania na lata.

ADO Urban Furniture to nie tylko produkty – to sposób na tworzenie lepszych, bardziej funkcjonalnych i estetycznych miejsc do życia.

MONTAŻ

Firma PPHU HERZ Otwock specjalizuje się w sprzedaży nowoczesnych rozwiązań marki ADO Urban Furniture, cenionych za trwałość, funkcjonalność i estetykę. Oferujemy szeroki wybór produktów przeznaczonych do przestrzeni publicznych i prywatnych – od pryszniców zewnętrznych po elementy infrastruktury miejskiej. Naszym klientom zapewniamy nie tylko dostęp do wysokiej jakości urządzeń, ale także profesjonalne doradztwo na każdym etapie inwestycji.

Pomagamy dobrać optymalne rozwiązania dopasowane do specyfiki projektu, lokalizacji oraz oczekiwań użytkowników. Dzięki doświadczeniu i znajomości produktów ADO jesteśmy w stanie zaproponować funkcjonalne i trwałe systemy, które sprawdzą się przez lata. Oferujemy również kompleksowy montaż, gwarantując prawidłowe i bezpieczne wdrożenie zakupionych urządzeń.

Współpracujemy zarówno z klientami indywidualnymi, jak i firmami, deweloperami oraz jednostkami publicznymi. Stawiamy na jakość obsługi, terminowość oraz indywidualne podejście do każdego projektu. Wybierając PPHU HERZ Otwock, zyskujesz sprawdzonego partnera w realizacji nowoczesnych i funkcjonalnych przestrzeni.

Zachęcamy do kontaktu z naszym biurem handlowym:

tel. +48 797108180

HERZ Systemy zabezpieczeń, ul.Ługi 74, 05-400 Otwock

tel. (22) 788 10 44, 797 108 180, e-mail: sklep@napedy24.pl