**HERZ Systemy zabezpieczeń, ul.Ługi 74, 05-400 Otwock**

tel. (22) 788 10 44, 797 108 180, e-mail: sklep@napedy24.pl

Dane aktualne na dzień: 22-10-2026 06:10

Link do produktu: https://napedy24.pl/stacja-wody-pitnej-eau-ado-poidelko-miejskie-stal-nierdzewna-p-13140.html

# Stacja wody pitnej EAU ADO poidełko miejskie - stal nierdzewna

| | |
|---|---|
| CZAS WYSYŁKI | **zapytaj o termin wysyłki** |
| NUMER KATALOGOWY | **(13140) FEAU02** |
| KOD PRODUCENTA | **EAU WATERPOINT** |
| PRODUCENT | **ADO** |

OPIS PRODUKTU

# Fontanna miejska ADO – model EAU

## FEAU02 – PROSTA FONTANNA DLA OSÓB DOROSŁYCH

---

**Nowoczesność, funkcjonalność i trwałość w przestrzeni publicznej**

Poznaj wielofunkcyjną fontannę miejską **ADO EAU**, zaprojektowaną z myślą o komforcie użytkowników oraz estetyce nowoczesnych przestrzeni. To rozwiązanie, które doskonale odnajduje się w parkach, szkołach, ogrodach czy przy ulicach – wszędzie tam, gdzie liczy się dostęp do świeżej wody i odporność na intensywne użytkowanie.

Solidna konstrukcja wykonana z malowanej stali (profil 100×200 mm) w połączeniu z tacą ze stali nierdzewnej gwarantuje długowieczność i odporność na warunki atmosferyczne. Regulowany przyciskowy zawór pozwala na wygodne korzystanie, a przemyślany design ogranicza możliwość nadużyć (np. napełniania dużych butelek).

Dzięki szerokiej gamie wariantów fontanna EAU dopasowuje się do różnych potrzeb – od klasycznych modeli dla dorosłych, po wersje dla dzieci, osób z niepełnosprawnościami oraz zwierząt.

---

## □□ Dostępne wersje produktu

- **FEAU01** – Podwójna fontanna na dwóch poziomach (dla dorosłych i dzieci / osób niepełnosprawnych)
- **FEAU02** – Prosta fontanna dla osób dorosłych
- **FEAU04** – Fontanna + poidło dla psów **-** przycisk u dołu
- **FEAU07** – Fontanna dla dzieci + poidło dla psów **-** przycisk u góry
- **FEAU08** – Poidło dla psów **-** przycisk u dołu
- **FEAU09** – Poidło dla psów **-** przycisk u góry

---

## □ Dlaczego warto wybrać ADO EAU?

- Uniwersalne zastosowanie w przestrzeni publicznej
- Wysoka odporność na uszkodzenia i wandalizm
- Możliwość personalizacji (np. logo)
- Dostępność różnych wariantów funkcjonalnych

- Estetyczny, nowoczesny design
- Opcja wyboru kolorystyki

## □□ Opcjonalne akcesoria

- Personalizacja logo (mikroperforacja)
- Alternatywne kolory konstrukcji
- Klasyczny zawór kulowy
- Śruby montażowe:
    - Beton: Ref. T11L
    - Asfalt: Ref. T10X135

# DANE TECHNICZNE

| DANE TECHNICZNE POIDEŁKA MIEJSKIEGO ADO EAU | |
|---|---|
| **Parametr** | **Wartość** |
| **Producent** | **ADO** |
| **Model** | **EAU** |
| **Materiał konstrukcji** | Stal (profil 100×200 mm), malowana |
| **Materiał misy** | Stal nierdzewna |
| **Rodzaj zaworu** | Przyciskowy, regulowany |
| **Wymiary (zależnie od wersji)** | 1200×280 mm – 1200×700 mm |
| **Kolor** | Szary (inne na zamówienie) |
| **Montaż** | Do podłoża (beton/asfalt) |
| **Zastosowanie** | Parki, szkoły, ogrody, ulice |
| **Opcje dodatkowe** | Grawer logo, inne kolory, różne konfiguracje |
| **Odporność na wandalizm** | Tak |
| **Dodatkowe funkcje** | Wersje dla dzieci, osób niepełnosprawnych i zwierząt |
| | |

# WYMIARY

## WYMIARY FONTANNY PITNEJ EAU ADO

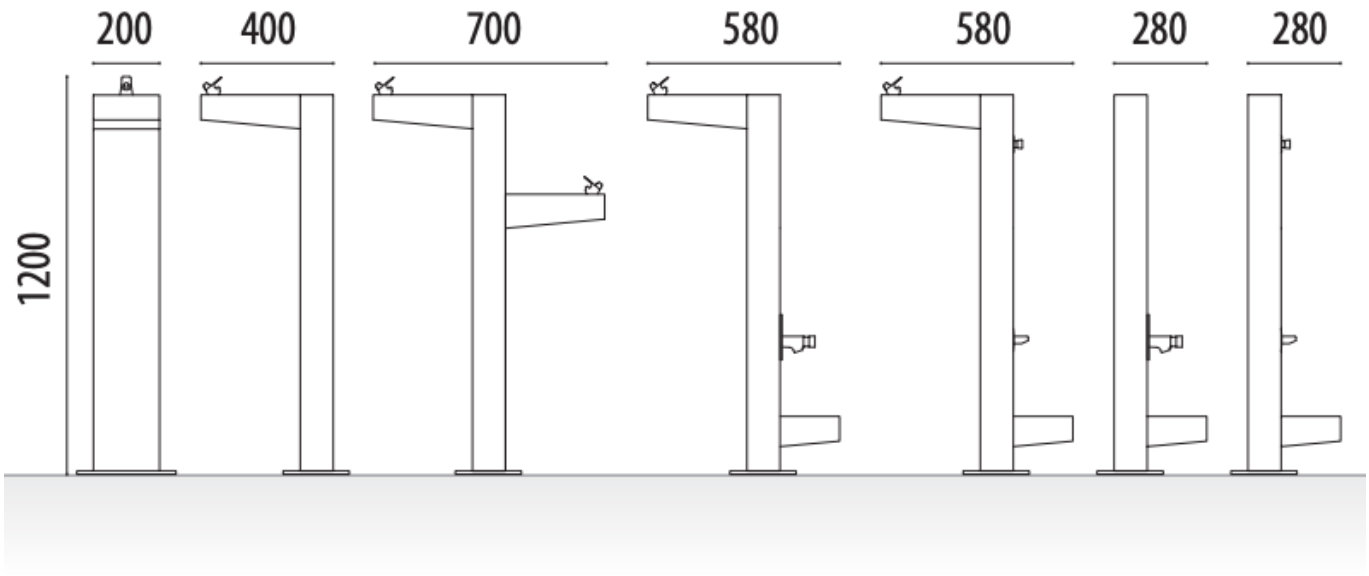


ADO

# ADO Urban Furniture – twórz przestrzeń, która działa i inspiruje

W świecie nowoczesnych miast liczy się nie tylko funkcjonalność, ale także estetyka i trwałość. **ADO Urban Furniture** to marka, która od lat łączy te wartości, dostarczając rozwiązania, które realnie wpływają na komfort życia w przestrzeni publicznej i prywatnej.

Założona w 1975 roku firma z Barcelony to dziś doświadczony producent specjalizujący się w projektowaniu i produkcji wyposażenia miejskiego oraz infrastruktury drogowej . To właśnie połączenie wieloletniego doświadczenia z nowoczesnym podejściem sprawia, że produkty ADO wyróżniają się na tle konkurencji.

## Kompleksowe rozwiązania dla nowoczesnych przestrzeni

ADO to znacznie więcej niż producent – to partner w tworzeniu funkcjonalnych, bezpiecznych i estetycznych przestrzeni. Firma oferuje szeroki wachlarz produktów, obejmujący m.in.:

- meble miejskie i wyposażenie przestrzeni publicznych
- systemy ogrodzeń i zabezpieczeń
- oznakowanie drogowe
- automatykę i systemy ochronne

- konstrukcje stalowe i elementy architektoniczne

Dzięki tak szerokiemu portfolio ADO znajduje zastosowanie w projektach dla miast, lotnisk, portów, obiektów sportowych czy inwestycji deweloperskich .

## Jakość, która zaczyna się od projektu

Każdy produkt ADO powstaje od podstaw – od koncepcji, przez projekt, aż po produkcję. Firma posiada własne zaplecze produkcyjne i kontroluje cały proces, co przekłada się na wysoką jakość oraz możliwość pełnej personalizacji .

Zespół projektowy nieustannie pracuje nad ulepszaniem rozwiązań, dostosowując je do zmieniających się potrzeb użytkowników i wymagań współczesnych miast. Efektem są produkty:
✔ trwałe i odporne na intensywne użytkowanie
✔ estetyczne i nowoczesne
✔ dopasowane do indywidualnych projektów

## Innowacje i funkcjonalność w praktyce

ADO nie tylko produkuje – firma aktywnie rozwija nowe rozwiązania. W jej ofercie znajdują się m.in.:

- elementy antywandalowe zwiększające trwałość
- rozwiązania dostępne dla osób z niepełnosprawnościami
- inteligentne systemy miejskie i automatyka
- produkty projektowane z myślą o oszczędności i efektywności

To podejście sprawia, że ADO realnie wpływa na jakość przestrzeni miejskiej – czyniąc ją bardziej przyjazną, bezpieczną i funkcjonalną.

## Globalne doświadczenie, lokalne dopasowanie

Produkty ADO obecne są na czterech kontynentach, a firma skutecznie dostosowuje swoje rozwiązania do specyfiki różnych rynków i klimatu .

Niezależnie od tego, czy projekt dotyczy nowoczesnego osiedla, przestrzeni publicznej czy strefy rekreacyjnej – ADO dostarcza rozwiązania dopasowane do potrzeb inwestora i użytkowników.

## Dlaczego warto wybrać ADO?

✔ Ponad 45 lat doświadczenia w branży
✔ Europejska jakość i produkcja
✔ Szeroka gama produktów i rozwiązań
✔ Możliwość personalizacji
✔ Kompleksowa obsługa – od projektu po realizację
✔ Sprawdzone rozwiązania dla przestrzeni publicznych i prywatnych

## ADO – inwestycja w trwałość i design

Wybierając ADO, wybierasz partnera, który rozumie potrzeby nowoczesnych przestrzeni. To marka, która łączy technologię, design i praktyczność, tworząc rozwiązania na lata.

**ADO Urban Furniture** to nie tylko produkty – to sposób na tworzenie lepszych, bardziej funkcjonalnych i estetycznych miejsc do życia.

MONTAŻ

**Firma PPHU HERZ Otwock specjalizuje się w sprzedaży nowoczesnych rozwiązań marki ADO Urban Furniture, cenionych za trwałość, funkcjonalność i estetykę. Oferujemy szeroki wybór produktów przeznaczonych do przestrzeni publicznych i prywatnych – od pryszniców zewnętrznych po elementy infrastruktury miejskiej. Naszym klientom zapewniamy nie tylko dostęp do wysokiej jakości urządzeń, ale także profesjonalne doradztwo na każdym etapie inwestycji.**

**Pomagamy dobrać optymalne rozwiązania dopasowane do specyfiki projektu, lokalizacji oraz oczekiwań użytkowników. Dzięki doświadczeniu i znajomości produktów ADO jesteśmy w stanie zaproponować funkcjonalne i trwałe systemy, które sprawdzą się przez lata. Oferujemy również kompleksowy montaż, gwarantując prawidłowe i bezpieczne wdrożenie zakupionych urządzeń.**

**Współpracujemy zarówno z klientami indywidualnymi, jak i firmami, deweloperami oraz jednostkami publicznymi. Stawiamy na jakość obsługi, terminowość oraz indywidualne podejście do każdego projektu. Wybierając PPHU HERZ Otwock, zyskujesz sprawdzonego partnera w realizacji nowoczesnych i funkcjonalnych przestrzeni.**

**Zachęcamy do kontaktu z naszym biurem handlowym:**

**tel. +48 797108180**

**HERZ Systemy zabezpieczeń, ul.Ługi 74, 05-400 Otwock**

tel. (22) 788 10 44, 797 108 180, e-mail: sklep@napedy24.pl