HERZ Systemy zabezpieczeń, ul.Ługi 74, 05-400 Otwock

tel. (22) 788 10 44, 797 108 180, e-mail: sklep@napedy24.pl

Dane aktualne na dzień: 22-10-2026 06:27

Link do produktu: https://napedy24.pl/stacja-wody-pitnej-niagara-ado-przystosowane-dla-wozkow-inwalidzkich-opcja-wodopoj-dla-psow-stal-nierdzewna-p-13150.html

Stacja wody pitnej NIAGARA ADO przystosowane dla wózków inwalidzkich (opcja wodopój dla psów) - stal nierdzewna

CZAS WYSYŁKI	**zapytaj o termin wysyłki**
NUMER KATALOGOWY	**(13150) FNIAGA03HI**
KOD PRODUCENTA	**NIAGARA WATERPOINT**
PRODUCENT	**ADO**

OPIS PRODUKTU

URBAN FOUNTAIN NIAGARA – nowoczesna forma i trwałość od ADO

WERSJA OBNIŻONA - PRZYSTOSOWANA DLA WÓZKÓW INWALIDZKICH I DZIECI

Poznaj **URBAN FOUNTAIN NIAGARA** – designerską fontannę miejską marki **ADO**, która wyróżnia się dynamiczną formą i wyjątkową solidnością wykonania. To rozwiązanie stworzone dla nowoczesnych przestrzeni publicznych, gdzie liczy się zarówno estetyka, jak i funkcjonalność na lata.

Model NIAGARA został zaprojektowany z wykorzystaniem podwójnie giętej blachy, co nadaje mu unikalny, architektoniczny charakter. Wnętrze wykonane ze stali nierdzewnej zapewnia odporność na korozję i łatwość utrzymania w czystości, natomiast zewnętrzne wykończenie – dostępne w lakierowanym żelazie (oxiron), stali corten lub stali nierdzewnej – pozwala dopasować fontannę do każdego projektu urbanistycznego.

Dodatkowym atutem jest dostępność dwóch wersji wysokości:

- **standardowej** – komfortowej dla dorosłych użytkowników
- **obniżonej** – dostosowanej dla dzieci oraz osób poruszających się na wózkach inwalidzkich

To idealne rozwiązanie dla inwestycji, które stawiają na dostępność i nowoczesny design.

□□ Najważniejsze zalety:

- Unikalna konstrukcja z podwójnie giętej blachy
- Nowoczesny, architektoniczny design (zarejestrowany wzór)
- Wysoka odporność na warunki atmosferyczne i uszkodzenia
- Wnętrze ze stali nierdzewnej – higiena i trwałość
- Dostępność dwóch wysokości (również dla osób z niepełnosprawnościami)
- Możliwość wyboru wykończenia i kolorystyki

Opcje dodatkowe:

- Różne warianty kolorystyczne na zamówienie
- Dodatkowa miska / poidełko ze stali nierdzewnej (Ref. CUBFNIAGAI)
- Możliwość rozbudowy o dolną miskę poidła
- Personalizacja projektu pod inwestycję

DANE TECHNICZNE

DANE TECHNICZNE POIDEŁKA MIEJSKIEGO ADO NIAGARA		
Parametr	**Wersja standardowa (dorośli)**	**Wersja obniżona (dzieci / niepełnosprawni)**
Model	**URBAN FOUNTAIN NIAGARA**	**URBAN FOUNTAIN NIAGARA**
Marka	**ADO**	**ADO**
Referencja	**FNIAGA01HI**	**FNIAGA03HI**
Materiał	Stal nierdzewna + żelazo / corten	Stal nierdzewna + żelazo / corten
Wymiary	850 x 950 mm	850 x 800 mm
Konstrukcja	Podwójnie gięta blacha	Podwójnie gięta blacha
Wykończenie	Oxiron / stal corten / stal nierdzewna	Oxiron / stal corten / stal nierdzewna
Przeznaczenie	Przestrzeń publiczna	Dostępność dla dzieci i osób z niepełnosprawnościami
Zastosowanie	Parki, szkoły, ogrody, ulice	Parki, szkoły, ogrody, ulice

WYMIARY

WYMIARY FONTANNY PITNEJ NIAGARA ADO

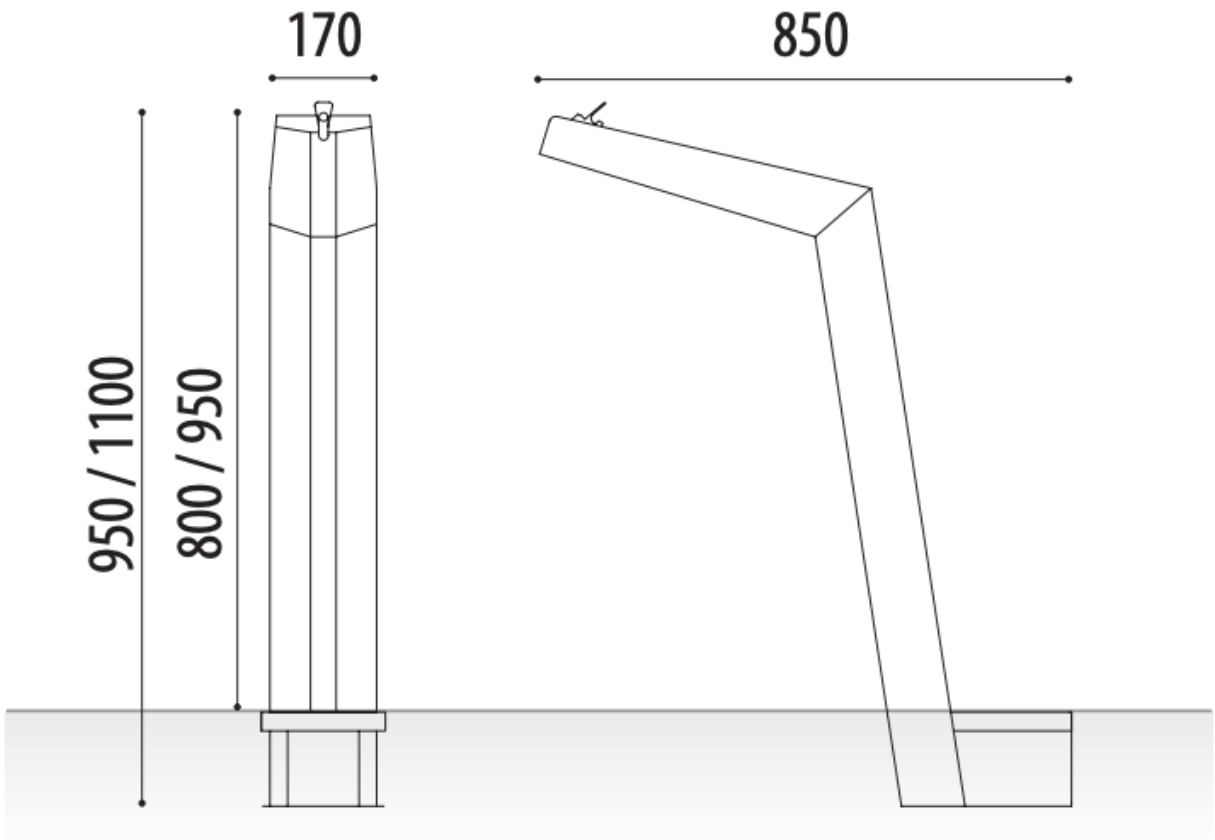

ADO

ADO Urban Furniture – twórz przestrzeń, która działa i inspiruje

W świecie nowoczesnych miast liczy się nie tylko funkcjonalność, ale także estetyka i trwałość. **ADO Urban Furniture** to marka, która od lat łączy te wartości, dostarczając rozwiązania, które realnie wpływają na komfort życia w przestrzeni publicznej i prywatnej.

Założona w 1975 roku firma z Barcelony to dziś doświadczony producent specjalizujący się w projektowaniu i produkcji wyposażenia miejskiego oraz infrastruktury drogowej . To właśnie połączenie wieloletniego doświadczenia z nowoczesnym podejściem sprawia, że produkty ADO wyróżniają się na tle konkurencji.

Kompleksowe rozwiązania dla nowoczesnych przestrzeni

ADO to znacznie więcej niż producent – to partner w tworzeniu funkcjonalnych, bezpiecznych i estetycznych przestrzeni. Firma oferuje szeroki wachlarz produktów, obejmujący m.in.:

- meble miejskie i wyposażenie przestrzeni publicznych
- systemy ogrodzeń i zabezpieczeń
- oznakowanie drogowe
- automatykę i systemy ochronne
- konstrukcje stalowe i elementy architektoniczne

Dzięki tak szerokiemu portfolio ADO znajduje zastosowanie w projektach dla miast, lotnisk, portów, obiektów sportowych czy inwestycji deweloperskich .

Jakość, która zaczyna się od projektu

Każdy produkt ADO powstaje od podstaw – od koncepcji, przez projekt, aż po produkcję. Firma posiada własne zaplecze produkcyjne i kontroluje cały proces, co przekłada się na wysoką jakość oraz możliwość pełnej personalizacji .

Zespół projektowy nieustannie pracuje nad ulepszaniem rozwiązań, dostosowując je do zmieniających się potrzeb użytkowników i wymagań współczesnych miast. Efektem są produkty:
✔ trwałe i odporne na intensywne użytkowanie
✔ estetyczne i nowoczesne
✔ dopasowane do indywidualnych projektów

Innowacje i funkcjonalność w praktyce

ADO nie tylko produkuje – firma aktywnie rozwija nowe rozwiązania. W jej ofercie znajdują się m.in.:

- elementy antywandalowe zwiększające trwałość
- rozwiązania dostępne dla osób z niepełnosprawnościami
- inteligentne systemy miejskie i automatyka
- produkty projektowane z myślą o oszczędności i efektywności

To podejście sprawia, że ADO realnie wpływa na jakość przestrzeni miejskiej – czyniąc ją bardziej przyjazną, bezpieczną i funkcjonalną.

Globalne doświadczenie, lokalne dopasowanie

Produkty ADO obecne są na czterech kontynentach, a firma skutecznie dostosowuje swoje rozwiązania do specyfiki różnych rynków i klimatu .

Niezależnie od tego, czy projekt dotyczy nowoczesnego osiedla, przestrzeni publicznej czy strefy rekreacyjnej – ADO dostarcza rozwiązania dopasowane do potrzeb inwestora i użytkowników.

Dlaczego warto wybrać ADO?

✔ Ponad 45 lat doświadczenia w branży
✔ Europejska jakość i produkcja
✔ Szeroka gama produktów i rozwiązań
✔ Możliwość personalizacji
✔ Kompleksowa obsługa – od projektu po realizację
✔ Sprawdzone rozwiązania dla przestrzeni publicznych i prywatnych

ADO – inwestycja w trwałość i design

Wybierając ADO, wybierasz partnera, który rozumie potrzeby nowoczesnych przestrzeni. To marka, która łączy technologię, design i praktyczność, tworząc rozwiązania na lata.

ADO Urban Furniture to nie tylko produkty – to sposób na tworzenie lepszych, bardziej funkcjonalnych i estetycznych miejsc do życia.

MONTAŻ

Firma PPHU HERZ Otwock specjalizuje się w sprzedaży nowoczesnych rozwiązań marki ADO Urban Furniture, cenionych za trwałość, funkcjonalność i estetykę. Oferujemy szeroki wybór produktów przeznaczonych do przestrzeni publicznych i prywatnych – od pryszniców zewnętrznych po elementy infrastruktury miejskiej. Naszym klientom zapewniamy nie tylko dostęp do wysokiej jakości urządzeń, ale także profesjonalne doradztwo na każdym etapie inwestycji.

Pomagamy dobrać optymalne rozwiązania dopasowane do specyfiki projektu, lokalizacji oraz oczekiwań użytkowników. Dzięki doświadczeniu i znajomości produktów ADO jesteśmy w stanie zaproponować funkcjonalne i trwałe systemy, które sprawdzą się przez lata. Oferujemy również kompleksowy montaż, gwarantując prawidłowe i bezpieczne wdrożenie zakupionych urządzeń.

Współpracujemy zarówno z klientami indywidualnymi, jak i firmami, deweloperami oraz jednostkami publicznymi. Stawiamy na jakość obsługi, terminowość oraz indywidualne podejście do każdego projektu. Wybierając PPHU HERZ Otwock, zyskujesz sprawdzonego partnera w realizacji nowoczesnych i funkcjonalnych przestrzeni.

Zachęcamy do kontaktu z naszym biurem handlowym:

tel. +48 797108180

HERZ Systemy zabezpieczeń, ul.Ługi 74, 05-400 Otwock

tel. (22) 788 10 44, 797 108 180, e-mail: sklep@napedy24.pl