HERZ Systemy zabezpieczeń, ul.Ługi 74, 05-400 Otwock

tel. (22) 788 10 44, 797 108 180, e-mail: sklep@napedy24.pl

Dane aktualne na dzień: 22-10-2026 04:01

Link do produktu: https://napedy24.pl/szlaban-parkingowy-bft-moovi-60-jednostka-kolumna-p-974.html

Szlaban parkingowy BFT MOOVI 60 - jednostka, kolumna

DOSTĘPNOŚĆ	**PRODUKT WYCOFANY - zapytaj o zamiennik**
NUMER KATALOGOWY	**P940065 00002 (2605323)**
KOD PRODUCENTA	**MOOVI 60**
PRODUCENT	**BFT**

OPIS PRODUKTU

Szlaban parkingowy BFT MOOVI 60 dla ramienia 6m

Szlaban parkingowy BFT MOOVI – Szybkość, niezawodność, profesjonalizm

BFT MOOVI to elektromechaniczny szlaban stworzony z myślą o intensywnej pracy, idealny do kontroli wjazdów o szerokości do 6 metrów. Niezawodny, solidny i wszechstronny – doskonale sprawdza się w każdych warunkach: na parkingach firmowych, osiedlach mieszkaniowych, obiektach przemysłowych i terenach użyteczności publicznej.

Dlaczego warto wybrać BFT MOOVI?

- **Dostosowany do intensywnego użytkowania** – idealny do miejsc o dużym natężeniu ruchu.
- **Obsługa przejazdów do 6 metrów szerokości** – sprawdzi się zarówno przy węższych, jak i szerszych wjazdach.
- **Nowa, szybka wersja Moovi 30S** – błyskawiczne otwieranie już w 1,5 sekundy (plus zwolnienie)! Idealne rozwiązanie, gdy liczy się każda sekunda.
- **Zaawansowana centrala sterująca z wyświetlaczem programującym** – prosta konfiguracja i łatwa obsługa.
- **Wbudowany dwukanałowy odbiornik radiowy** – wygodna kontrola dostępu z poziomu pilota.

BFT MOOVI to połączenie wydajności, nowoczesnej technologii i solidnej konstrukcji. Dzięki szerokiej gamie dostępnych akcesoriów można go dostosować do niemal każdego miejsca i wymagań. Postaw na sprawdzone rozwiązania – wybierz szlaban MOOVI i zyskaj pewność niezawodnej kontroli dostępu każdego dnia.

W skład zestawu wchodzą:

- Szlaban elektromechaniczny z silnikiem 24 V. Kolor szary RAL 7015. **BFT MOOVI 60** P940065 00002 (2605323)

- Centrala sterująca ALPHA BOM
- Akcesoria montażowe
- Instrukcja w języku polskim
- Gwarancja na 24 miesiące
- Paragon/Faktura VAT

DANE TECHNICZNE

DANE TECHNICZNE SZLABANU PARKINGOWEGO BFT MOOVI		
	MOOVI 30	**MOOVI 60**
Czas otwierania (w zależności od szerokości rogatki)	4 s	8 s
Przejazd użyteczny (maks.)	3,0 m	6,0 m
Zasilanie silnika Centrala sterująca	230 V	230 V
Spowolnienie	BOM ALFA	BOM ALFA
Reakcja na uderzenie	NIE	NIE
Blokada	Krawędziowa listwa bezpieczeństwa mechaniczna	Krawędziowa listwa bezpieczeństwa mechaniczna
Odblokowywanie	Klucz spersonalizowany	Klucz spersonalizowany
Częstotliwość użytkowania	Półintensywna	Półintensywna
Powłoka	Powłoka kataforetyczna RAL7015 i farba	Powłoka kataforetyczna RAL7015 i farba
Stopień ochrony	IP 24	IP 24
Środowisko pracy (maks.)	-20 +50 °C	-20 +50 °C

WYMIARY

WYMIARY SZLABANU PARKINGOWEGO BFT MOOVI

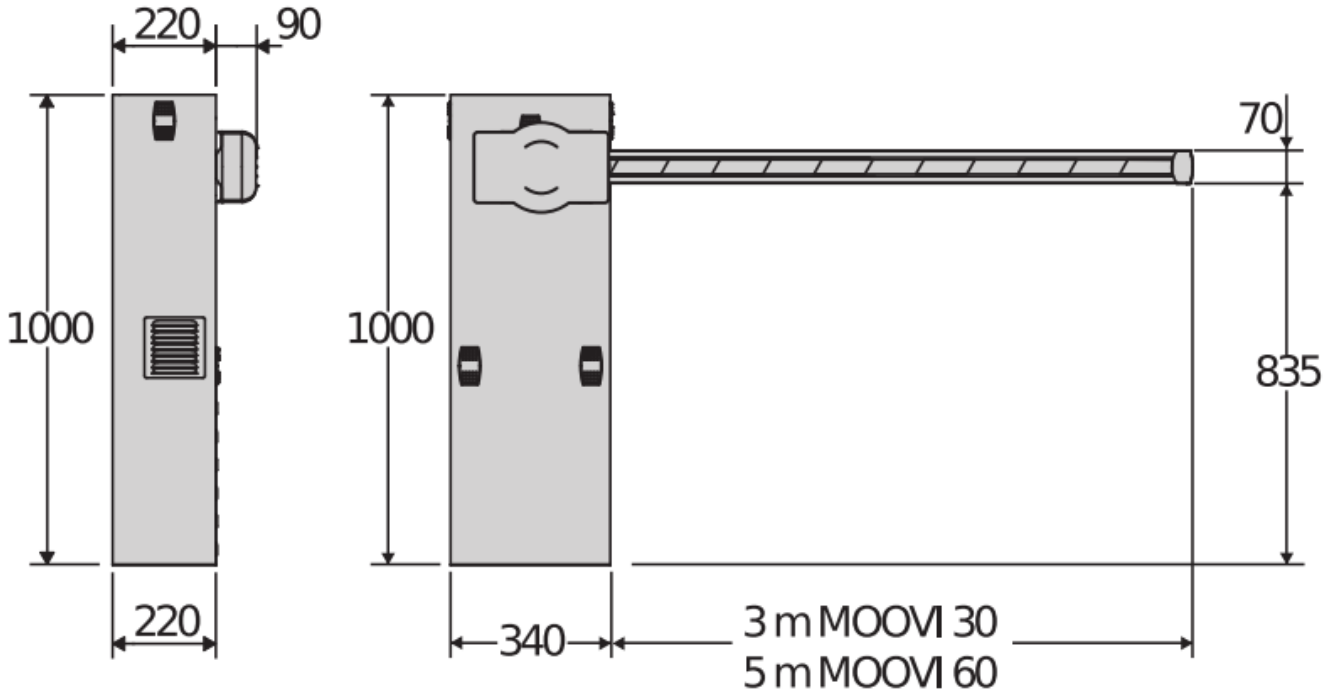

BFT

Automatyka do bram BFT –

nowoczesne napędy i inteligentne systemy kontroli dostępu

BFT to jeden z najbardziej rozpoznawalnych producentów automatyki do bram, szlabanów oraz systemów kontroli dostępu na świecie. Marka od ponad 40 lat rozwija innowacyjne technologie przeznaczone dla domów prywatnych, osiedli mieszkaniowych, firm oraz obiektów przemysłowych.

Zobacz automatykę BFT

Napędy do bram

BFT oferuje nowoczesne napędy do bram przesuwnych, skrzydłowych oraz garażowych. Automatyka marki ceniona jest za płynną pracę, wysoką kulturę działania oraz niezawodność nawet przy intensywnej eksploatacji.

Inteligentne technologie

Systemy BFT wykorzystują zaawansowane rozwiązania umożliwiające sterowanie bramą pilotem, smartfonem oraz integrację z systemami smart home. Technologia U-Link pozwala na komunikację urządzeń oraz ich zdalne zarządzanie.

Bezpieczeństwo i trwałość

Automatyka BFT wyposażona jest w systemy wykrywania przeszkód, zabezpieczenia przeciążeniowe oraz nowoczesne centrale sterujące. Solidna konstrukcja urządzeń gwarantuje wieloletnią i bezpieczną pracę.

Dlaczego warto wybrać automatykę BFT?

Produkty BFT projektowane są z myślą o maksymalnym komforcie użytkowania oraz niezawodności działania. Marka oferuje szeroką gamę rozwiązań do bram posesyjnych, przemysłowych, parkingowych oraz systemów kontroli dostępu. Dzięki temu użytkownik może dopasować odpowiedni napęd zarówno do lekkiej bramy przydomowej, jak i ciężkiej bramy przemysłowej.

BFT należy do międzynarodowej grupy SOMFY i działa w ponad 120 krajach świata. Producent stale rozwija swoje technologie,

koncentrując się na bezpieczeństwie, energooszczędności oraz inteligentnym sterowaniu automatyką. Wiele urządzeń wyposażonych jest w silniki 24V zapewniające cichą pracę, płynne spowolnienia oraz wykrywanie przeszkód zwiększające bezpieczeństwo użytkowników.

Ogromną popularnością cieszą się napędy BFT do bram skrzydłowych oraz przesuwnych, takie jak serie PHOBOS, KUSTOS, DEIMOS czy ARES. Produkty te wykorzystywane są zarówno w instalacjach prywatnych, jak i komercyjnych, gdzie liczy się niezawodność oraz odporność na intensywną eksploatację.

Marka oferuje również szeroką gamę akcesoriów, takich jak piloty BFT, fotokomórki, lampy ostrzegawcze, centrale sterujące czy systemy radiowe. Wszystkie elementy tworzą spójny i nowoczesny system automatyki bramowej.

✓ BFT to połączenie włoskiej jakości, nowoczesnych technologii oraz wieloletniego doświadczenia w branży automatyki do bram i systemów kontroli dostępu.

Rozwiązania BFT znajdują zastosowanie w domach jednorodzinnych, wspólnotach mieszkaniowych, parkingach, obiektach przemysłowych oraz przestrzeni publicznej. Producent oferuje zarówno automatykę do bram posesyjnych, jak i zaawansowane systemy szlabanów, słupków automatycznych oraz kontroli ruchu pojazdów.

Dzięki połączeniu nowoczesnego designu, trwałości oraz inteligentnych funkcji sterowania produkty BFT należą do najczęściej wybieranych systemów automatyki bramowej w Europie.