Dane aktualne na dzień: 26-04-2024 15:14

Link do produktu: https://napedy24.pl/szlaban-parkingowy-dea-stop-24netv-f-do-4-m-szybki-24v-p-4809.html

Szlaban parkingowy DEA STOP 24NET/V-F do 4 m szybki 24V

DOSTĘPNOŚĆ

ZAPYTAJ O DOSTĘPNOŚĆ
tel. +48 (22) 788 - 10 - 44
e-mail: biuro@herz.waw.pl

CZAS WYSYŁKI	**2-3 DNI**
NUMER KATALOGOWY	**4809**
KOD PRODUCENTA	**STOP24NET/V-F 645026**
PRODUCENT	**DEA**

OPIS PRODUKTU

Szlaban elektromechaniczny DEA STOP 24NET/V-F do 4 m

STOP należy do gamy **automatyki do zapór elektromechanicznych drogowych do użytkowania średnio-intensywnego oraz intensywnego**, dla wjazdów do 7.5 m szerokości, dostępne w wersji na 230V oraz 24V.

Silniki serii PASS, są wyposażone w centralę sterującą z wbudowanym odbiornikiem radiowym 433 Mhz. Masywnośc, zaufanie oraz bezpieczeństwo - to główna cecha tych silników. Są zgodne z normami EN12453 oraz EN12445 dzięki wbudowanemu we wszystkich wersjach encoderowi

- Kontrola silnika przy pomocy encodera oraz wykrywanie przeszkody
- Regulacja prędkości oraz spowolnienia na otwieraniu i zamykaniu
- „łagodny” start oraz „łagodny” stop dla wszystkich wersji
- Wersja zapory szybkiej na 24V, czas otwarcia wynosi 2,7 oraz 3 sek.
- Możliwośc zablokowania dostępu do programowania, w celu zapobienięcia manipulacjom w instalacji
- Dostępna wersja 2 zapór stojących naprzeciwko siebie (z 1 centrala sterującą)
- Szeroki wybór akcesoriów dodatkowych możliwych do zastosowania w instalacji

DEA STOP24NET/V-F zapora 24v z centralą sterującą, użytkowanie intensywne,

Zapora elektromechaniczna szybka, użytkowanie intensywne, z centralą sterującą NET24N i wyłącznikami krańcowymi - z encoderem - Długość ramienia 4 m - Intensywność użytkowania: wysoka częstotliwość - Kontrola silnika za pomocą encodera i wykrywanie przeszkód. **Produkt dostarczany z 2 sprężynami.**

Ramię, uchwyt ramienia, płytka lampy oraz podstawa mocująca nie dołączone do zapory.

Produkt zgodny z normami EN12453 oraz EN12445

DEA STOP24NET/V-F	
Napięcie zasilania silnika (V) 24V	24

Moc pobierana (W)	120
Cykl pracy (ilość manewrów/h)	500
Maksymalna ilość manewrów na dobę (24 h)	1500
Zakres temperatur pracy (°C)	-20 ÷ 50
Czas otwierania o kąt 90° (s)	2,7
Waga produktu z opakowaniem (Kg)	79
Ciśnienie akustyczne (dBA)	
Stopień ochrony	IP34

WYMIARY STOP

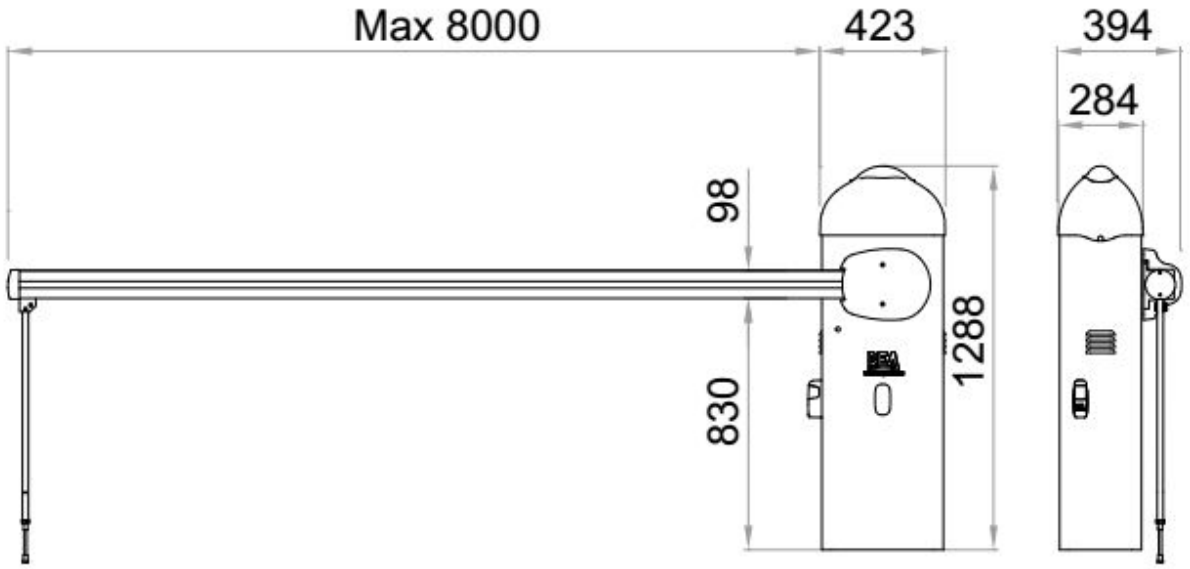

STANDARDOWA INSTALACJA SZLABANU STOP

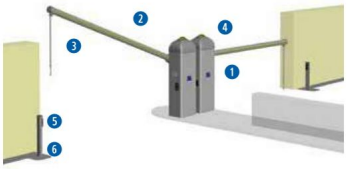

COD. 645025
Art. STOP24NET/L-F
Zapora elektromechaniczna

COD. 649261
Art. STOP6/N
Ramię okrągłe DEA, malowane, wym. 6125x080mm, z nalepkami odblaskowymi art. 1012

COD. 649000
Art. 1006
Podpora ramięnia składana

COD. 649181
Art. CLED24
Zestaw lampy diodowej 24V (dozamontowania pod pokrywą

COD. 662044
Art. LINEAR
Komplet fotokomórek natynkowych z regulacją ustawienia (180°), możliwość działania zsynchronizowanego. Zasięg 20m

COD. 664000
Art. PILLY/60
Kolumienka pod fotokomórkę do 55 cm (2 szt)

COD. 649270
Art. OMSTOP/N
Uchwyt do ramięnia prostokątnego

COD. 649072
Art. STOP/B
podstawa mocująca nie w komplecie

COD. 649160
Art. BSF
Uchwyty fotokomórki Linear

COD. 321810
Art. GSOFTP
Profil gumowy EPDM S65 czarny (24m)

COD. 672645
Art. GTI4
Biały pilot, 4 kanały, 433 MHz, z 3 możliwościami kodowania: HCS Rolling-Code, Dip-Switch i nowe kodowanie D.A.R.T.

COD. 668010
Art. 127
Tabliczka ostrzegawcza