HERZ Systemy zabezpieczeń, ul.Ługi 74, 05-400 Otwock

tel. (22) 788 10 44, 797 108 180, e-mail: sklep@napedy24.pl

Dane aktualne na dzień: 25-11-2026 15:12

Link do produktu: https://napedy24.pl/szlaban-parkingowy-obrotowy-reczny-pelny-stalowy-przejazd-od-3-do-6-m-p-13588.html

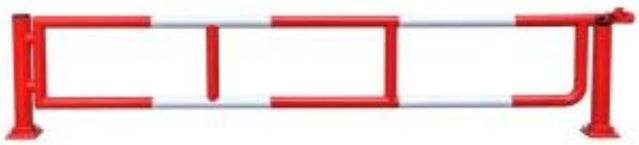

Szlaban parkingowy obrotowy - ręczny, pełny, stalowy - przejazd od 3 do 6 m

DOSTĘPNOŚĆ

Produkt na zamówienie
Skontaktuj się z nami w celu potwierdzenia dostępności i terminu realizacji.

CZAS WYSYŁKI	**zapytaj o termin wysyłki**
NUMER KATALOGOWY	**(13588)**
KOD PRODUCENTA	**SZLABAN R OP**
PRODUCENT	**HERZ**

OPIS PRODUKTU

Ręczny szlaban obrotowy do zabezpieczenia wjazdu – 3, 4, 5 lub 6 m

Pełny szlaban parkingowy obrotowy to stalowa bariera przeznaczona do ręcznego zamykania i otwierania wjazdów na parkingi, place oraz inne tereny wymagające kontroli dostępu pojazdów.

Szlaban dostępny jest w **czterech wariantach długości: 3 m, 4 m, 5 m i 6 m**. W przypadku szerszych przejazdów możliwe jest zastosowanie **dwóch krótszych szlabanów zamontowanych naprzeciw siebie**.

Konstrukcja umożliwia **wybór zamknięcia na kłódkę lub klucz leśny**. Szlaban wykonywany jest ze stali i malowany według zamówienia.

Wyposażenie podstawowe obejmuje **kotwy do zabetonowania w gruncie oraz podporę ramienia w pozycji zamkniętej**. Podpora po otwarciu dostępna jest za dodatkową opłatą.

HERZ Systemy zabezpieczeń, ul.Ługi 74, 05-400 Otwock

tel. (22) 788 10 44, 797 108 180, e-mail: sklep@napedy24.pl

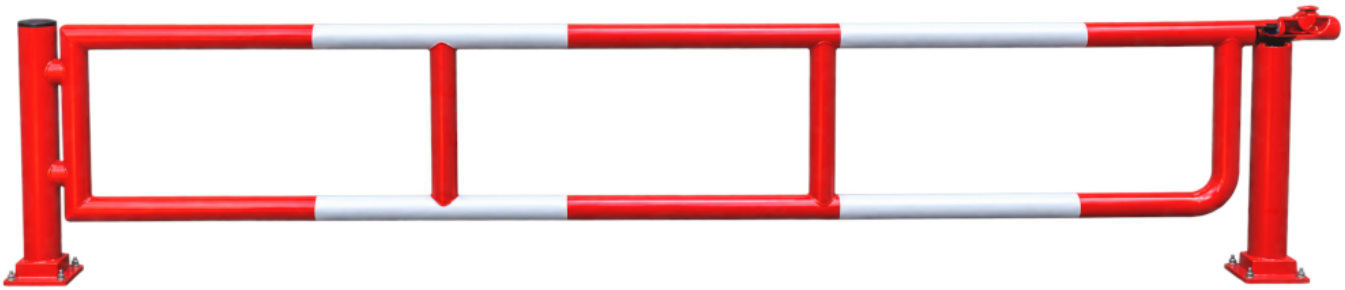

Dane techniczne Wymiary

Dostępne długości szlabanu obrotowego

Wybierz długość szlabanu odpowiednią do szerokości zabezpieczanego wjazdu.

3 m	Szlaban ręczny
4 m	Szlaban ręczny
5 m	Szlaban ręczny
6 m	Szlaban ręczny

Potrzebujesz zabezpieczyć szerszy przejazd? Dłuższe przejazdy można zamykać za pomocą dwóch krótszych szlabanów

obrotowych ustawionych naprzeciw siebie. Takie rozwiązanie umożliwia dopasowanie układu do szerokości wjazdu bez stosowania jednego bardzo długiego ramienia.

Najważniejsze zalety szlabanu obrotowego

Cztery długości do wyboru

Warianty 3 m, 4 m, 5 m i 6 m umożliwiają dopasowanie konstrukcji do różnych szerokości wjazdów.

Możliwość zabezpieczenia szerszych przejazdów

Dwa krótsze szlabany montowane naprzeciw siebie pozwalają wykonać zamknięcie szerszego wjazdu.

Ręczne otwieranie i zamykanie

Prosta obsługa bez konieczności stosowania napędu elektrycznego.

Stalowa konstrukcja

Szlaban wykonany ze stali, przeznaczony do fizycznego ograniczania wjazdu pojazdów.

Zamknięcie do wyboru

Możliwość zamówienia wersji zamykanej na kłódkę lub na klucz leśny.

Malowanie według zamówienia

Kolor wykończenia stalowej konstrukcji dobierany na etapie zamówienia.

Kotwy do betonowania

Montaż konstrukcji z wykorzystaniem kotew osadzanych w betonie.

Podpora ramienia w zestawie

Podstawowe wyposażenie obejmuje podporę szlabanu w pozycji zamkniętej.

Prosta kontrola wjazdu bez automatyki

Ręczny szlaban obrotowy sprawdzi się w miejscach, w których nie ma potrzeby instalowania automatycznego systemu otwierania. Pozwala fizycznie ograniczyć dostęp do terenu, a po otwarciu udostępnić przejazd uprawnionym pojazdom.

Dostępność różnych długości oraz możliwość montażu dwóch szlabanów naprzeciw siebie ułatwiają dopasowanie rozwiązania do warunków konkretnego wjazdu.

Dwa sposoby zamknięcia – wybierz odpowiedni wariant

Zamknięcie na kłódkę

Wariant umożliwiający zabezpieczenie szlabanu za pomocą kłódki. Odpowiedni tam, gdzie dostęp do wjazdu ma być ograniczony do osób posiadających klucz do zastosowanej kłódki.

Zamknięcie na klucz leśny

Alternatywny wariant zamknięcia, przeznaczony do obsługi odpowiednim kluczem leśnym.

Ważne: sposób zamknięcia należy wybrać podczas składania zamówienia. Dostępność kłódki lub klucza w komplecie wymaga osobnego potwierdzenia.

Montaż szlabanu przez betonowanie kotew

Szlaban dostarczany jest z **kotwami przeznaczonymi do osadzenia w betonie**. Taki sposób montażu umożliwia wykonanie trwałego mocowania konstrukcji do przygotowanego podłoża.

Przed instalacją należy przygotować miejsce montażu i fundament odpowiedni do długości wybranego szlabanu oraz warunków gruntowych.

Uwaga montażowa: w przekazanych danych nie określono wymiarów fundamentu, głębokości betonowania ani rozstawu kotew. Parametry te należy ustalić na podstawie dokumentacji konkretnego wariantu.

Podpory ramienia – wyposażenie podstawowe i dodatkowe

Podpora po zamknięciu – w zestawie

Standardowe wyposażenie obejmuje podporę ramienia szlabanu w pozycji zamkniętej.

Podpora po otwarciu – opcja dodatkowa

Istnieje możliwość zamówienia dodatkowej podpory ramienia w pozycji otwartej. Element jest **dodatkowo płatny**.

Gdzie sprawdzi się ręczny szlaban parkingowy?

- Wjazdy na parkingi prywatne i firmowe
- Drogi wewnętrzne i dojazdowe

- Place i tereny gospodarcze
- Wjazdy na tereny magazynowe i przemysłowe
- Szersze przejazdy zabezpieczane dwoma szlabanami
- Tereny z okresowym dostępem pojazdów
- Inne miejsca wymagające ręcznego zamykania przejazdu

Kupując ten produkt, otrzymujesz

Stalowy szlaban obrotowy w wybranej długości

Podpora ramienia w pozycji zamkniętej

Kotwy do zabetonowania w gruncie

Wybrany wariant zamknięcia

Wyposażenie opcjonalne: podpora ramienia w pozycji otwartej – za dodatkową opłatą. Kolor malowania, długość szlabanu oraz rodzaj zamknięcia ustalane są przy zamówieniu. W przypadku szerszych przejazdów należy zamówić odpowiednią konfigurację dwóch szlabanów.
Dane techniczne

Specyfikacja ręcznego szlabanu obrotowego

Rodzaj produktu	Szlaban parkingowy obrotowy, pełny
Sposób obsługi	Ręczny
Dostępne długości	3 m, 4 m, 5 m, 6 m
Szersze przejazdy	Dwa krótsze szlabany montowane naprzeciw siebie
Materiał konstrukcji	Stal
Wykończenie	Malowanie według zamówienia
Rodzaj zamknięcia	Na kłódkę lub klucz leśny – do wyboru
Montaż	Kotwy do zabetonowania w gruncie
Podpora w pozycji zamkniętej	W wyposażeniu podstawowym
Podpora w pozycji otwartej	Opcjonalna, dodatkowo płatna
Zasilanie napędu	Nie dotyczy – obsługa ręczna
Pozostałe wymiary konstrukcji	Brak danych
Waga	Brak danych

Wymiary

Długości i rysunek wymiarowy szlabanu obrotowego

Szlaban dostępny jest w długościach **3 m, 4 m, 5 m i 6 m**. W przypadku szerszych wjazdów stosuje się dwa krótsze szlabany zamontowane naprzeciw siebie.

HERZ Systemy zabezpieczeń, ul.Ługi 74, 05-400 Otwock

tel. (22) 788 10 44, 797 108 180, e-mail: sklep@napedy24.pl

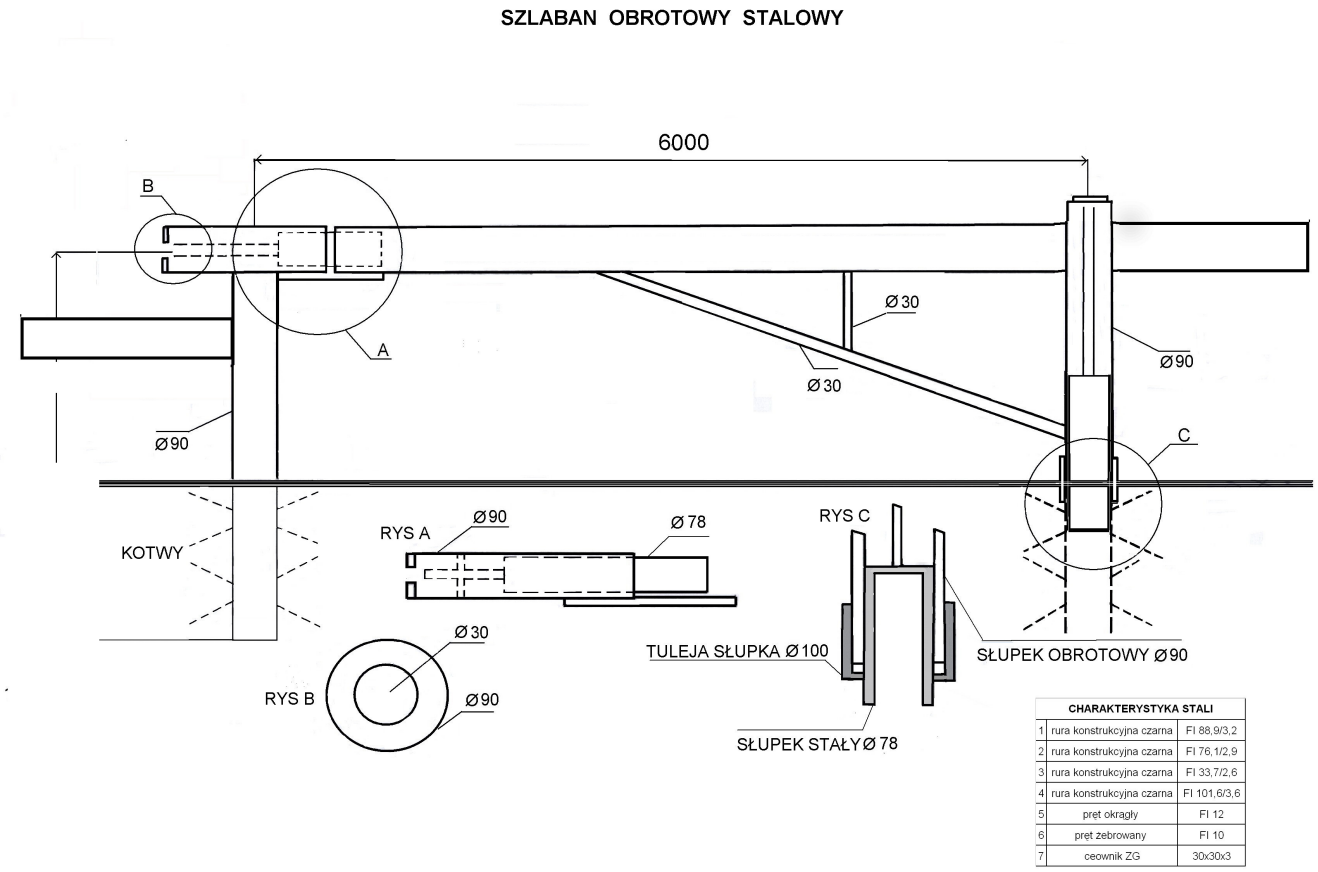

Kliknij rysunek, aby go powiększyć. Kliknij ponownie, aby zamknąć.

Przed wykonaniem fundamentów należy zweryfikować rozstaw kotew, położenie podpory oraz miejsce potrzebne do obrotu ramienia. Przy dwóch szlabanach należy uwzględnić sposób ich ustawienia względem siebie.

Produkt posiada dodatkowe opcje:

SZEROKOŚĆ PRZEJAZDU: 3 m , 4 m , 5 m , 6 m
DODATKOWA PODPORA PO OTWARCIU: NIE , TAK
RODZAJ ZAMKNIĘCIA: KŁÓDKA , KLUCZ LEŚNY

DANE TECHNICZNE

Dane techniczne – ręczny szlaban parkingowy obrotowy

Typ urządzenia	Szlaban parkingowy obrotowy, pełny
Obsługa	Ręczna
Dostępne długości	3 m, 4 m, 5 m, 6 m
Rozwiązanie dla szerszych przejazdów	Dwa krótsze szlabany obrotowe montowane

	naprzeciw siebie
Materiał	Stal
Malowanie	Według zamówienia
Wariant zamknięcia	Na kłódkę lub klucz leśny
Mocowanie	Kotwy do zabetonowania w gruncie
Podpora po zamknięciu	Tak – standardowo
Podpora po otwarciu	Opcja dodatkowo płatna
Napęd elektryczny	Nie – szlaban ręczny
Pozostałe wymiary	Brak danych
Waga	Brak danych
Parametry fundamentu	Do ustalenia na podstawie dokumentacji

Przy zamówieniu należy określić długość szlabanu, wariant zamknięcia oraz kolor malowania. W przypadku szerszych wjazdów należy dobrać konfigurację dwóch szlabanów.

WYMIARY

Dostępne długości ręcznego szlabanu obrotowego

Szlaban produkowany jest w czterech wariantach długości:

3 m

4 m

5 m

6 m

Szersze przejazdy: możliwość zastosowania dwóch krótszych szlabanów montowanych naprzeciw siebie. Dobór długości poszczególnych ramion powinien uwzględniać szerokość wjazdu i sposób montażu.

HERZ Systemy zabezpieczeń, ul.Ługi 74, 05-400 Otwock

tel. (22) 788 10 44, 797 108 180, e-mail: sklep@napedy24.pl

SZLABAN OBROTOWY STALOWY

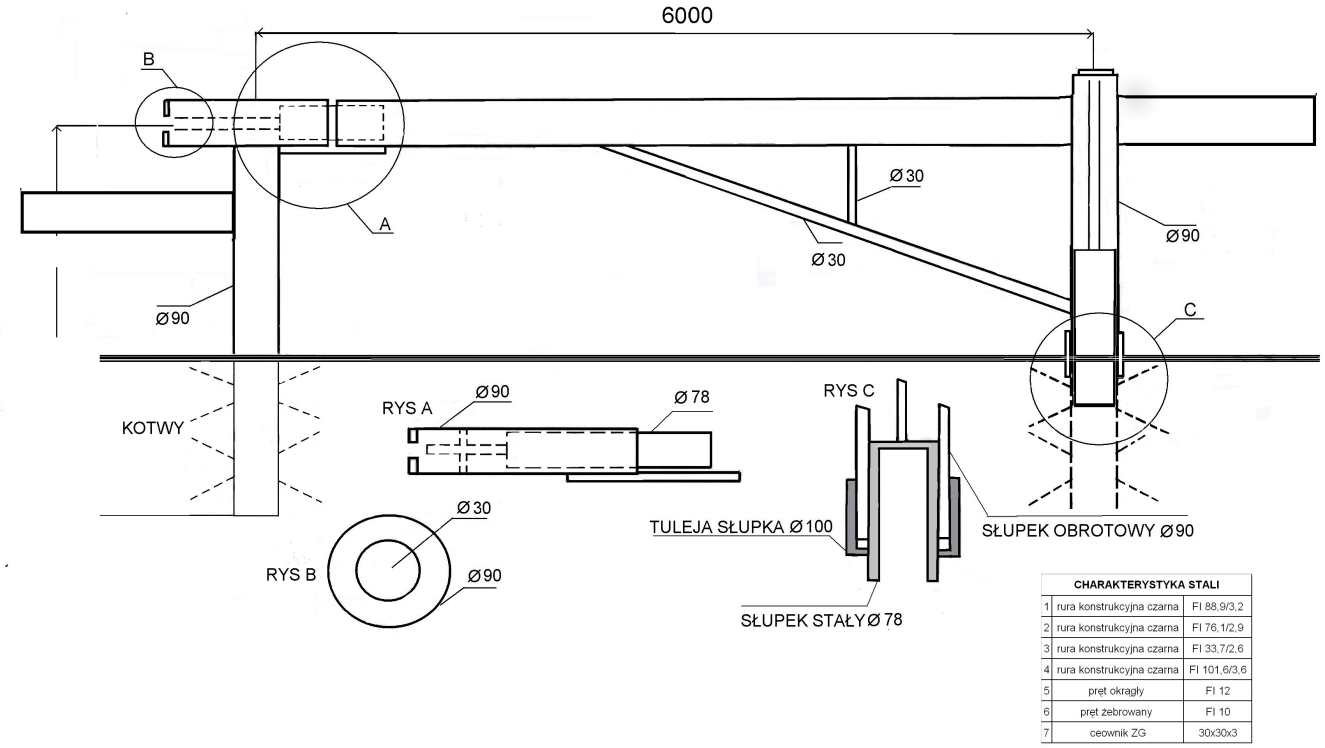

CHARAKTERYSTYKA STALI		
1	rura konstrukcyjna czarna	FI 88,9/3,2
2	rura konstrukcyjna czarna	FI 76,1/2,9
3	rura konstrukcyjna czarna	FI 33,7/2,6
4	rura konstrukcyjna czarna	FI 101,6/3,6
5	pręt okrągły	FI 12
6	pręt żebrowany	FI 10
7	ceownik ZG	30x30x3

Kliknij rysunek, aby go powiększyć. Kliknij ponownie, aby zamknąć.

Przed montażem należy potwierdzić długość ramienia, rozstaw kotew, położenie podpory po zamknięciu oraz przestrzeń potrzebną do otwarcia szlabanu. Wymiary fundamentów nie zostały określone w dostępnych danych.