HERZ Systemy zabezpieczeń, ul.Ługi 74, 05-400 Otwock

tel. (22) 788 10 44, 797 108 180, e-mail: sklep@napedy24.pl

Dane aktualne na dzień: 25-11-2026 15:12

Link do produktu: https://napedy24.pl/szlaban-parkingowy-obrotowy-reczny-stalowy-przejazd-od-3-do-6-m-p-13589.html



Szlaban parkingowy obrotowy - ręczny, stalowy - przejazd od 3 do 6 m

DOSTĘPNOŚĆ

Produkt na zamówienie
Skontaktuj się z nami w celu potwierdzenia dostępności i terminu realizacji.

CZAS WYSYŁKI	**zapytaj o termin wysyłki**
NUMER KATALOGOWY	**(13589)**
KOD PRODUCENTA	**SZLABAN R O**
PRODUCENT	**HERZ**

OPIS PRODUKTU

Klasyczny szlaban obrotowy z pojedynczą belką – 3, 4, 5 lub 6 m

Ręczny szlaban parkingowy obrotowy z pojedynczą stalową belką to praktyczne rozwiązanie do zabezpieczania wjazdów na parkingi, drogi wewnętrzne, place i tereny prywatne.

W odróżnieniu od szlabanów pełnych, wyposażonych w dodatkowe dolne elementy pionowe, ten model posiada **klasyczne ramię bez dolnej „firanki”**. Pozwala to zachować prostą konstrukcję i tradycyjny wygląd szlabanu parkingowego.

Szlaban oferowany jest w długościach **3 m, 4 m, 5 m i 6 m**. Szersze przejazdy można zabezpieczyć za pomocą **dwóch krótszych szlabanów zamontowanych naprzeciw siebie**.

Do wyboru dostępne jest **zamknięcie na kłódkę lub klucz leśny**. Stalowa konstrukcja malowana jest według zamówienia, a podstawowe wyposażenie obejmuje kotwy do betonowania oraz podporę ramienia po zamknięciu.

HERZ Systemy zabezpieczeń, ul.Ługi 74, 05-400 Otwock

tel. (22) 788 10 44, 797 108 180, e-mail: sklep@napedy24.pl



Dane techniczne Wymiary

Dostępne długości szlabanu parkingowego

Wybierz długość klasycznego szlabanu obrotowego odpowiednią do szerokości zabezpieczanego wjazdu.

3 m	Szlaban ręczny
4 m	Szlaban ręczny
5 m	Szlaban ręczny
6 m	Szlaban ręczny

Szerszy wjazd? W przypadku przejazdów wymagających dłuższego zamknięcia stosuje się dwa krótsze szlabany obrotowe

montowane naprzeciw siebie. Długości ramion należy dobrać do szerokości i układu wjazdu.

Najważniejsze zalety klasycznego szlabanu obrotowego

Pojedyncza belka bez dolnej firanki

Klasyczna konstrukcja z jednym ramieniem, bez dodatkowych pionowych elementów pod belką.

Długości 3, 4, 5 i 6 m

Cztery warianty umożliwiają dopasowanie szlabanu do różnych szerokości przejazdu.

Ręczne otwieranie i zamykanie

Obsługa bez napędu elektrycznego i bez konieczności doprowadzania zasilania do szlabanu.

Solidna stalowa konstrukcja

Stalowe wykonanie przeznaczone do fizycznego ograniczania dostępu pojazdów.

Dwa warianty zamknięcia

Możliwość wyboru zabezpieczenia na kłódkę lub klucz leśny.

Malowanie według zamówienia

Kolor wykończenia stalowej konstrukcji ustalany jest przy zamówieniu.

Kotwy do betonowania

Szlaban wyposażony w kotwy umożliwiające osadzenie konstrukcji w betonie.

Podpora po zamknięciu w standardzie

W podstawowym wyposażeniu znajduje się podpora ramienia w pozycji zamkniętej.

Klasyczny szlaban parkingowy bez napędu elektrycznego

Szlaban obrotowy z pojedynczą belką to rozwiązanie do miejsc, w których wjazd jest otwierany i zamykany ręcznie. Sprawdza się przy drogach wewnętrznych, parkingach prywatnych oraz terenach, gdzie ruch pojazdów wymaga okresowej kontroli.

Prosta konstrukcja bez dolnej firanki pozwala zachować klasyczny wygląd bariery wjazdowej.

Zamknięcie na kłódkę lub klucz leśny

Zamknięcie na kłódkę

Wariant umożliwiający zabezpieczenie szlabanu za pomocą kłódki. Dostęp do przejazdu można ograniczyć do osób posiadających odpowiedni klucz.

Zamknięcie na klucz leśny

Alternatywny wariant zamknięcia, przeznaczony do otwierania odpowiednim kluczem leśnym.

Ważne: wybrany sposób zamknięcia należy wskazać przy zamówieniu. Dostępność kłódki lub klucza w komplecie wymaga potwierdzenia.

Montaż szlabanu z kotwami do betonowania

Szlaban dostarczany jest z **kotwami przeznaczonymi do zabetonowania w gruncie**. Rozwiązanie umożliwia trwałe osadzenie konstrukcji w przygotowanym fundamencie.

Przed montażem należy uwzględnić długość wybranego ramienia, położenie podpory oraz przestrzeń niezbędną do ręcznego otwierania szlabanu.

Informacja montażowa: dokładne wymiary fundamentu, głębokość betonowania i rozstaw kotew należy potwierdzić dla konkretnego wariantu szlabanu.

Podpory ramienia – standard i wyposażenie opcjonalne

Podpora po zamknięciu – w zestawie

Standardowe wyposażenie obejmuje podporę ramienia szlabanu w pozycji zamkniętej.

Podpora po otwarciu – dodatkowo płatna

Opcjonalnie można zamówić podporę ramienia w pozycji otwartej. Element nie należy do wyposażenia podstawowego.

Gdzie stosuje się klasyczne szlabany obrotowe?

- Parkingi prywatne i firmowe
- Drogi wewnętrzne i dojazdowe
- Place i tereny gospodarcze

- Wjazdy na tereny magazynowe i przemysłowe
- Wjazdy o większej szerokości zabezpieczane dwoma szlabanami
- Tereny z okresowo ograniczonym dostępem pojazdów

Kupując ten produkt, otrzymujesz

Ręczny szlaban obrotowy z pojedynczą belką w wybranej długości

Podpora ramienia w pozycji zamkniętej

Kotwy do zabetonowania w gruncie

Wybrany wariant zamknięcia

Opcja dodatkowa: podpora ramienia w pozycji otwartej – dodatkowo płatna. Długość szlabanu, kolor malowania i rodzaj zamknięcia należy określić podczas zamówienia. Konfiguracja z dwoma szlabanami wymaga zamówienia odpowiedniej liczby konstrukcji.
Dane techniczne

Dane techniczne szlabanu z pojedynczą belką

Typ urządzenia	Szlaban parkingowy obrotowy, klasyczny
Konstrukcja ramienia	Pojedyncza belka bez dolnej firanki
Obsługa	Ręczna
Dostępne długości	3 m, 4 m, 5 m, 6 m
Szersze przejazdy	Dwa krótsze szlabany montowane naprzeciw siebie
Materiał	Stal
Wykończenie	Malowanie według zamówienia
Rodzaj zamknięcia	Na kłódkę lub klucz leśny
Montaż	Kotwy do zabetonowania w gruncie
Podpora po zamknięciu	Tak – w standardzie
Podpora po otwarciu	Opcja dodatkowo płatna
Napęd	Brak – obsługa ręczna
Pozostałe wymiary	Brak danych
Waga	Brak danych

Wymiary

Długości i rysunek wymiarowy szlabanu klasycznego

Szlaban z pojedynczą belką dostępny jest w wariantach **3 m, 4 m, 5 m i 6 m**. Szersze przejazdy można zabezpieczyć za pomocą dwóch szlabanów ustawionych naprzeciw siebie.

HERZ Systemy zabezpieczeń, ul.Ługi 74, 05-400 Otwock

tel. (22) 788 10 44, 797 108 180, e-mail: sklep@napedy24.pl

SZLABAN OBROTOWY STALOWY

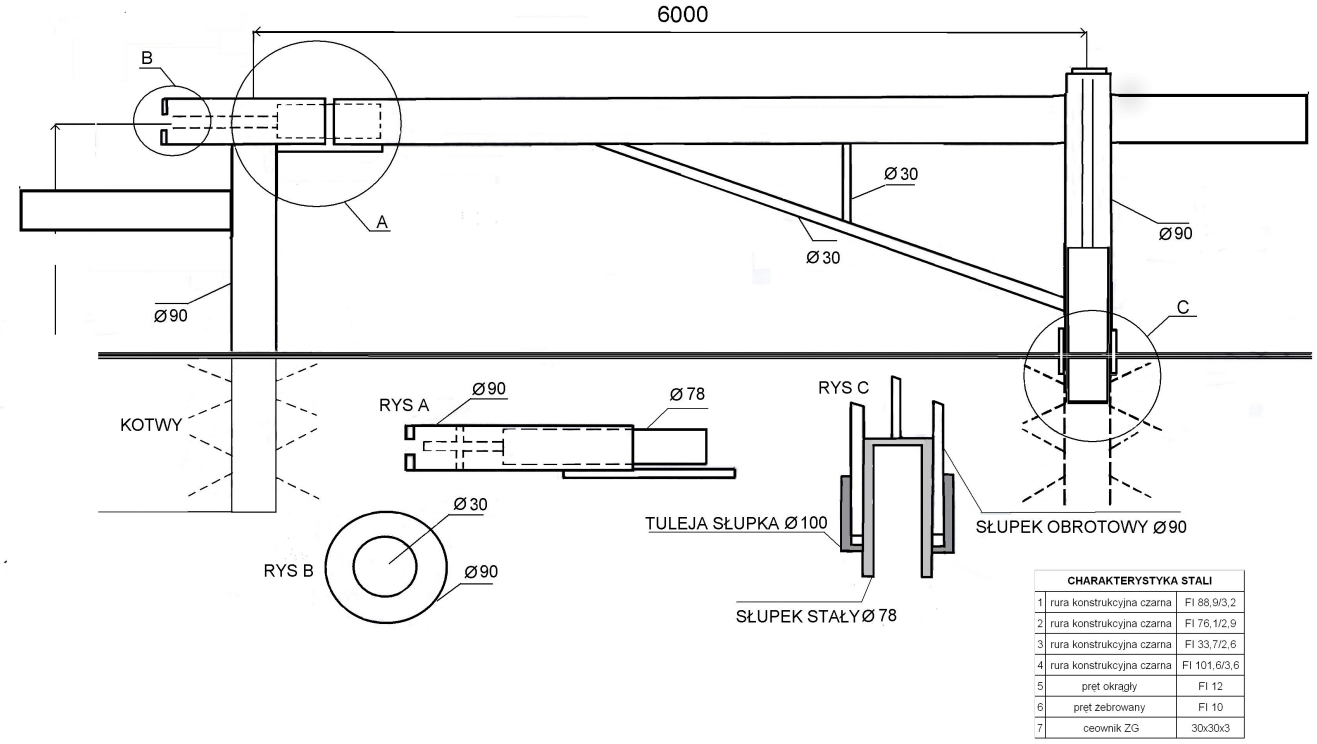

CHARAKTERYSTYKA STALI		
1	rura konstrukcyjna czarna	FI 88,9/3,2
2	rura konstrukcyjna czarna	FI 76,1/2,9
3	rura konstrukcyjna czarna	FI 33,7/2,6
4	rura konstrukcyjna czarna	FI 101,6/3,6
5	pręt okrągły	FI 12
6	pręt zebrowany	FI 10
7	ceownik ZG	30x30x3

Kliknij rysunek, aby go powiększyć. Kliknij ponownie, aby zamknąć.

Przed wykonaniem fundamentów należy potwierdzić rozstaw kotew, położenie podpory oraz przestrzeń potrzebną do obrotu ramienia.

Produkt posiada dodatkowe opcje:

SZEROKOŚĆ PRZEJAZDU: 3 m , 4 m , 5 m , 6 m
DODATKOWA PODPORA PO OTWARCIU: NIE , TAK
RODZAJ ZAMKNIĘCIA: KŁÓDKA , KLUCZ LEŚNY

DANE TECHNICZNE

Dane techniczne – klasyczny szlaban parkingowy obrotowy

Rodzaj produktu	Szlaban parkingowy obrotowy, ręczny
Konstrukcja	Klasyczna pojedyncza belka bez dolnej firanki
Sposób obsługi	Ręczny

Dostępne długości	3 m, 4 m, 5 m, 6 m
Szersze przejazdy	Montaż dwóch krótszych szlabanów naprzeciw siebie
Materiał	Stal
Wykończenie	Malowanie według zamówienia
Wariant zamknięcia	Na kłódkę lub klucz leśny
Mocowanie	Kotwy do zabetonowania w gruncie
Podpora po zamknięciu	W zestawie
Podpora po otwarciu	Opcjonalna, dodatkowo płatna
Napęd elektryczny	Nie dotyczy – obsługa ręczna
Pozostałe wymiary konstrukcji	Brak danych
Waga	Brak danych
Parametry fundamentu	Do potwierdzenia dla wybranego wariantu

Przy zamówieniu należy wskazać długość szlabanu, kolor malowania oraz rodzaj zamknięcia. Podpora ramienia w pozycji otwartej jest dodatkowo płatna.

WYMIARY

Wymiary klasycznego szlabanu obrotowego z pojedynczą belką

Ręczny szlaban parkingowy z pojedynczą belką bez dolnej firanki dostępny jest w czterech wariantach długości:

3 m

4 m

5 m

6 m

Szersze przejazdy: w przypadku większych szerokości wjazdu stosuje się dwa krótsze szlabany obrotowe montowane naprzeciw siebie.

HERZ Systemy zabezpieczeń, ul.Ługi 74, 05-400 Otwock

tel. (22) 788 10 44, 797 108 180, e-mail: sklep@napedy24.pl

SZLABAN OBROTOWY STALOWY

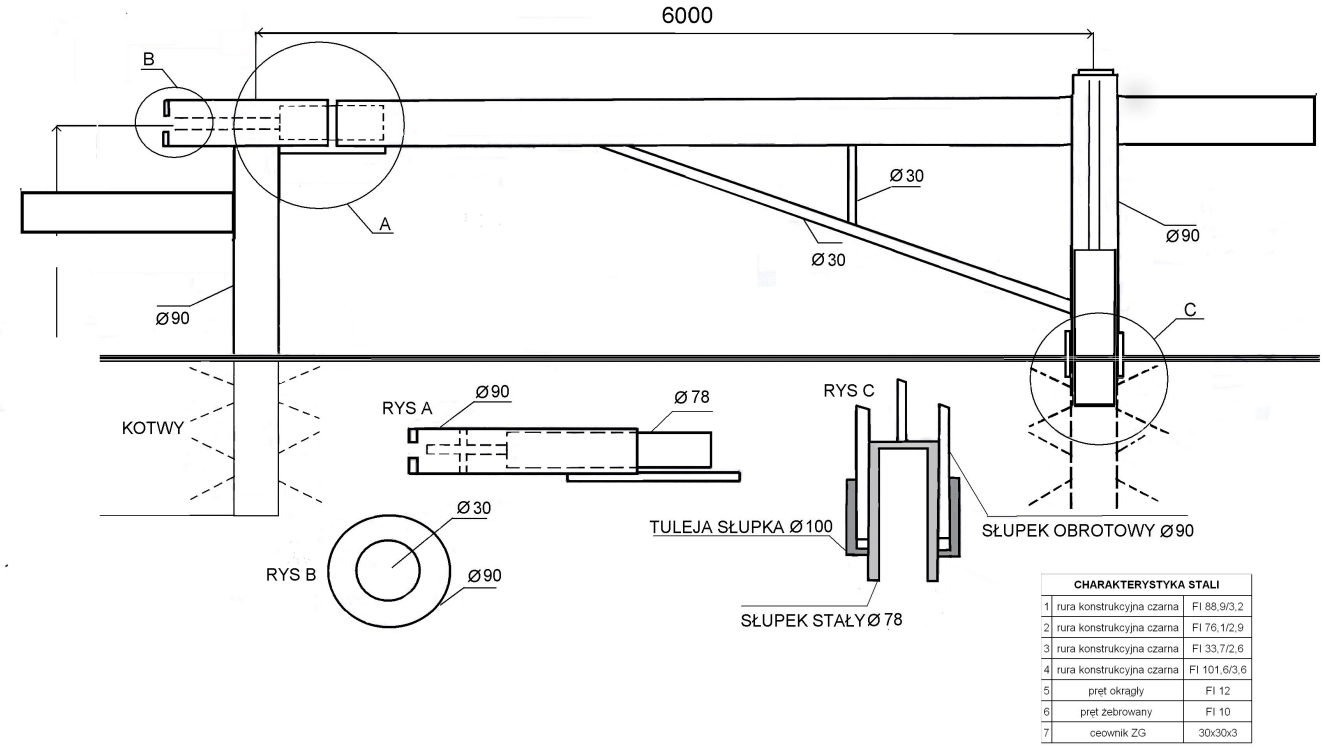

CHARAKTERYSTYKA STALI		
1	rura konstrukcyjna czarna	FI 88,9/3,2
2	rura konstrukcyjna czarna	FI 76,1/2,9
3	rura konstrukcyjna czarna	FI 33,7/2,6
4	rura konstrukcyjna czarna	FI 101,6/3,6
5	pręt okrągły	FI 12
6	pręt żebrowany	FI 10
7	ceownik ZG	30x30x3

Kliknij rysunek, aby go powiększyć. Kliknij ponownie, aby zamknąć.

Przed montażem należy potwierdzić rozstaw kotew, położenie podpory po zamknięciu oraz miejsce potrzebne do obrotu ramienia. Pozostałe wymiary konstrukcji nie zostały określone w dostępnych danych.