HERZ Systemy zabezpieczeń, ul.Ługi 74, 05-400 Otwock

tel. (22) 788 10 44, 797 108 180, e-mail: sklep@napedy24.pl

Dane aktualne na dzień: 22-10-2026 06:28

Link do produktu: https://napedy24.pl/wibat-applique-w0001020-mantion-zestaw-napedu-lewy-230-v-z-ramieniem-do-1-okiennicy-rozwieranej-sterowanie-pilot-p-12372.html

WIBAT APPLIQUE W0001020 MANTION Zestaw napędu LEWY 230 V z ramieniem do 1 okiennicy rozwieranej - sterowanie pilot

DOSTĘPNOŚĆ	**dostępny**
CZAS WYSYŁKI	**48 godzin**
NUMER KATALOGOWY	**12372**
KOD PRODUCENTA	**W0001020**
PRODUCENT	**MANTION**

OPIS PRODUKTU

Zestaw MANTION WIBAT APPLIQUE - 230 V W0001000 do zautomatyzowania jednej okiennicy - sterowanie pilotem

Siłownik z ramieniem prowadzącym

WIBAT® – Niewidoczny siłownik do okiennic rozwieranych od Mantion

Automatyzacja okiennic na nowym poziomie komfortu i elegancji

Poznaj **WIBAT®** – nowoczesny siłownik elektryczny, który zrewolucjonizuje sposób korzystania z tradycyjnych okiennic rozwieranych. Zaprojektowany i wyprodukowany we Francji, z myślą o komforcie, estetyce i energooszczędności.

Dlaczego warto wybrać WIBAT®?

Niewidoczna technologia – brak zewnętrznego ramienia czy widocznego mechanizmu. Tylko jeden kompaktowy siłownik na skrzydło – idealne rozwiązanie dla tych, którzy cenią dyskretny design.
Pełna automatyzacja – sterowanie okiennicą bez otwierania okna, co minimalizuje straty ciepła i poprawia komfort użytkowania, szczególnie zimą.
Wygoda i bezpieczeństwo – możliwość sterowania nawet trudno dostępnymi okiennicami, wyposażenie w detektor przeszkód, który automatycznie zatrzymuje ruch w przypadku napotkania przeszkody.
Funkcjonalność – cichy, łagodny ruch skrzydeł oraz możliwość zaprogramowania kąta otwarcia – dokładnie tak, jak potrzebujesz.
Dla nowych i istniejących budynków – idealny zarówno do nowych inwestycji, jak i modernizacji istniejących domów.

Dane techniczne w skrócie:

- **Rodzaj napędu:** siłowniki elektryczne
- **Zasilanie:** 230 V AC

- **Maks. ciężar skrzydła:** 50 kg
- **Maks. powierzchnia skrzydła:** 1,6 m²
- **Szerokość skrzydła:** od 40 do 80 cm
- **Montaż:** wewnątrz budynków nowych i już istniejących
- **Sposób otwierania:** automatyczny
- **Produkcja:** 100% Made in France
- **Gwarancja B2B:** 5 lat

WIBAT® – Technologia, której nie widać, ale czuć różnicę każdego dnia

Zainwestuj w automatyzację, która łączy nowoczesność z estetyką i bezpieczeństwem.
Mantion WIBAT® – dyskretna siła zamknięta w eleganckiej formie.

KUPUJĄC ZESTAW MANTION WIBAT APPLIQUE W0001020 OTRZYMUJESZ:

- siłowniki - LEWY - 1szt
- pilot radiowy z 4 przyciskami (2 grupy) - 1szt
- szablon do wykonywania otworów - 1szt
- śruby mocujące - 4szt
- instrukcja
- gwarancja
- dowód zakupu paragon / faktura VAT

DANE TECHNICZNE

DANE TECHNICZNE NAPĘDU DO OKIENNIC ROZWIERANYCH MANTION APPLIQUE

DANE TECHNICZNE SIŁOWNIKA MANTION WIBAT APPLIQUE 230V	
Zastosowanie	Okiennica rozwierna
Czas zamknięcia	16 s
Kolor	Biały
Typ sterowania	Radiowe / Przycisk
Liczba skrzydeł (widok z zewnątrz)	1 prawe
Typ końcówki skoku	Dynamiczny (zatrzymanie na przeszkodzie)
Maks. grubość skrzydła	40 mm
Maks. moc	100 W
Maks. powierzchnia skrzydła	1,6 m²
Maks. masa skrzydła	50 kg
Maks. szerokość skrzydła	80 cm
Pozycja silnika	Po prawej stronie

Moment obrotowy silnika	25 Nm
Typ silnika	Silnik prądu stałego z przekładnią
Napięcie silnika	24 V DC
Liczba skrzydeł (widok z zewnątrz)	1 prawe
Liczba silników	1
Liczba silników na skrzydło	1
Czas otwarcia	16 s
Zakres temperatur pracy	-20°C do +60°C
Typ produktu	Zestaw do automatyzacji
Stopień ochrony (IP)	IP54
Częstotliwość radiowa	433,92 MHz
Napięcie zasilania	230 V AC
Zastosowanie	Na zewnątrz
Marka	Mantion SMT
Kraj produkcji	Francja

WYMIARY

WYMIARY NAPĘDU DO OKIENNIC ROZWIERANYCH MANTION WIBAT APPLIQUE

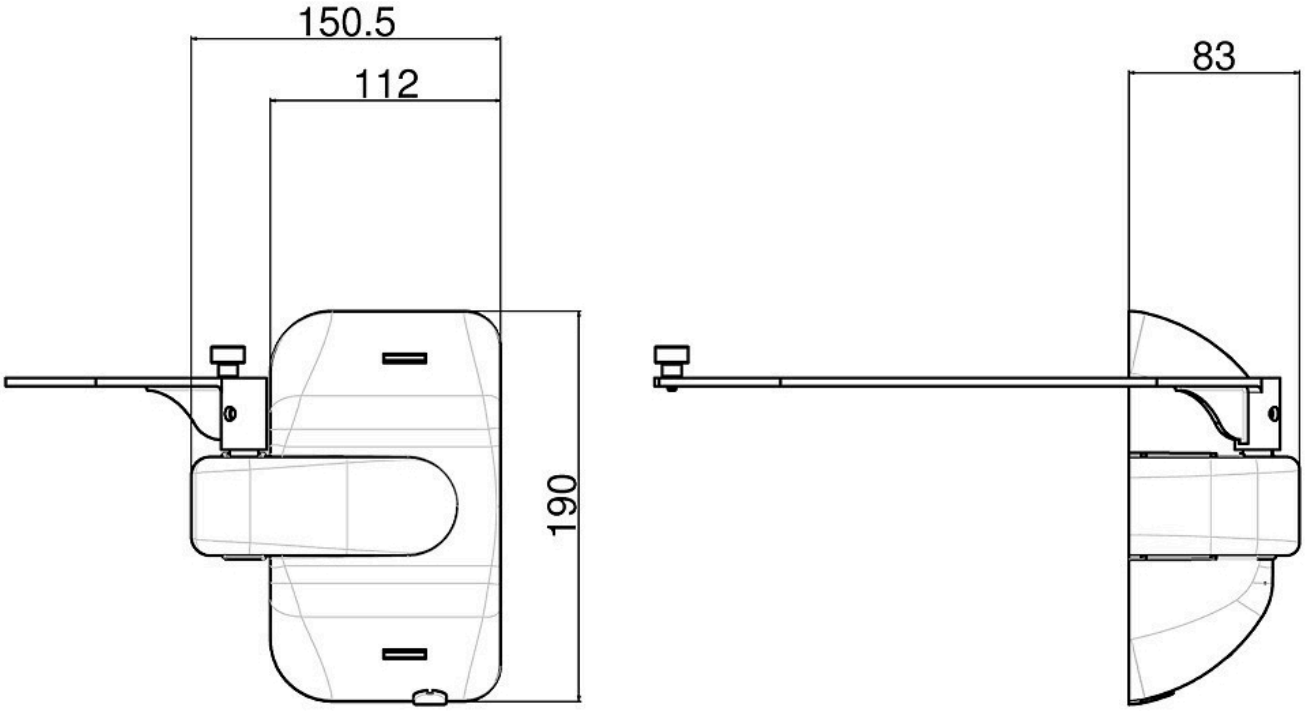

WYMIARY MONTAŻOWE NAPĘDU DO OKIENNIC ROZWIERANYCH MANTION WIBAT APPLIQUE

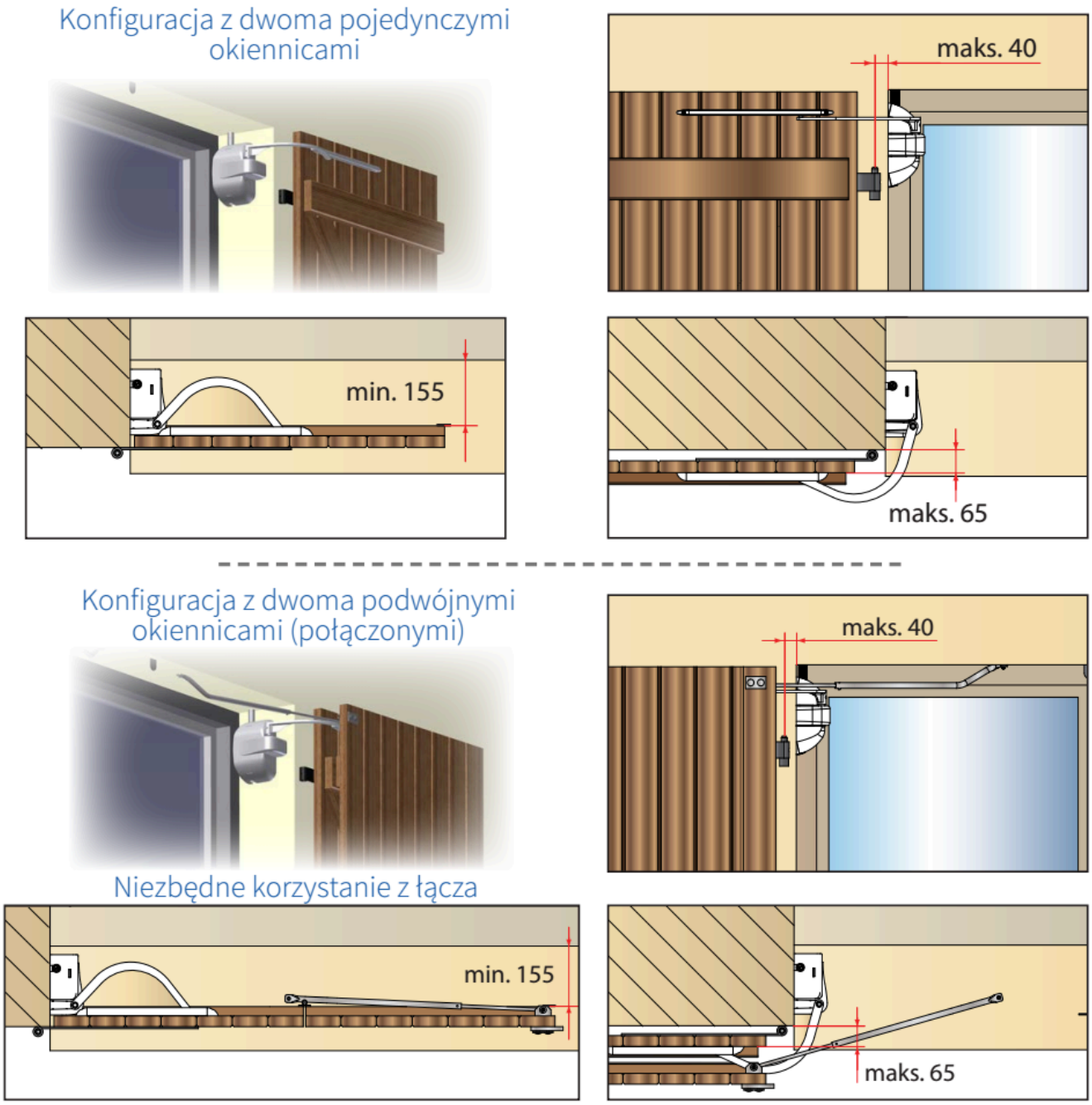

SPOSÓB MONTAŻU

SPOSÓB MONTAŻU NAPĘDU DO OKIENNIC ROZWIERANYCH MANTION WIBAT APPLIQUE

HERZ Systemy zabezpieczeń, ul.Ługi 74, 05-400 Otwock

tel. (22) 788 10 44, 797 108 180, e-mail: sklep@napedy24.pl

SCHEMAT

SCHEMAT PODŁĄCZENIA NAPĘDU DO OKIENNIC ROZWIERANYCH MANTION WIBAT W WERSJI Z PILOTEM

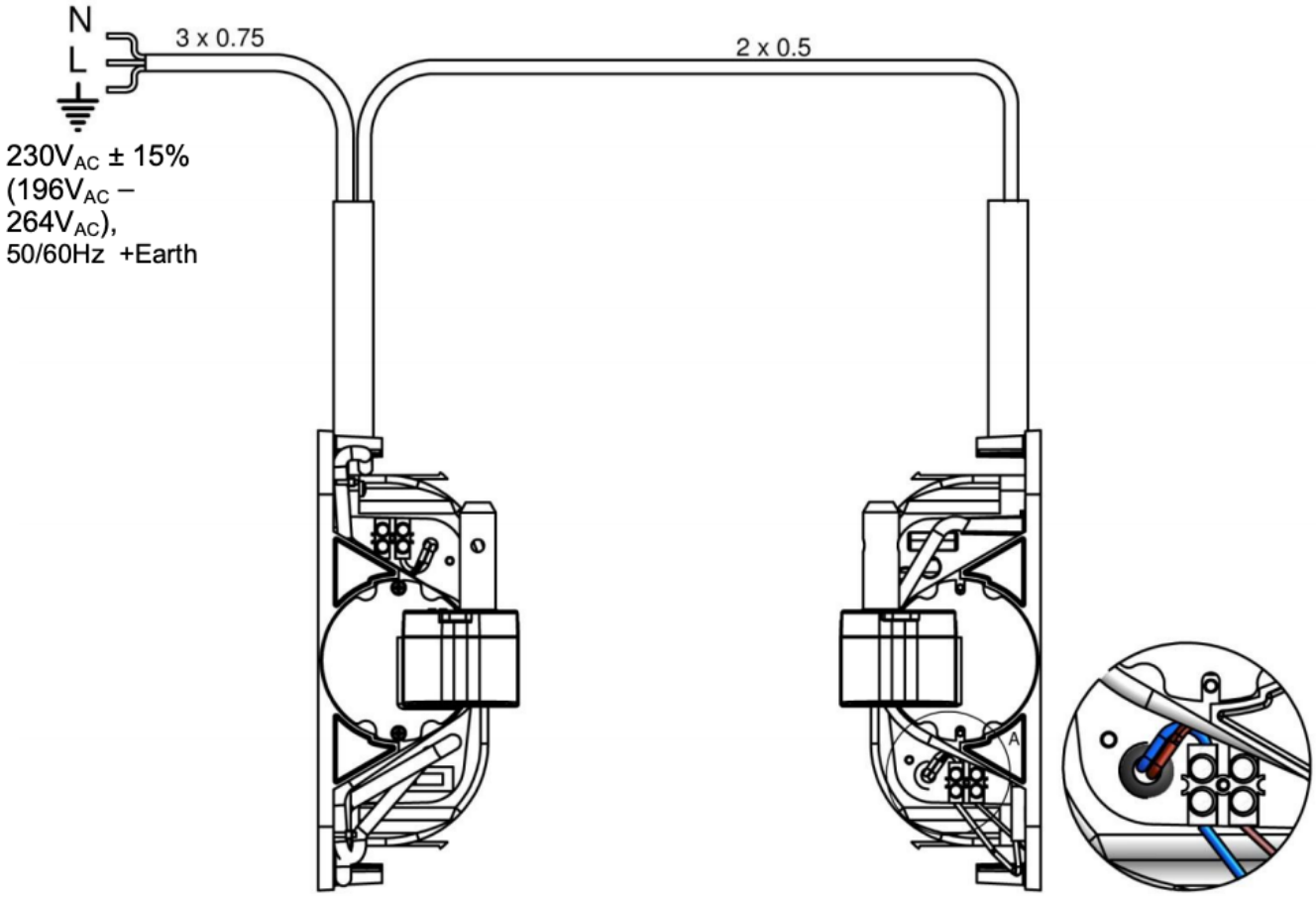
N
L
3 x 0.75
2 x 0.5
230V$_{AC}$ ± 15%
(196V$_{AC}$ –
264V$_{AC}$),
50/60Hz +Earth
A