HERZ Systemy zabezpieczeń, ul.Ługi 74, 05-400 Otwock

tel. (22) 788 10 44, 797 108 180, e-mail: sklep@napedy24.pl

Dane aktualne na dzień: 22-10-2026 08:36

Link do produktu: https://napedy24.pl/wibat-w0000340-mantion-zestaw-napedu-do-1-okiennicy-rozwieranej-lewy-przycisk-p-12368.html

WIBAT W0000340 MANTION Zestaw napędu do 1 okiennicy rozwieranej LEWY - przycisk

DOSTĘPNOŚĆ	**dostępny**
CZAS WYSYŁKI	**48 godzin**
NUMER KATALOGOWY	**12368**
KOD PRODUCENTA	**W0000340**
PRODUCENT	**MANTION**

OPIS PRODUKTU

Zestaw MANTION WIBAT W0000340 LEWY do zautomatyzowania jednej okiennicy - sterowanie przyciskiem

WIBAT – Niewidoczny siłownik do okiennic rozwieranych od Mantion

Automatyzacja okiennic na nowym poziomie komfortu i elegancji

Poznaj **WIBAT®** – nowoczesny siłownik elektryczny, który zrewolucjonizuje sposób korzystania z tradycyjnych okiennic rozwieranych. Zaprojektowany i wyprodukowany we Francji, z myślą o komforcie, estetyce i energooszczędności.

Dlaczego warto wybrać WIBAT?

Niewidoczna technologia – brak zewnętrznego ramienia czy widocznego mechanizmu. Tylko jeden kompaktowy siłownik na skrzydło – idealne rozwiązanie dla tych, którzy cenią dyskretny design.
Pełna automatyzacja – sterowanie okiennicą bez otwierania okna, co minimalizuje straty ciepła i poprawia komfort użytkowania, szczególnie zimą.
Wygoda i bezpieczeństwo – możliwość sterowania nawet trudno dostępnymi okiennicami, wyposażenie w detektor przeszkód, który automatycznie zatrzymuje ruch w przypadku napotkania przeszkody.
Funkcjonalność – cichy, łagodny ruch skrzydeł oraz możliwość zaprogramowania kąta otwarcia – dokładnie tak, jak potrzebujesz.
Dla nowych i istniejących budynków – idealny zarówno do nowych inwestycji, jak i modernizacji istniejących domów.

Dane techniczne w skrócie:

- **Rodzaj napędu:** siłowniki elektryczne
- **Zasilanie:** 24 V DC

- **Maks. ciężar skrzydła:** 50 kg
- **Maks. powierzchnia skrzydła:** 1,6 m²
- **Szerokość skrzydła:** od 30 do 80 cm
- **Montaż:** wewnątrz budynków nowych i już istniejących
- **Sposób otwierania:** automatyczny
- **Produkcja:** 100% Made in France

WIBAT – Technologia, której nie widać, ale czuć różnicę każdego dnia

Zainwestuj w automatyzację, która łączy nowoczesność z estetyką i bezpieczeństwem.
Mantion WIBAT® – dyskretna siła zamknięta w eleganckiej formie.

KUPUJĄC ZESTAW MANTION WIBAT W0000340 OTRZYMUJESZ:

- siłownik spełniający rolę zawiasów z trzpieniem Ø12*LEWY - 1szt
- moduł sterujący - 1szt
- przełącznik przewodowy - 1szt
- szablon do wykonywania otworów - 1szt
- pierścienie uszczelniające - 2szt
- śruby mocujące - 4szt
- instrukcja
- gwarancja
- dowód zakupu paragon / faktura VAT

* Dla zawiasów Ø14, 16 lub 18 mm, skontaktuj się z nami.

DANE TECHNICZNE

DANE TECHNICZNE NAPĘDU DO OKIENNIC ROZWIERANYCH MANTION WIBAT

DANE TECHNICZNE SIŁOWNIKA MANTION WIBAT	
Zastosowanie	Okiennica skrzydłowa
Czas zamykania	18 s
Kolor	Czarny
Typ sterowania	Radiowe
Liczba skrzydeł (widok z zewnątrz)	2 skrzydła
Średnica zawiasu	16 mm
Typ zakończenia ruchu	Dynamiczny (zatrzymanie na przeszkodzie)
Maksymalna moc	100 W
Maksymalna powierzchnia skrzydła	1,6 m²

Minimalna odległość osi zawiasu od krawędzi skrzydła	30 mm
Moment obrotowy silnika	25 Nm
Typ silnika	Silnik z przekładnią prądu stałego
Napięcie silnika	24 V DC
Czas otwierania	18 s
Zakres temperatury pracy	od -20°C do +60°C
Typ produktu	Zestaw do automatyzacji
Stopień ochrony (IP)	IPX4
Częstotliwość radiowa	433,92 MHz
Prędkość obrotowa okiennicy	1,9 obr./min
Napięcie zasilania	230 V AC
Zastosowanie	Na zewnątrz
Marka	Mantion SMT
Kraj produkcji	Francja

WYMIARY

WYMIARY NAPĘDU DO OKIENNIC ROZWIERANYCH MANTION WIBAT

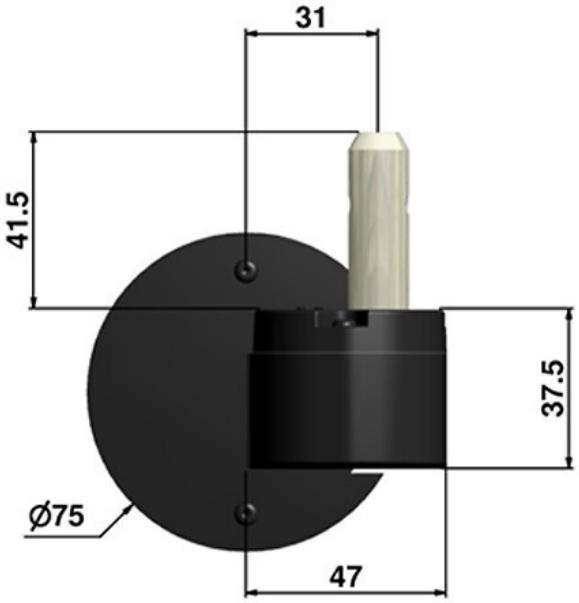

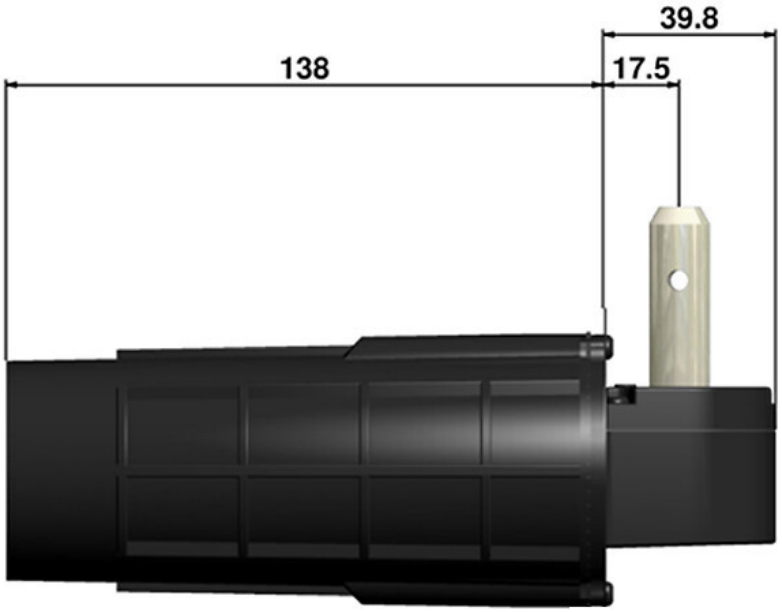

SPOSÓB MONTAŻU

SPOSÓB MONTAŻU NAPĘDU DO OKIENNIC ROZWIERANYCH MANTION WIBAT

1 siłownik na każde skrzydło

HERZ Systemy zabezpieczeń, ul.Ługi 74, 05-400 Otwock

tel. (22) 788 10 44, 797 108 180, e-mail: sklep@napedy24.pl

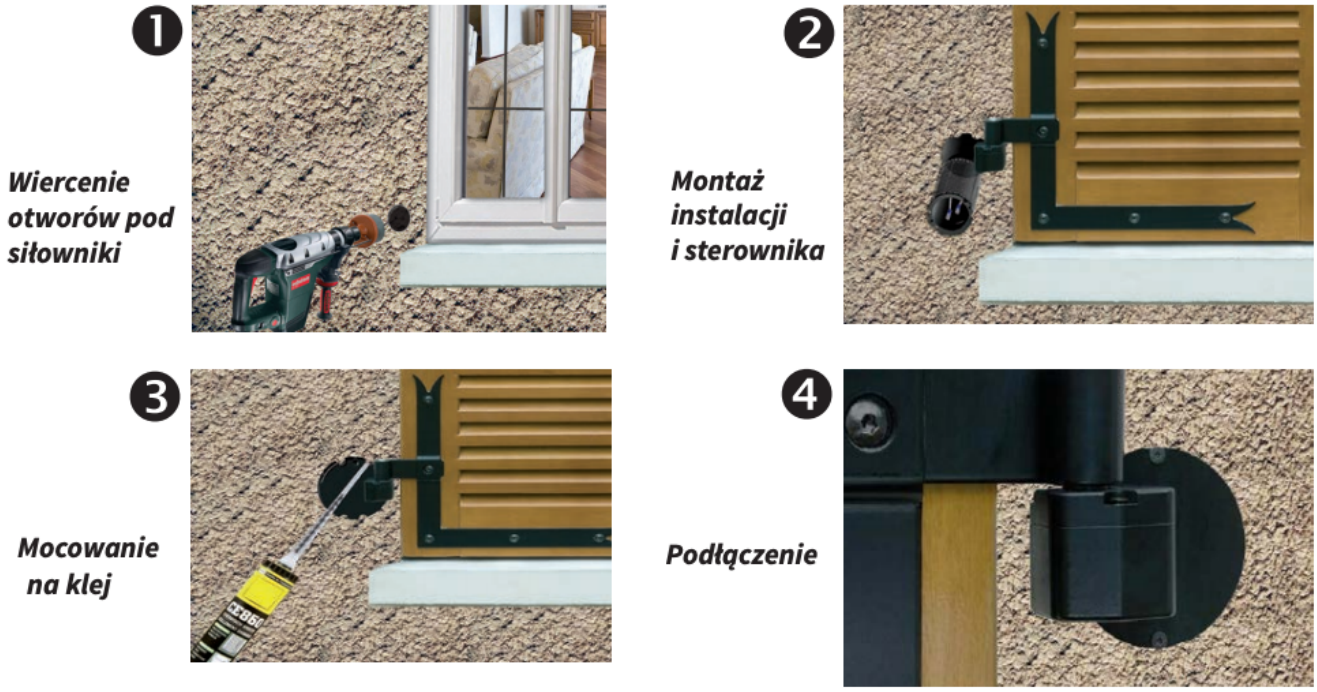

SCHEMAT

SCHEMAT PODŁĄCZENIA NAPĘDU DO OKIENNIC ROZWIERANYCH MANTION WIBAT W WERSJI PRZEWODOWEJ

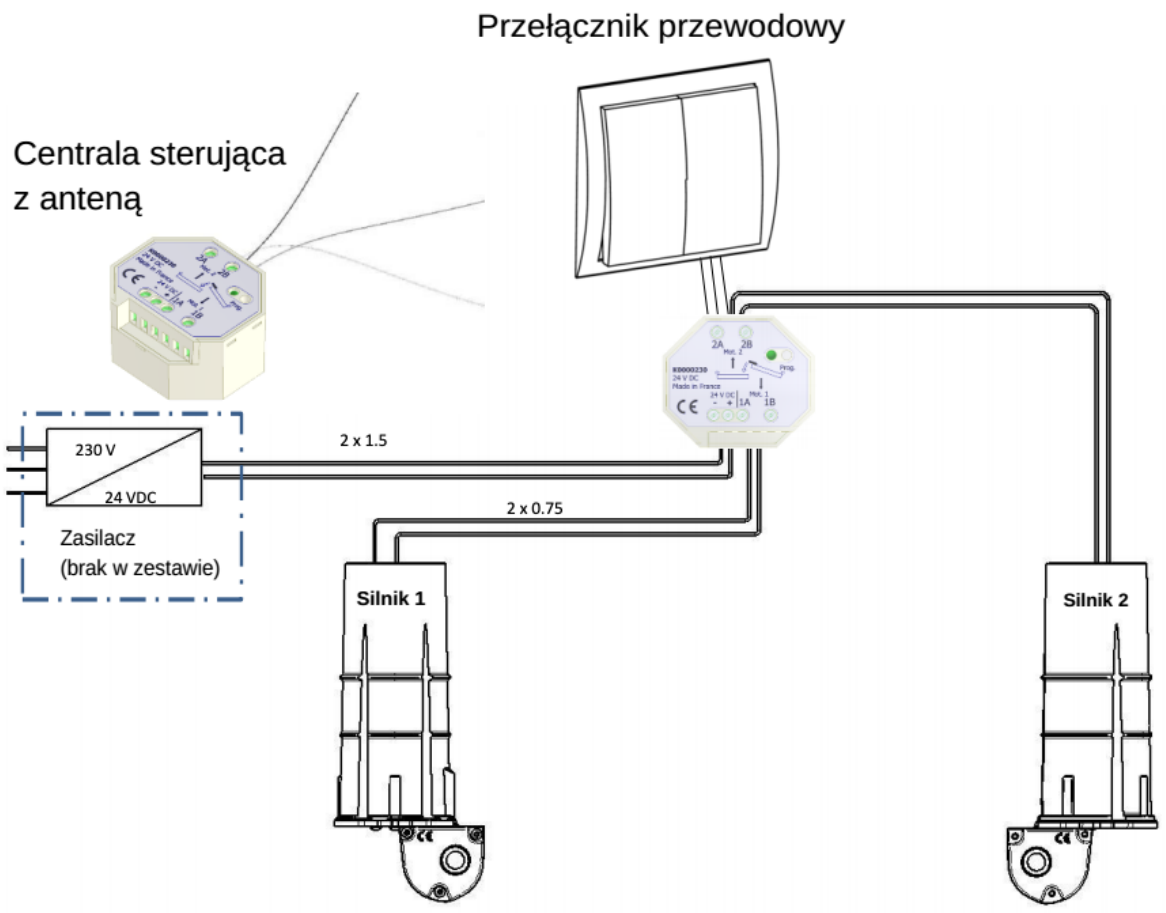
Przełącznik przewodowy
Centrala sterująca
z anteną
230 V
24 VDC
Zasilacz
(brak w zestawie)
2 x 1.5
2 x 0.75
Silnik 1
Silnik 2